I.LIFE

R044401

I.LIFE | Baignoire classique 1500x700x450 mm finition blanc brillant, sans trou de robinetterie, avec trop-plein, sans bonde | Résistance aux détergents, Résistance aux UV

Image & dessin téchnique

Ideal Standard



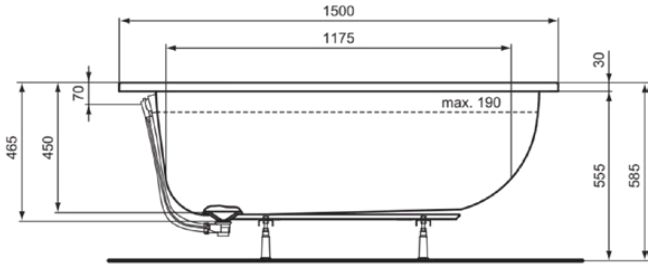

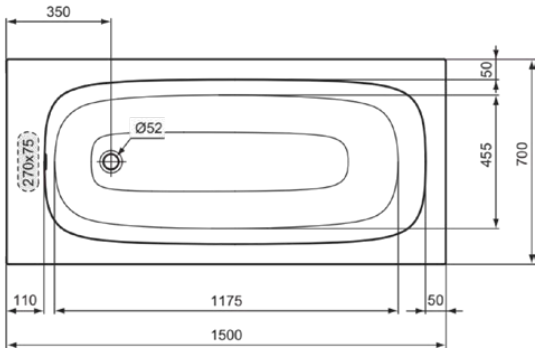

Information générale

Catégorie de produit:	Baignoires
Type de produit:	Baignoire classique
Marque:	Ideal Standard
Suite:	I.LIFE
Designer:	Palomba Serafini Associati
Colour:	01 - Blanc Brillant
Finition:	Brillant
Hauteur (mm):	450
Largeur (mm):	1500
Longueur / Profondeur (mm):	700
Poids net (kg):	16.50
Code EAN:	3391500586604

Caractéristiques

Résistance aux détergents

Résistance aux UV

Téléchargements

- Installation Guide

Certificat de produit

Normes supplémentaires:	EN 14516
Classification DoP:	CL1 + CL2 CA - DA

Caractéristiques produit

Nombre de poignées:	0
Nombre de trous de robinetterie:	0
Nombre de lieux d'utilisation:	1
Tablier de baignoire inclus:	Non
Code couleur:	01
Finition:	blanc brillant
Modèle d'angle:	Non
Trou de poignée en option:	Non
Perçage de trous de robinet en option:	Non
Avec accoudoirs intégrés:	Non
Pieds réglables:	Oui
Emplacement du trou d'évacuation:	Vers le bas
Matériau:	Plastique
Type de matériau:	Acrylique
Trop-plein visible:	Oui
Technologie PVD:	Non
Renforcement:	Fibre de verre

Tous les efforts sont faits pour s'assurer que les informations fournies sont exactes. Cependant, nous ne pouvons pas le garantir et n'acceptons aucune responsabilité pour toute information incorrecte.

Ideal Standard

I.LIFE

R044401

I.LIFE | Baignoire classique 1500x700x450 mm finition blanc brillant, sans trou de robinetterie, avec trop-plein, sans bonde | Résistance aux détergents, Résistance aux UV

Caractéristiques produit

Modèle gain de place:	Non
Finition:	Brillant
Avec dispositif antidérapant:	Non
Avec bonde:	Non
Avec trou de robinetterie percé:	Non
Avec poignée(s):	Non
Avec pieds:	Oui
Avec trop-plein:	Oui
Avec support en polystyrène:	Non
Avec vidage et trop-plein:	Non
Semi-encastré:	Non

Tous les efforts sont faits pour s'assurer que les informations fournies sont exactes. Cependant, nous ne pouvons pas le garantir et n'acceptons aucune responsabilité pour toute information incorrecte.

Ideal Standard

Votre contact local:

België • Belgique
Ideal Standard Produktions-GmbH
Corporate Village - Frame 21 Building
Da Vincilaan 2
B-1935 Zaventem
+32 2 325 66 00
+32 2 325 66 01
www.idealstandard.be

България
Идеал Стандарт - Видима АД
ул. "Марин Попов" 53
гр. Севлиево, 5400
+359 885 938 880
office@idealstandard.com
www.idealstandard.bg

Česká republika
Ideal Standard s.r.o.
Zemska 623
41574 Teplice
+420 (0)-417-265 11
+420 (0)-417-265 15
www.idealstandard.cz

Hrvatska
Ideal Standard Hrvatska
Lopatinečka ul. 8
10000, Zagreb
+385 91 229 9304
www.idealstandard.hr

Danmark
Ideal Standard Skandinavia ApS
Fynsvej 9
5500 Middelfart (Denmark)
+45 75 84 10 10
www.idealstandard.dk

Deutschland
Ideal Standard GmbH
Euskirchener Straße 80
53121 Bonn
+49 (0)228 521-0
+49 (0)228 521-241
idealstandard.de@idealstandard.com
www.idealstandard.de

Éire
Ideal Standard Éire
2nd Floo, Unit 3103 Lake Drive Citywestr
Business Campus Tallaght Dublin 24 YXW2
+353 1 4564525
www.idealstandard.ie

España
Ideal Standard Iberia S.L.U
Riera Principal Nr. 8
08328 Alella (Barcelona - España)
+34 93 561 80 00
www.idealstandard.es

Ελλάδα
Ideal Standard S. A. Γραφεία Αθηνών:
Λ. Μεσογείων 265, 15451 N
Ψυχικό, Αθήνα
+2106790800
www.idealstandard.gr

France
Ideal Standard France - Siège social
39 Rue St. Sabin
75011 Paris
+33 (0)1 49 38 81 34
sav.idealstandard@idealstandard.com
(demandes techniques) /
devis.chantier@idealstandard.com
(demandes commerciales)
www.idealstandard.fr

Italia
Ideal Standard (Italia) Srl
Via Giosuè Borsi 9
20143 Milano, Italia
+39 (0)2 28881
info@idealstandard.it
www.idealstandard.it

Nederland
Ideal Standard Nederland BV
Hambakenwetering 3
5231 DD 's-Hertogenbosch
+31 (0)-77 355 08 08
+31 (0)-77 354 21 86
www.idealstandard.nl

Österreich
Ideal Standard GmbH
Zweigniederlassung Österreich
Erzherzog-Karl-Str. 131–135
1220 Wien Österreich
+43 125 66 222-0
+43 125 66 222-625
www.idealstandard.at

Polska
Ideal Standard Polska
Ul, Ostrowskiego 7
53-238 Wroclaw
+48 71 78 68 301
www.idealstandard.po

România
Ideal Standard Representative Office România
Calea Victoriei 109, Etaj 1,
Sector 1, București, 010069
+40 746 050 408
officebucharest@idealstandard.com
www.ideal-standard.ro

Srbija
Ideal Standard - Vidima AD
Drinčićeva br.19, I sprat, stan br. 8
11000 Beograd Srbija
+381 11 7138 058
www.idealstandard.rs

Türkiye
Ideal Standard Yapı Malzemeleri A.Ş
Şerifali Mahallesi.Hendem Caddesi.Kıble Sokak.
Seyit Türkmen İş Merkezi. No:32/4.
Ümraniye – İSTANBUL.
+90 216 314 8787
info@idealturkiye.com
www.idealstandardturkey.com

United Kingdom
Ideal Standard (UK) Ltd
The Bathroom Works National Avenue
Kingston Upon Hull
HU5 4HS
+44 (0)-1482 346 461
+44 (0)-1482 445 886
www.idealstandard.co.uk

Tous les efforts sont faits pour s'assurer que les informations fournies sont exactes. Cependant, nous ne pouvons pas le garantir et n'acceptons aucune responsabilité pour toute information incorrecte.