codital FRANCE

RACCORDS DEPUIS 1965

Vanne à sphère PP basses températures (-15°), antigel, PN16
PP low temperatures (-15°C) ball valve, frost-resistant, PN16
Válvula de bola de PP para bajas temperaturas (-15°C), anticongelante, PN16

Art. 5900

Raccordement BSP F/F
F/F BSP connection
Conexión BSP H/H

Art. 5901

Raccordement BSP F/F + Poignée papillon
F/F BSP connection + Butterfly handle
Conexión BSP H/H + Palanca de mariposa

Art. 5902

Raccordement BSP M/F
M/F BSP connection
Conexión BSP M/H

CODITAL - Z.I. Nord - 281 avenue Pierre et Marie Curie - B.P. 80015 - 13655 Rognac - France ▪ Tél : +33 4 86 30 70 70 ▪ codital@codital.com ▪ www.codital.com

Conditions d'utilisation

- Applications : adduction d'eau, irrigation, arrosage, eaux usées, air comprimé.
- Particulièrement **recommandée pour les installations en conditions climatiques extrêmes**. Une conception innovante et des matériaux performants lui confèrent une résistance accrue aux cycles de congélation/dégivrage et aux rayons UV.
- **Application de ruban PTFE recommandée pour l'étanchéité des filetages.**
- Pression : PN 16 bar.
- Température : **-15°C** / +80°C.

Conditions of use

- Applications : water supply, irrigation, watering, waste water, compressed air.
- This ball valve is especially **recommended for facilities under extreme weather conditions**. The innovative design and quality materials offer a high resistance to UV and freezing/defrosting cycles.
- **Use of PTFE tape recommended for threads sealing.**
- Pressure : PN 16 bar.
- Temperature : **-15°C** / +80°C.

Condiciones de uso

- Aplicaciones : abastecimiento de agua, la irrigación, el regadío, aguas residuales, aire comprimido.
- Esta válvula está especialmente **recomendada para instalaciones en condiciones climáticas extremas**. Un diseño innovador y materiales de alto rendimiento le otorgan una resistencia aumentada a los ciclos de congelación/descongelación y a los rayos UV.
- **Se recomienda el uso de cinta de PTFE para la estanqueidad de las roscas.**
- Presión : PN 16 bar.
- Temperatura : **-15°C** / +80°C.

Caractéristiques techniques / Technical features / Características técnicas

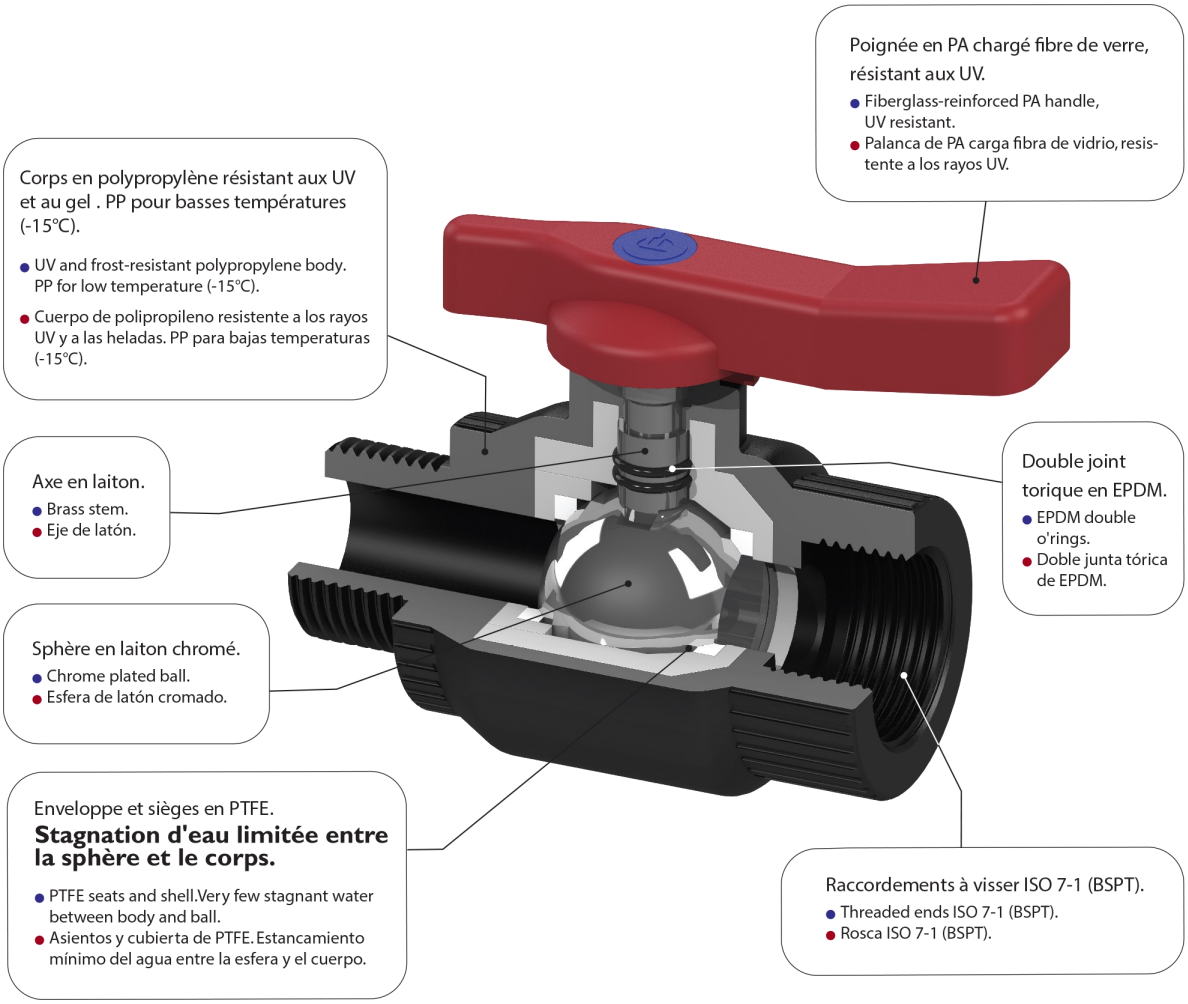

CODITAL - Z.I. Nord - 281 avenue Pierre et Marie Curie - B.P. 80015 - 13655 Rognac - France ▪ Tél : +33 4 86 30 70 70 ▪ codital@codital.com ▪ www.codital.com

Nomenclature **Parts list** **Lista de materiales**

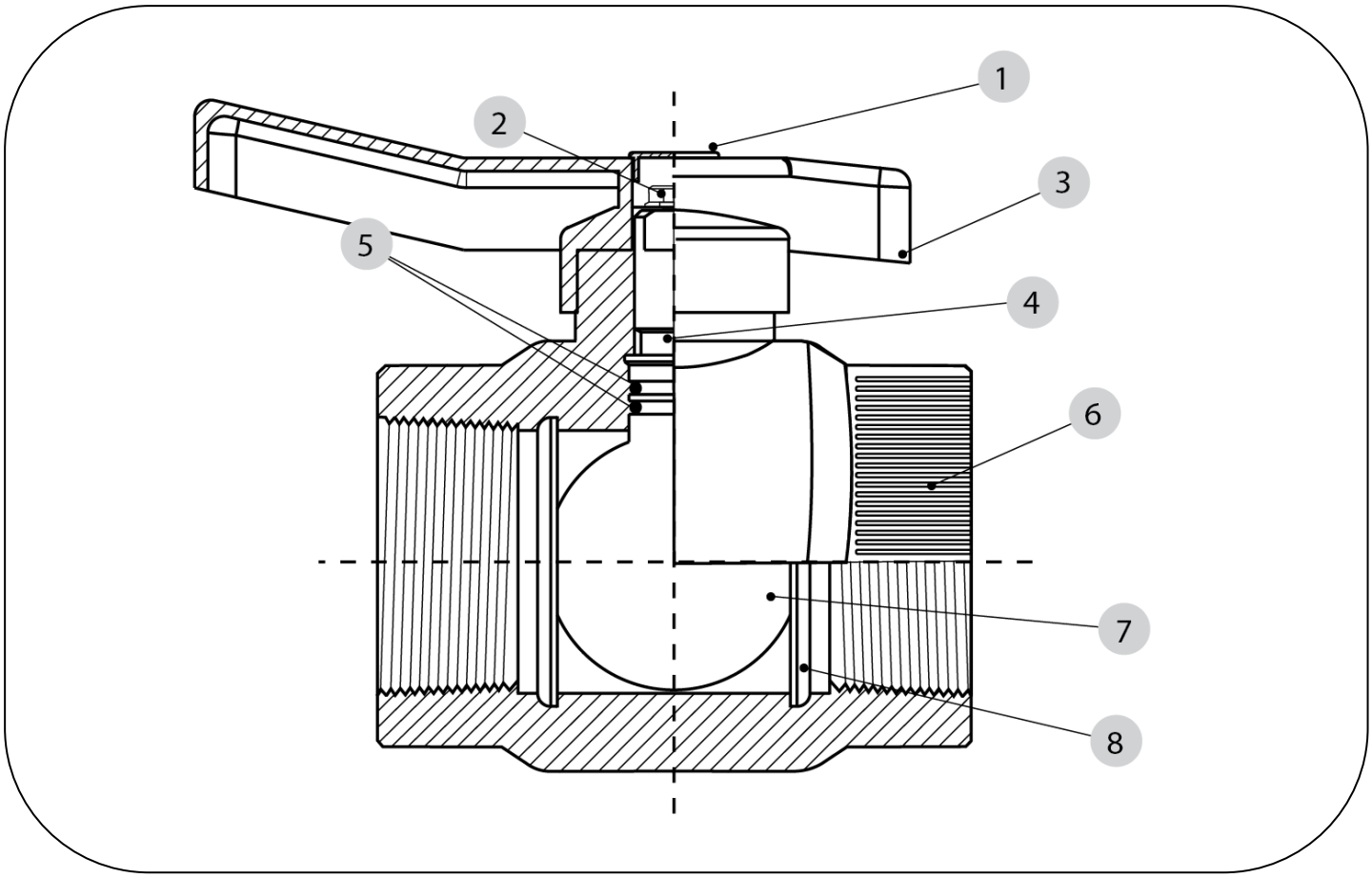

N°	Désignation	Matière	Description	Material	Designación	Materia
1	Bouchon poignée	PE	Handle cap	PE	Tapón de palanca	PE
2	Vis	Acier	Screw	Steel	Tornillo	Acero
3	Poignée	PA chargé fibre de verre résistant aux UV	Handle	UV resistant fiber-glass-reinforced PA	Palanca	PA carga fibra de vidrio, resistente a los rayos UV
4	Axe	Laiton	Stem	Brass	Eje	Latón
5	Joint d'axe	EPDM	Stem O ring	EPDM	Juntas eje	EPDM
6	Corps	PP résistant aux UV	Body	UV resistant PP	Cuerpo	PP resistente a los
7	Sphère	Laiton chromé	Ball	Chrome plated	Bola	Latón cromado
8	Siège & enveloppe	PTFE	Seat & shell	PTFE	Asientos & cubierta	PTFE

CODITAL - Z.I. Nord - 281 avenue Pierre et Marie Curie - B.P. 80015 - 13655 Rognac - France ▪ Tél : +33 4 86 30 70 70 ▪ codital@codital.com ▪ www.codital.com

Dimensions et données techniques Dimensions and technical data Dimensiones y datos técnicos

Art.5900

Référence Item number Código	R BSPT	L mm	H mm	M mm	Poids (g) Weight (g) Peso (g)
5005900001500	1/2''	69	52	85	110
5005900002000	3/4''	78	58	108	190
5005900002600	1''	93	70	108	305
5005900003300	1''1/4	101	75	108	365
5005900004000	1''1/2	117	101	150	750
5005900005000	2''	136	106	150	1105
5005900006600	2''1/2	159	140	150	2165
5005900008000	3''	200	150	305	3735
5005900010200	4''	225	165	305	4780

Art.5901

Référence Item number Código	R BSPT	L mm	H mm	M1 mm	Poids (g) Weight (g) Peso (g)
5005901001500	1/2''	69	52	66	110
5005901002000	3/4''	78	58	66	190
5005901002600	1''	93	70	77	305

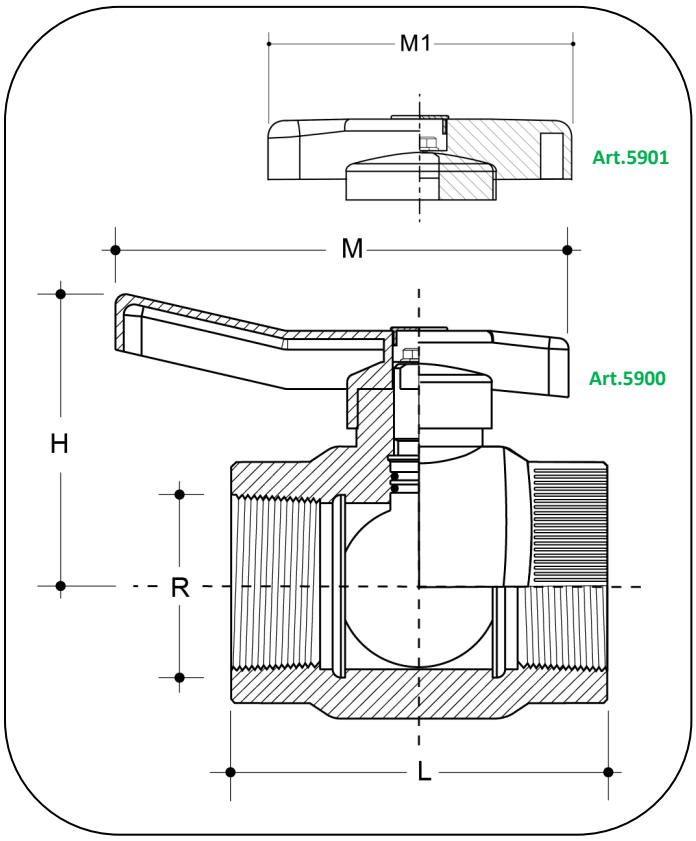

Art.5902

Référence Item number Código	R BSPT	F mm	L mm	H mm	M mm	Poids (g) Weight (g) Peso (g)
5005902001500	1/2''	16	85	52	85	115
5005902002000	3/4''	19	94	58	108	175
5005902002600	1''	21	105	70	108	310
5005902003300	1''1/4	23	112	75	108	375
5005902004000	1''1/2	23	135	101	150	745
5005902005000	2''	24	147	106	186	1155

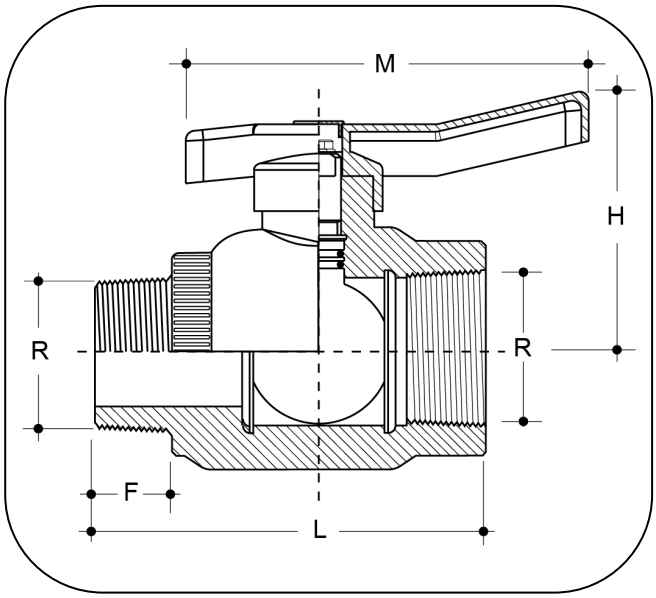

CODITAL - Z.I. Nord - 281 avenue Pierre et Marie Curie - B.P. 80015 - 13655 Rognac - France ▪ Tél : +33 4 86 30 70 70 ▪ codital@codital.com ▪ www.codital.com

Graphique Pression / Température — Pressure / Temperature chart — Gráfico Presión / Temperatura

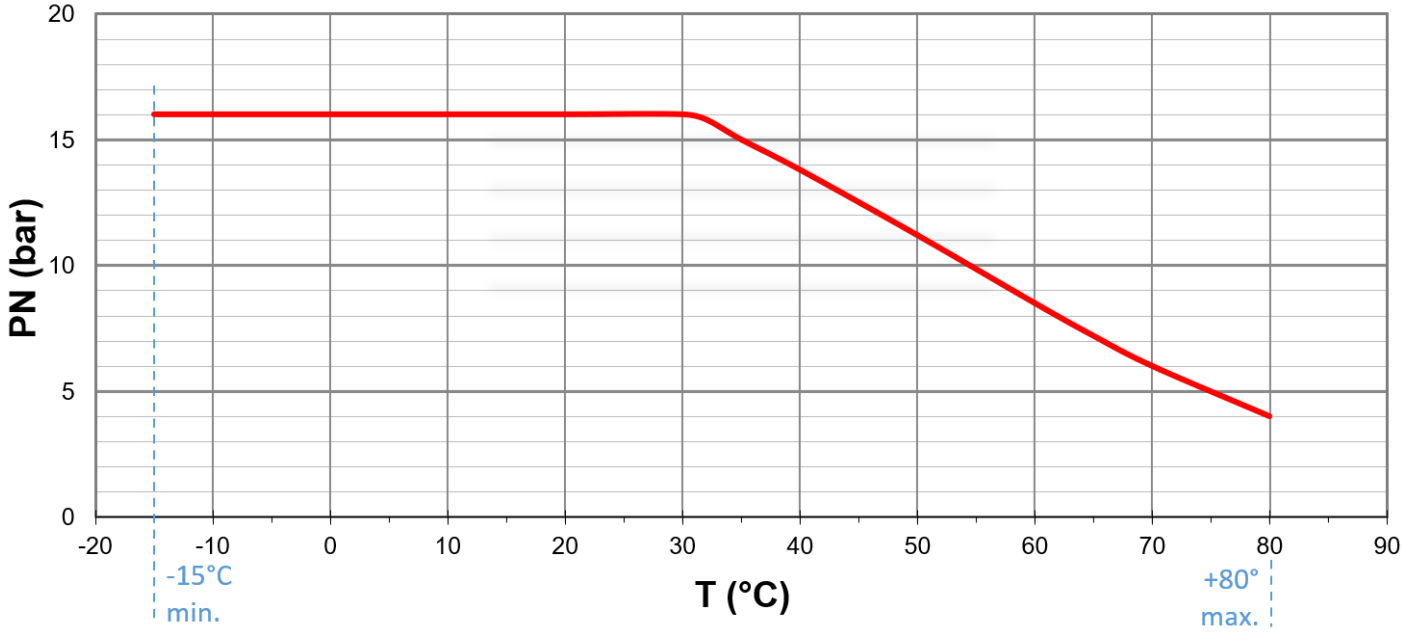

Graphique pertes de charge — Pressure loss chart — Gráfico pérdida de carga

ΔP = Pertes de charges en bar.
Q = Débit maximum en L/min.

ΔP = Pressure loss in bar.
Q = Maximum flow in L/min.

ΔP = Pérdida de carga en bar.
Q = Caudal máximum en L/min.

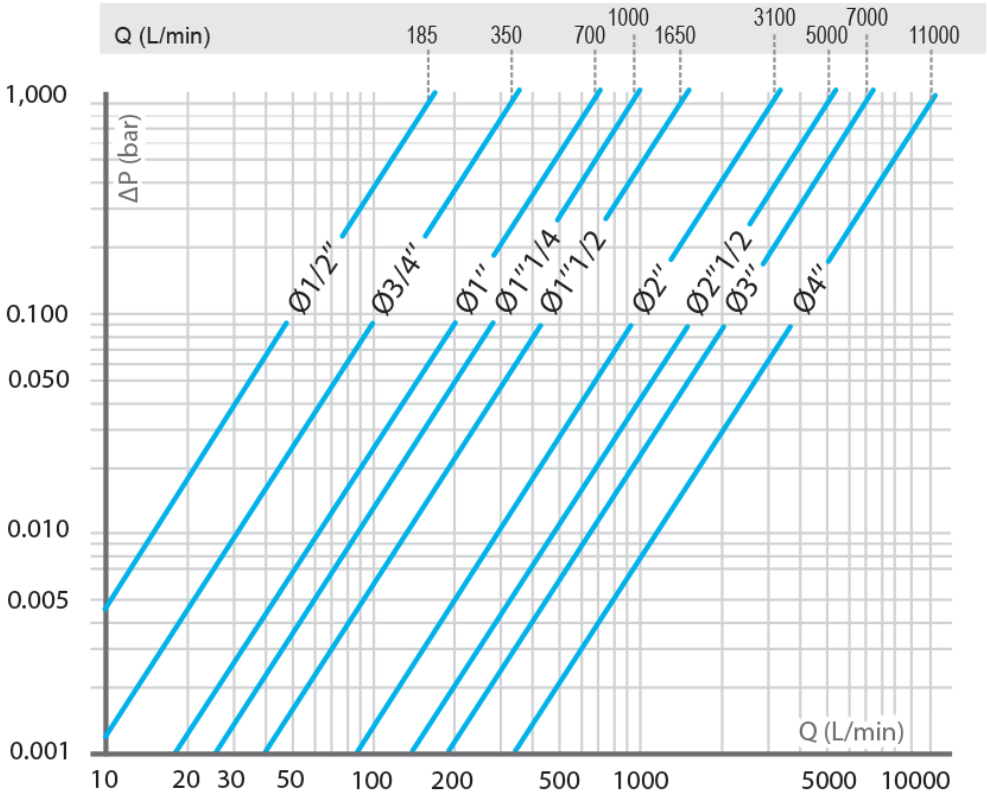

Courbes données pour une eau propre à 20°C, vanne totalement ouverte.

Curves given for 20°C clean water, fully open valve.

Curvas indicadas para agua limpia a 20°C, válvula completamente abierto.

CODITAL - Z.I. Nord - 281 avenue Pierre et Marie Curie - B.P. 80015 - 13655 Rognac - France ▪ Tél : +33 4 86 30 70 70 ▪ codital@codital.com ▪ www.codital.com