FUMISTERIE

RACCORDEMENT AIR / FUMÉES DES CHAUDIÈRES ÉTANCHES ET PRESSURISÉES

- Classification et sélection ..... p. 2 et 3
- Réglementation et recommandations .....p. 4 à 11
- Les différentes configurations appliquées aux chaudières De Dietrich .....p. 12 à 84
- Liste et cas d'emploi de l'ensemble des accessoires de fumisterie disponibles.....p. 85 à 91

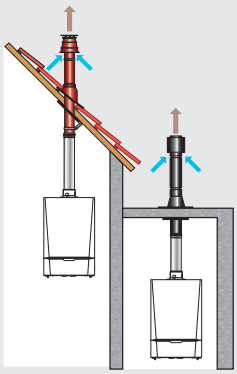

Configuration ventouse verticale

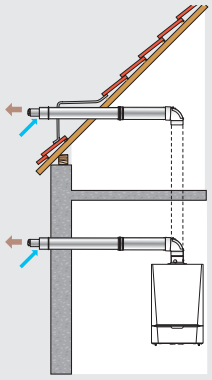

Configuration ventouse horizontale

Accessoires de fumisterie

CE La fumisterie que nous commercialisons dispose d'un marquage CE

Cette brochure « FUMISTERIE » rassemble l'ensemble des informations techniques et réglementaires relatives aux conduits d'amenée d'air et d'évacuation des fumées des chaudières DE DIETRICH fonctionnant en flux forcé :
- de type B : raccordement sur cheminée,
- de type C : raccordement en ventouse.

Sa conception facilite, en fonction de la **configuration sélectionnée en page 2**, la détermination des différents accessoires nécessaires pour le raccordement air/fumées des chaudières De Dietrich concernées.

Le **tableau en page 3 indique par type de chaudière et par type de configuration à quelle page se reporter** ; sur chacune de ces pages, les accessoires nécessaires au minimum et obligatoires pour la configuration souhaitée sont répertoriés par n° de colis et référence et font l'objet de schémas cotés. Les autres accessoires sont répertoriés avec leurs n° de colis, références, et schémas cotés en pages 78 à 84.

Un tableau en fin de cahier récapitule l'ensemble des accessoires de fumisterie disponibles classés par n° de colis avec leurs cas d'application.

CLASSIFICATION ET SÉLECTION

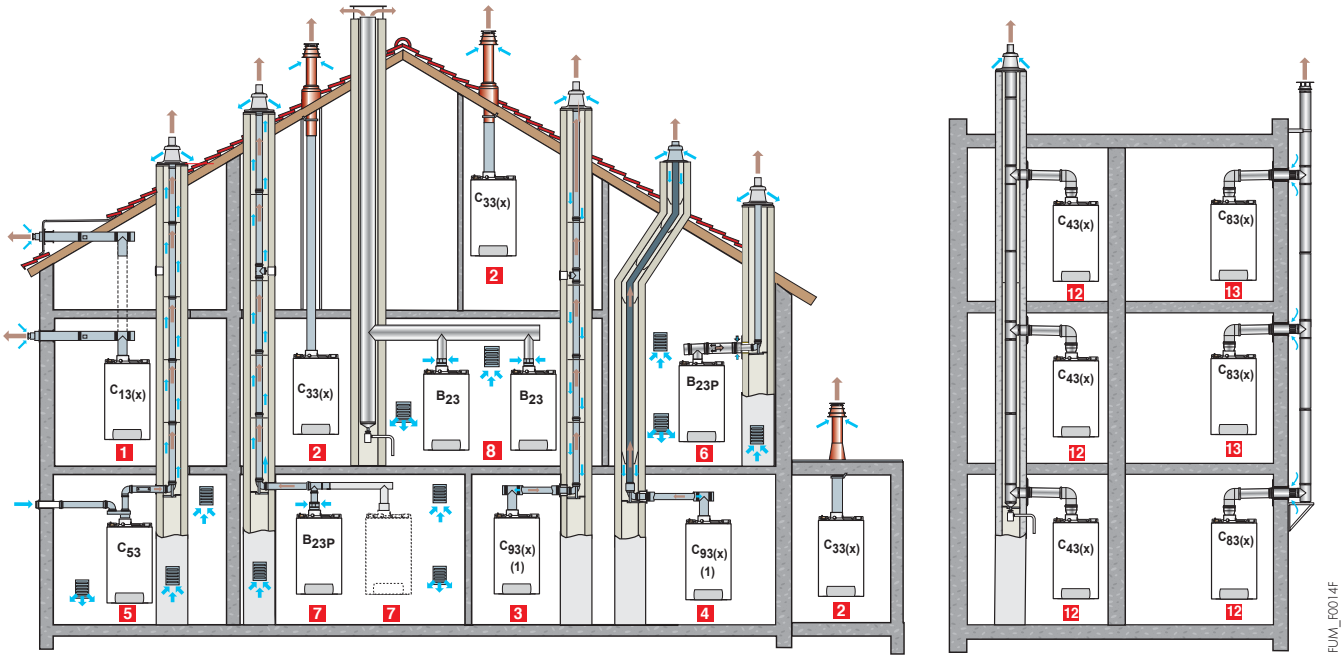

Type	Classification	Type conduit air/fumées	Particularité	Remarques	Homologation obligatoire*	N° Avis Technique (jusqu'à 85 kW) GAZ	FIOUL	
1	$C_{12(x)}$ $C_{13(x)}$	concentrique	terminal horizontal	dit ventouse	OUI	–	INOX: 14/07-1156	PPs: 14/08-1289
2	$C_{32(x)}$ $C_{33(x)}$	concentrique	terminal vertical	sortie de toiture	OUI	–	INOX: 14/07-1156	PPs: 14/08-1289
3	$C_{92(x)}$ $C_{93(x)}$ (1)	- concentrique en local chaudière ou chaufferie - simple en conduit de cheminée	conduits rigides	air comburant en contre-courant dans le conduit de cheminée	OUI	14/08-1289 (PPs)	14/08-1289 + 14/08-1289 *01 Add (PPs)	
4	$C_{92(x)}$ $C_{93(x)}$ (1)	- concentrique en local chaudière ou chaufferie - simple en conduit de cheminée	conduits flex					
5	C_{52} C_{53}	simples séparés	adaptateur bi-flux	conduits séparés	OUI	14/08-1287 (Alu)	–	
6	B_{22p} B_{23p}	simple en conduit de cheminée en pression	conduits flex et/ou rigides	air comburant pris par l'intermédiaire d'une grille en paroi du local chaudière	NON	14/08-1289 + 14/08-1289 *01 Add (PPs) 14/08-1287 + 14/08-1287 *01 Add (Alu)	14/08-1289 + 14/08-1289 *01 Add (PPs)	
7	B_{22p} B_{23p}	simple en conduit de cheminée en pression	installation en cascade					
8	B_{22} B_{23}	simple en conduit de cheminée en dépression	chaudière seule ou installation en cascade					
12	$C_{42(x)}$ $C_{43(x)}$	- collectif concentrique dans le conduit cheminée - concentrique en local chaudière/chaufferie	conduits rigides	appellation 3CE (P)	* *	obligatoire de disposer d'un conduit 3 CEP avec DTA	–	
13	$C_{82(x)}$ $C_{83(x)}$	- collectif simple isolé à l'extérieur - concentrique en local chaudière/chaufferie	conduits rigides	appellation 3CE (P)	* *	obligatoire de disposer d'un conduit 3 CEP avec DTA	–	

(1) $C_{93(x)}$: anciennement $C_{33(x)}$

CLASSIFICATION ET SÉLECTION

Classification et sélection	p. 2
Réglementation et recommandations	p. 4

		Configurations types proposées pour les chaudières De Dietrich		1 $C_{12(x)}$ $C_{13(x)}$	2 $C_{32(x)}$ $C_{33(x)}$	3 $C_{92(x)}$ $C_{93(x)}$	4 $C_{92(x)}$ $C_{93(x)}$	5 C_{52} C_{53}	6 B_{22p} B_{23p}	7 B_{22p} B_{23p}	12 $C_{42(x)}$ $C_{43(x)}$
Domestique résidentiel		**Ecogénérateurs**									
		HYBRIS POWER MCE	Alu, PPs	p. 12	p. 13	p. 14	p. 15	p. 16	p. 17/18	–	–
	GAZ	**Chaudières à condensation**									
		QUADRODENS DUC 25-..	Alu, PPs	p. 20	p. 21	p. 22	p. 23	p. 24	p. 25/26	–	–
		MODULENS G® AGC 10/15, 15, 25, 35	Alu, PPs	p. 20	p. 21	p. 22	p. 23	p. 24	p. 25/26	–	p. 27
		TWINEO EGC 17/29, 25	Alu, PPs	p. 20	p. 21	p. 22	p. 23	p. 24	p. 25/26	–	p. 27
		INNOVENS MCA 10, 15, 25, 35, MCA 25/28 MI, 25/28 BIC	Alu, PPs	p. 20	p. 21	p. 22	p. 23	p. 24	p. 25/26	–	p. 27
		NANEO EMC-M	Alu, PPs	p. 28	p. 29	p. 30	p. 31	p. 32	p. 33/34	–	p. 35
		VIVADENS MCR…	Alu, PPs	p. 36	p. 37	p. 38	p. 39	p. 40	p. 41/42	–	p. 43
		Chaudières classiques									
		ZENA MS… FF	Alu	p. 54	p. 55-56	–	–	p. 57	–	–	p. 58
	FIOUL	**Chaudières à condensation**									
		MODULENS O®	Alu, PPs	p. 60	p. 61	p. 62	p. 62	–	p. 63	–	–
		GTU C 120/1200	Alu, PPs	–	–	–	–	–	p. 67	–	–
		GTU C 120/1200 FF	Alu, PPs	p. 64	p. 65	p. 66	p. 66	–	–	–	–
		WINGO SFC 25 (E), 1025 (E)	Alu, PPs	–	–	–	–	–	p. 67	–	–
		WINGO SFC 25 (E) FF, 1025 (E) FF	Alu, PPs	p. 64	p. 65	p. 66	p. 66	–	–	–	–
		Chaudières classiques									
		GTU 124/1204 FF	Inox	p. 68	p. 69	–	–	–	–	–	–
Collectif tertiaire	GAZ	**Chaudières à condensation**									
		ELIDENS DTG 130-45	Alu, PPs	p. 44	p. 45	p. 46	p. 47	p. 49	p. 50/51	–	–
		ELIDENS DTG 130-65/90/115	Alu, PPs	p. 44	p. 45	p. 46	p. 48	p. 49	p. 50/52	–	–
		C 230 ECO	Alu, PPs	p. 70	p. 71	–	–	–	p. 72-73	p. 74	–
		C 330 ECO	Alu, PPs	–	p. 75	–	–	p. 76	p. 77	p. 77	–
		C 630 ECO	Alu, PPs	–	p. 75	–	–	p. 76	p. 77	p. 77	–
		PMC-X	Alu, PPs	p. 28	p. 29	p. 30	p. 31	p. 32	p. 33/34	–	p. 35
		MCX	Alu, PPs	p. 36	p. 37	p. 38	p. 39	p. 40	p. 41/42	–	p. 43
		INNOVENS PRO MCA 45	Alu, PPs	p. 44	p. 45	p. 46	p. 47	p. 49	p. 50/51	p. 53	–
		INNOVENS PRO MCA 65/90/115	Alu, PPs	p. 44	p. 45	p. 46	p. 48	p. 49	p. 50/52	p. 53	–
		Chaudières classiques									
		MS… FF	Alu	p. 54	p. 55-56	–	–	p. 57	–	–	p. 58

Précisions : - la lettre « x » signifie que tous les éléments véhiculant des fumées sous pression ne sont pas en contact direct avec l'air ambiant du local (application en Allemagne principalement),
- la différence entre les classifications C..2 et C..3 réside uniquement sur la position du ventilateur flux forcé vis-à-vis de la chambre de combustion (C..2 : situé en aval ; C..3 : situé en amont).

*** Homologation concernant les chaudières de type C :**
Selon les Normes NF EN 483 (et le cas échéant NF EN 677) et XPD 35-430 en vigueur applicables aux chaudières gaz et fioul de type C1.., C3.., C9 et C5.., celles-ci doivent être installées avec leurs conduits homologués d'amenée d'air comburant et d'évacuation des produits de combustion, ainsi que leurs terminaux

**** En configuration 3CE P, la chaudière doit obligatoirement disposer d'un clapet obturateur des fumées homologué avec les chaudières :**
- monté d'origine sur les chaudières NANEO, MODULENS G®, TWINEO, INNOVENS MCA et INNOVENS PRO MCA
- en option pour les chaudières VIVADENS MCR, MCX et C 230 ECO

RÉGLEMENTATION ET RECOMMANDATIONS

Documents de références principaux : NF DTU 61.1 - NF DTU 24.1 - Arrêté du 02/08/1977 - Arrêté du 27/04/2009 - NF EN 483 - NF EN 677.

Les appareils de type C peuvent être installés dans tous les types de locaux et quel qu'en soit le volume même s'ils ne comportent pas de fenêtre ou d'ouvrant.

Les raccordements des conduits de cheminée de **types B_{22p} et B_{23p}** ainsi que des conduits séparés de **types C_{52} et C_{53}** étant en pression, ces conduits doivent être :
- soit installés en extérieur
- soit installés dans une gaine maçonnée intérieure ventilée

Cette ventilation doit être assurée :
- par un orifice situé en partie basse, prenant l'air dans les parties communes ventilées ou directement à l'extérieur
- et par un orifice situé en partie haute débouchant à l'extérieur

La section minimale du vide d'air et de ces orifices doit être de 100 cm² de section libre (hors tout).

Des parties démontables dans cette gaine doivent permettre l'inspection du conduit sur tout son parcours.

La chaudière doit être raccordée conformément aux dispositions en vigueur, à savoir avec des conduits destinés à évacuer des fumées sous pression. Ces derniers doivent être étanches aux fumées et résistants à la corrosion et pour se faire respecter les points suivants :
- les appareils doivent être installés de façon à ce que leur position relative par rapport au dispositif d'évacuation ne puisse être modifiée même après intervention pour entretien
- l'appareil ainsi que son conduit de raccordement doivent demeurer accessibles et démontables en vue de son entretien ou de sa réparation
- les appareils de type C_{12x}, C_{13x}, C_{32x}, C_{33x}, C_{93x}, C_{52} et C_{53} ne peuvent être mis en œuvre qu'avec les dispositifs dont les références sont mentionnés dans cette brochure et dans la notice d'installation
- toutes les chaudières gaz et fioul à condensation sont également homologuées B_{22p} ou B_{23p}. À ce titre, elles peuvent être raccordées avec des conduits simples, l'air comburant étant pris par une grille extérieure en façade du local chaudière.
  Pour ces types de raccordement, il est obligatoire d'utiliser une fumisterie avec Avis Technique du CSTB. Nous disposons d'un dispositif adapté.

Pour une chaudière fonctionnant au fioul domestique :

Autres recommandations et obligations :

1) vis-à-vis du voisinage :
- mur voisin sans ouvrant :
  - avec déflecteur : 2 m
  - sans déflecteur : 8 m
- mur voisin avec ouvrant :
  - avec déflecteur : 5 m
  - sans déflecteur : 8 m

2) vis-à-vis d'une voie de passage ou d'accès : si la sortie ventouse est située à moins de 1,8 m du sol alors la pose d'un panier avec déflecteur est obligatoire.

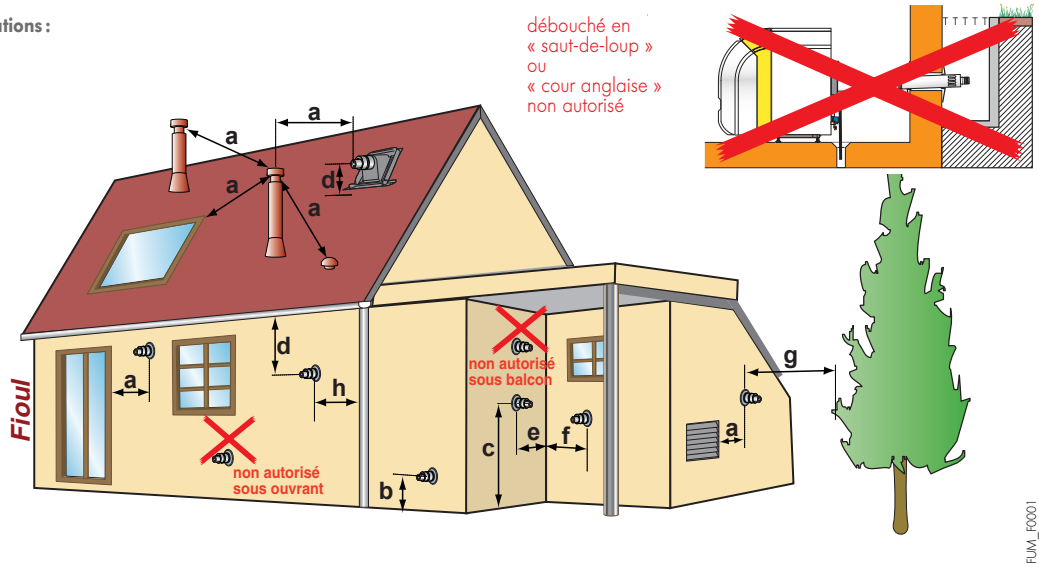

Repère sélectionné	a	b	c	d	e	f	g	h
Distance à respecter (m)	1,00	0,50	1,80	0,30	3,00	0,80	2,00	0,10
Obligation ou recommandation	obligation	obligation	obligation	recommandation	recommandation	recommandation	recommandation	recommandation
Précisions et détails sur l'implantation	distance minimale de l'axe de l'orifice d'évacuation des gaz brûlés à tout ouvrant et toute entrée d'air	distance minimale de l'axe de l'orifice d'évacuation des gaz brûlés au sol	distance minimale sur voie de circulation privée ou publique sauf si déflecteur et protection	entraxe de l'orifice d'évacuation des gaz brûlés au débord du toit	entraxe de l'orifice d'évacuation des gaz brûlés à un mur à 90° avec ouvrant ou entrée d'air	entraxe de l'orifice d'évacuation des gaz brûlés à un mur à 90° sans ouvrant ni entrée d'air	distance de l'orifice d'évacuation des gaz brûlés à toute plantation	entraxe de l'orifice d'évacuation des gaz brûlés à une gouttière ou une tuyauterie verticale

RÉGLEMENTATION ET RECOMMANDATIONS

Pour une chaudière de puissance < 70 kW fonctionnant au gaz naturel ou au gaz propane :

Autres recommandations et obligations :

1) vis-à-vis du voisinage :
   - mur voisin sans ouvrant :
     • avec déflecteur : 2 m
     • sans déflecteur : 8 m
   - mur voisin avec ouvrant :
     • avec déflecteur : 5 m
     • sans déflecteur : 8 m
2) vis-à-vis d'une voie de passage ou d'accès : Si la sortie ventouse est située à moins de 1,8 m du sol alors la pose d'un panier avec déflecteur est obligatoire.

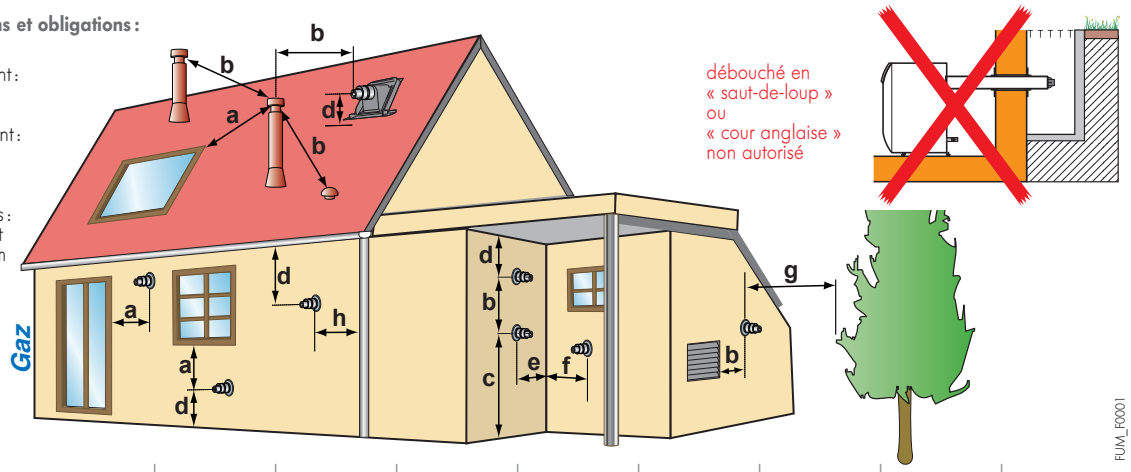

Repère sélectionné	a	b	c	d	e	f	g	h
Distance à respecter (m)	0,40	0,60	1,80	0,30	1,00	0,15	2,00	0,10
Obligation ou recommandation	obligation	obligation	obligation	recommandation	recommandation	recommandation	recommandation	recommandation
Précisions et détails sur l'implantation	distance minimale de l'axe de l'orifice d'évacuation des gaz brûlés à tout ouvrant	distance minimale de l'axe de l'orifice d'évacuation des gaz brûlés à tout orifice d'entrée d'air	distance minimale sur voie de circulation privée ou publique sauf si déflecteur et protection	entraxe de l'orifice d'évacuation des gaz brûlés au sol et/ou au débord du toit ou au dessus d'un balcon	entraxe de l'orifice d'évacuation des gaz brûlés à un mur à 90° avec ouvrant ou entrée d'air ramené à 0,15 si déflecteur	entraxe de l'orifice d'évacuation des gaz brûlés à un mur à 90° sans ouvrant ni entrée d'air	distance de l'orifice d'évacuation des gaz brûlés à toute plantation	entraxe de l'orifice d'évacuation des gaz brûlés à une gouttière ou une tuyauterie verticale

Règle d'installation pour une chaudière de puissance ≥ 70 kW fonctionnant au gaz naturel ou au gaz propane

Autres recommandations et obligations :

1) Aucun rejet n'est accepté en façade comportant des ouvrants et entrées d'air
2) Les puissances maximales autorisées ont été réduites au nombre de 2 :
   - 250 kW max en sortie horizontale
   - 2000 kW max en sortie verticale

Légende :

- $P_u \leqslant 250$ kW
- $P_u \leqslant 2000$ kW
- Chaufferie
- Cas où le débouché d'un terminal d'appareil étanche est interdit
- Façade aveugle

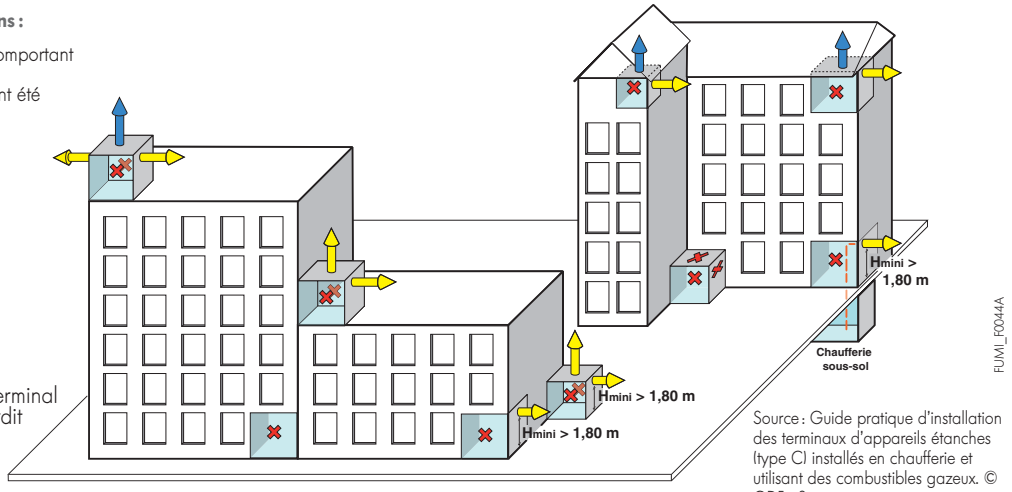

Source : Guide pratique d'installation des terminaux d'appareils étanches (type C) installés en chaufferie et utilisant des combustibles gazeux. © GDF - Suez

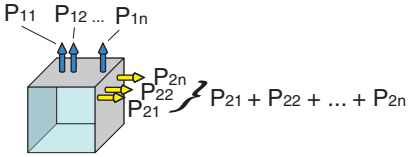

	Multiples sorties horizontales et verticales	
	en partie supérieure des immeubles	en pied d'immeuble
$P_{11} + P_{12} + \ldots + P_{1n}$	$\leqslant$ 2000 kW **et** $\leqslant$ 2000 kW - ($P_{21} + P_{22} + \ldots + P_{2n}$)	$\leqslant$ 250 kW - ($P_{21} + P_{22} + \ldots + P_{2n}$)
$P_{21} + P_{22} + \ldots + P_{2n}$	$\leqslant$ 250 kW	$\leqslant$ 250 kW

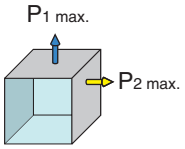

	Sortie horizontale et verticale	
	en partie supérieure des immeubles	en pied d'immeuble
P_1 max.	= 2000 kW - P_2	= 250 kW - P_2
P_2 max.	= 250 kW	= 250 kW

VENTOUSE HORIZONTALE/VERTICALE

Utilisation de conduits concentriques coaxiaux

Le terminal d'évacuation des fumées doit déboucher horizontalement/verticalement vers l'extérieur conformément à l'arrêté du 02/08/1977 - article 18 § IV, modifié par l'arrêté du 27/04/2009.
Les orifices d'évacuation des appareils doivent être situés selon les prescriptions indiquées en pages 4 et 5 de cette brochure.
Aucune ventilation relative à l'apport d'air comburant ou à l'évacuation des produits de combustion est nécessaire compte tenu des caractéristiques techniques propres à ce type de configuration (appareil à circuit de combustion étanche).
Les conduits doivent être protégés contre les risques de choc mécanique lors du passage à l'intérieur du logement ou de ses dépendances.
Dans la traversée d'autres logements ou parties communes, les conduits doivent être d'allure verticale et placés à l'intérieur d'une gaine de degré coupe-feu conforme à la réglementation contre l'incendie et de degré 1/2 heure au moins.

1 Ventouse horizontale

Le terminal d'arrivée d'air comburant et d'évacuation des produits de combustion doit être implanté sur une façade à plus de 1,80 m au-dessus du sol ou bien protégé contre les interventions extérieures susceptibles de nuire à leur fonctionnement normal.

C_{12x}, C_{13x}

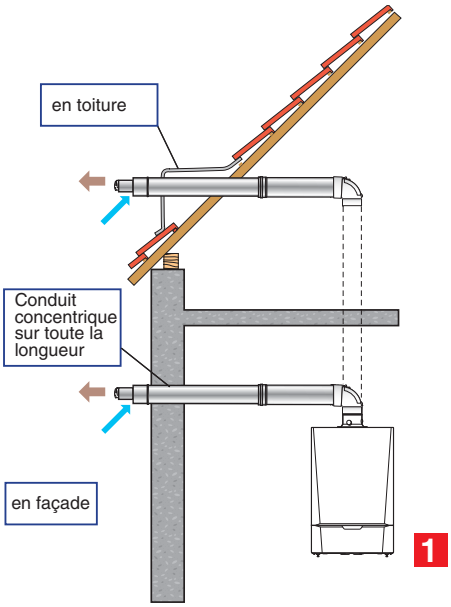

C_{12}, C_{13}

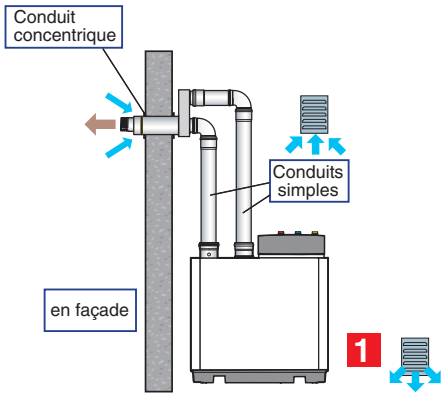

FUM_F0002E

2 Ventouse verticale

Une distance minimale de 30 cm entre le plan du toit (incliné ou plat) et la zone d'admission d'air doit être respectée selon le schéma ci-dessous afin d'éviter des perturbations au sein même du fonctionnement de l'appareil (accumulation de neige par exemple).

C_{32x}, C_{33x}

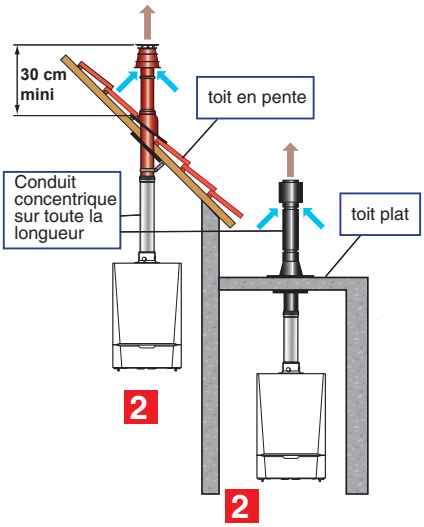

C_{32}, C_{33}

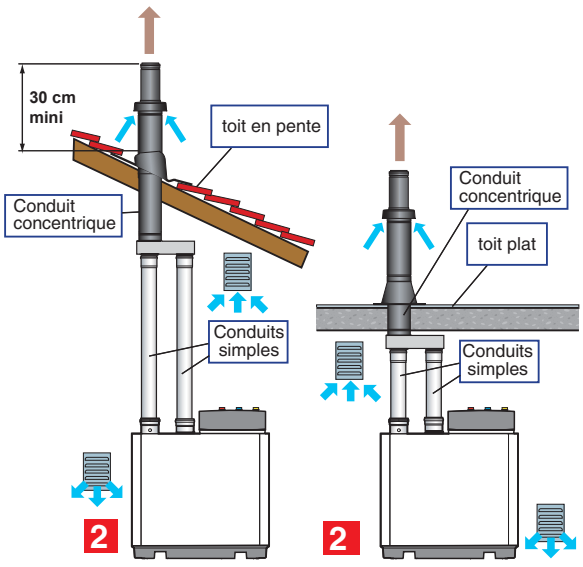

FUM_F0002E

CONDUITS DE FUMÉES RIGIDE/FLEXIBLE

Utilisation de conduits concentriques rigides en local chaudières ou chaufferie et de conduits simples rigides/flexibles en cheminée avec Avis technique ou DTA du CSTB obligatoire

Le terminal d'évacuation des fumées doit déboucher verticalement vers l'extérieur conformément à l'arrêté du 02/08/1977 - article 18 § IV modifié par l'arrêté du 27/04/2009.
Les orifices d'évacuation des appareils doivent être situés selon les prescriptions indiquées en page 4 et 5 de cette brochure.
Aucune ventilation relative à l'apport d'air comburant ou à l'évacuation des produits de combustion est nécessaire compte tenu des caractéristiques techniques propres à ce type de configuration (appareil à circuit de combustion étanche).

Les éléments de conduits concentriques sont employés afin d'effectuer le raccordement entre la chaudière et le conduit de cheminée. Quant aux conduits simples ces derniers sont insérés dans un conduit de cheminée existant maçonné servant, par conséquent, à la fois :
- de gaine pour le passage de conduits simples évacuant les produits de combustion
- de prise d'amenée d'air comburant, en contre-courant, autour du conduit simple rigide/flexible.

3 C_{92x} et C_{93x} Conduit de fumées rigide simple en cheminée et air comburant à contre courant

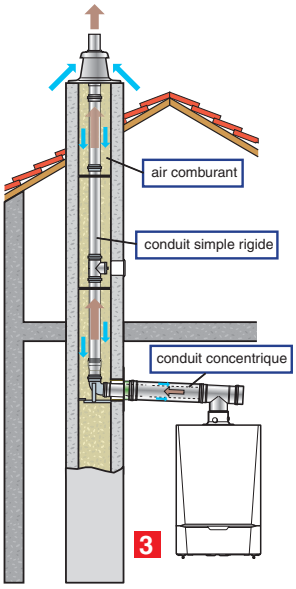

FUM_F0003B

4 C_{92x} et C_{93x} Conduit de fumées flexible simple en cheminée et air comburant à contre courant

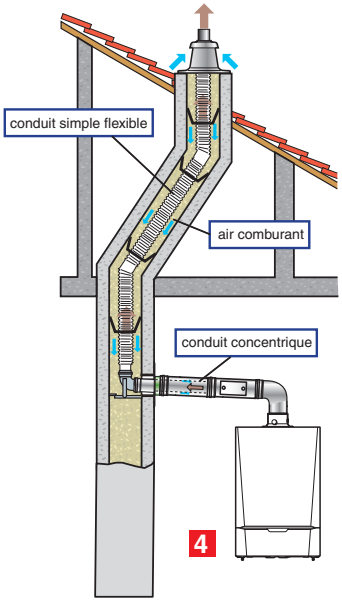

FUM_F0003B

Nota : Les configurations $C_{92(x)}$ et $C_{93(x)}$ correspondent anciennement aux configurations $C_{32(x)}$ et $C_{33(x)}$ avec récupération d'un conduit de cheminée existant.

RACCORDEMENT EN BI-FLUX

Utilisation de conduits simples rigides avec Avis technique ou DTA du CSTB obligatoire

Le terminal d'évacuation des fumées doit déboucher verticalement en toiture conformément à l'arrêté du 02/08/1977 - article 18 § IV, modifié par l'arrêté du 27/4/2009.
Le terminal d'arrivée d'air comburant doit être implanté sur une façade à plus de 1,80 m au-dessus du sol ou bien protégé contre les interventions extérieures susceptibles de nuire à leur fonctionnement normal.
Les orifices d'évacuation des appareils doivent être situés selon les prescriptions indiquées en pages 4 et 5 de cette brochure.

➪ Dans l'habitat individuel :
Le local où est situé l'appareil doit se trouver à la verticale du pied du conduit d'évacuation des fumées, et il doit être ventilé :
- soit par la ventilation du logement si le local fait partie du volume habitable
- soit par des ouvertures haute et basse d'au moins 50 cm² chacune

Cas du conduit d'évacuation des fumées en coffrage :
La 1ère paroi traversée par le conduit d'évacuation des fumées (1er plancher) délimite le début d'un coffrage classé M1, de plancher à plancher, spécifique et qui doit être installé pour protéger le conduit sur toute sa hauteur dans la traversée de toutes les autres pièces et circulations. L'étanchéité de la traversée de ce 1er plancher doit être réalisé par une rosace en silicone prévue à cet effet. La distance entre la paroi extérieure du conduit d'évacuation des fumées et le coffrage doit être supérieure ou égale à 50 mm. L'espace entre conduit et coffrage est mis en communication en partie haute avec l'extérieur soit directement, soit au niveau des combles non aménageables ou en sous-toiture par une ouverture de 100 cm² mini.

➪ Dans l'habitat collectif :
Les dispositions constructives préconisées pour l'habitat individuel doivent être respectées à l'exception du point suivant : dans le domaine d'emploi considéré, les conduits d'évacuation des fumées sont positionnés dans une gaine technique spécifique coupe-feu 1/4 h. Cette gaine est munie en partie haute d'une grille d'aération sur l'extérieur de 100 cm².

5 C52 et C53 Raccordement en bi-flux

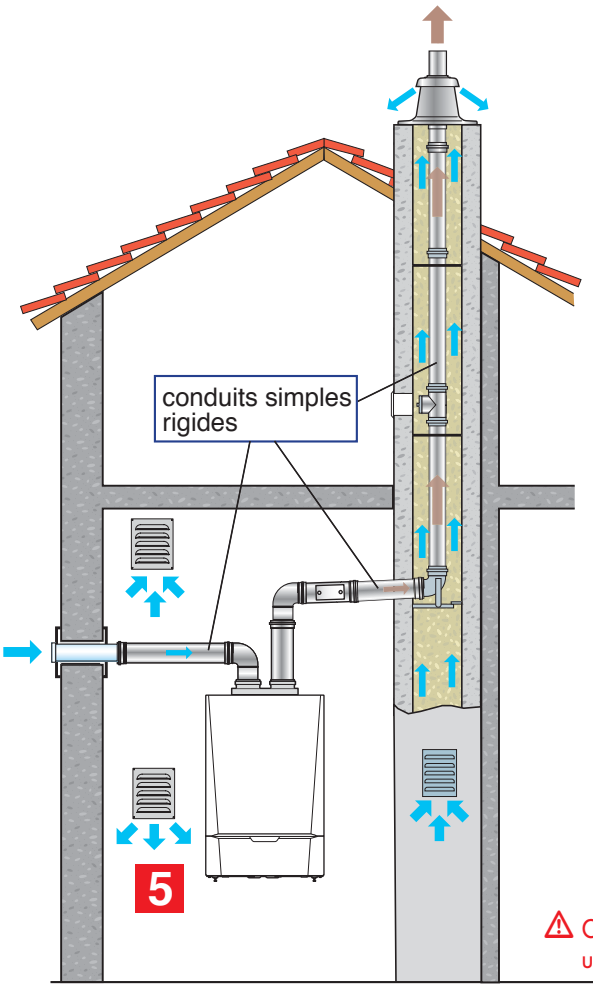

⚠ Configuration possible uniquement en chaufferie

FUM_0004C

RACCORDEMENT EN CHEMINÉE

Utilisation de conduits simples rigides ou flexibles avec Avis technique ou DTA du CSTB obligatoire

Le terminal d'évacuation des fumées doit déboucher verticalement en toiture conformément à l'arrêté du 02/08/1977 - article 18 § IV, modifié par l'arrêté du 27/4/2009.

Les orifices d'évacuation des appareils doivent être situés selon les prescriptions indiquées en page 4 et 5 de cette brochure.

Sous réserve du respect de la réglementation en vigueur, ce système est raccordable à des appareils dont la température des produits de combustion en fonctionnement normal est inférieure ou égale à 160 °C.

Dans les bâtiments d'habitation, l'utilisation de ce système est limitée aux immeubles des 1ère et 2ème familles. Dans le cas de la configuration « réutilisation d'un conduit individuel existant », l'utilisation du système est possible dans tous les immeubles quelle que soit la famille.

L'appareil peut être implanté :

- selon la puissance :
  - dans une chaufferie ou mini-chaufferie
  - ou dans un local annexe situé hors du volume habitable et à la condition que le débit calorifique Qn soit < 85 kW
- en l'absence de locaux particuliers, dans le volume habitable et aux conditions suivantes :
  - débit calorifique de l'appareil < 35 kW
  - il n'y a pas d'autre appareil de combustion fonctionnant en tirage naturel dans le logement (foyer ouvert en particulier).
  - les parties en pression doivent être entourées d'air.

Les conduits desservant les appareils doivent être placés en gaine verticale continue dans la hauteur du bâtiment.

Cette gaine doit être :

- construite en matériau M0 ou A2-s1, d0 et de résistance au feu équivalente à celle des parois traversées imposée par la réglementation relative à la sécurité contre l'incendie.
- ventilée par des ouvertures permanentes haute et basse débouchant directement sur l'extérieur.
- équipée d'une trappe d'accès pouvant s'ouvrir de l'intérieur et de section 0,60 x 0,60 m avec un degré PF 1/2 heure.
- sans aucune autre ouverture en dehors de celles nécessaires pour la ventilation et l'accès.

Aération du local chaudière ou de la chaufferie :

La section de l'aération obligatoire doit être dans le cas d'une amenée d'air directe, d'une surface minimale de 50 cm² jusqu'à une puissance de 25 kW et de 70 cm² pour une puissance comprise entre 25 et 70 kW (NF DTU P 45 204).

Pour les chaudières de puissance nominale supérieure à 70 kW, d'après DTU 65.4 (NF P 52-221),

Aération basse et haute obligatoires :

- Aération haute :
  Section égale à la moitié de la section totale des conduits de fumée avec un minimum de 2,5 dm²
- Aération basse :
  Amenée d'air directe : $S\ (dm^2) \geq \frac{0{,}86\ P}{20}$

  P = Puissance installée en kW

Les entrées d'air seront disposées de telle manière, par rapport aux orifices de ventilation haute, que le renouvellement d'air intéresse l'ensemble du volume de la chaufferie.

6 7 8 Raccordement en cheminée

B22P, B23P

Conduit de fumées en pression

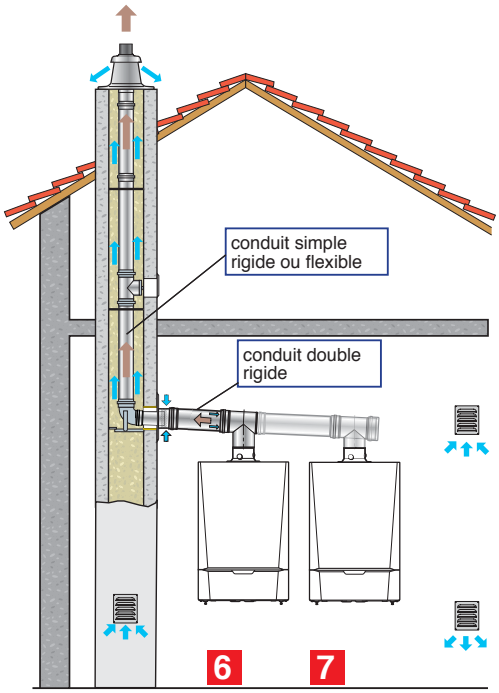

B22, B23

Conduit de fumées en dépression, insensible à l'humidité

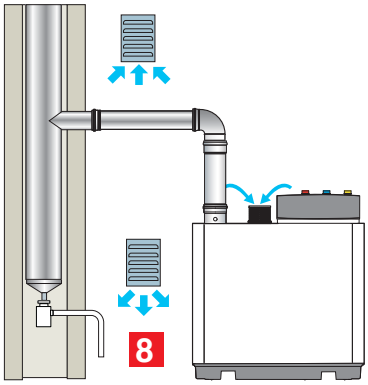

FUM_F0005D

RACCORDEMENT À UN CONDUIT COLLECTIF 3CE P

Utilisation d'un kit de raccordement spécifique

L'utilisation d'un conduit collectif 3CE P disposant d'un DTA (Document Technique d'Application) du CSTB est obligatoire.
Les chaudières doivent obligatoirement être équipées d'un clapet obturateur de fumées homologué avec la chaudière.

Il est possible d'installer des chaudières de puissances différentes sur un même conduit.

Deux configurations d'installation sont possibles :

12 Raccordement sur un conduit collectif intérieur concentrique

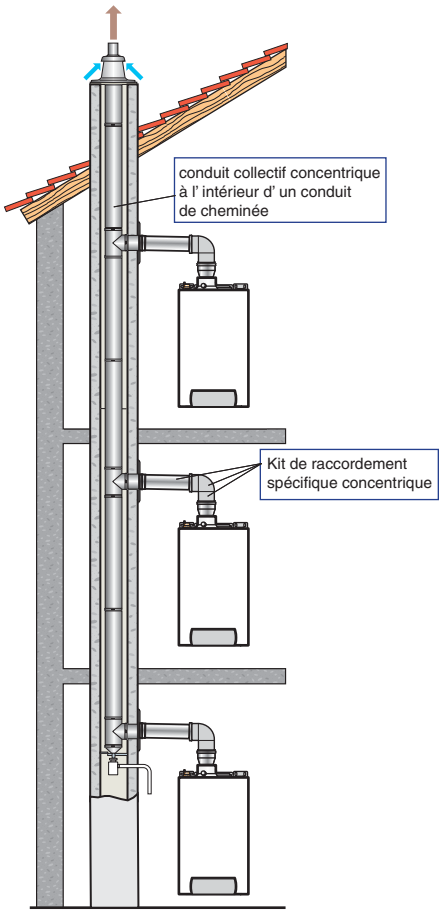

12

13 Raccordement sur un conduit collectif isolé extérieur simple (adapté à la rénovation de logements collectifs)

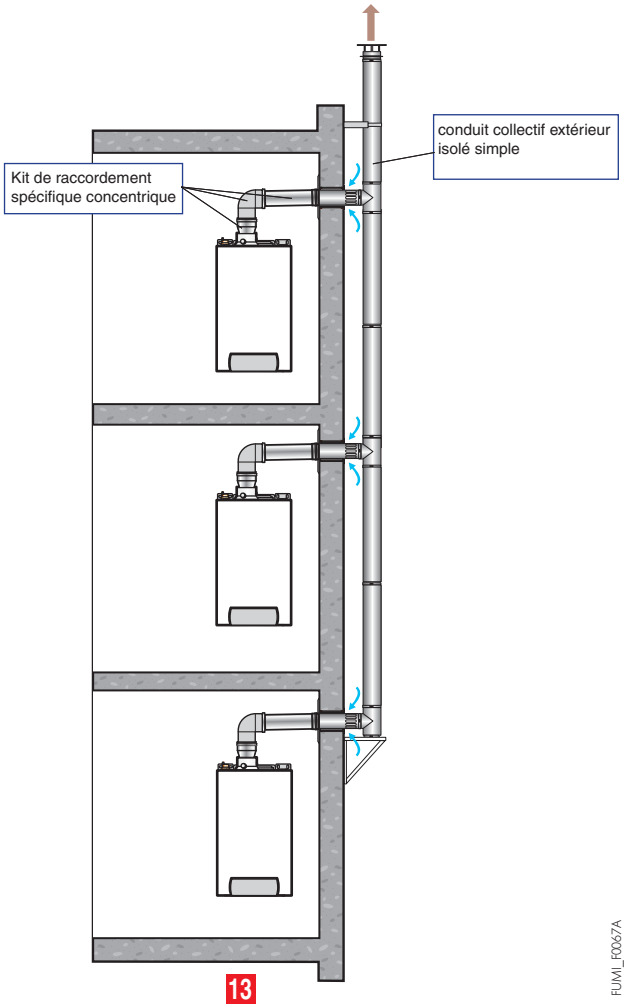

13

FUMI_F0067A

INFORMATIONS SPÉCIFIQUES AU CONDUIT D'ÉVACUATION FLEXIBLE EN PPS

- PPs : Poly Propylène
- couleur : blanc
- aspect : flexible (flex PPs)
- N° d'homologation : Z-7.2-1454
- N° d'avis technique : 14/08-1289

Concerne les types 4 6 et les colis « conduit flex » :
DY 897 (Ø 80 mm, Lg 12,5 m), DY 896 (Ø 80, Lg 50 m),
DY 889 (Ø 110 mm, Lg 15 m) et DY 890 (Ø 110 mm, Lg 25 m).

Le montage et la mise en service doivent être effectués par un professionnel qualifié qui assurera l'installation et le raccordement dans le respect des règles de l'art et des normes et réglementations en vigueur.

Recommandations importantes :
- Le conduit flexible doit être monté en suspension. Le dispositif d'accrochage étant intégré au terminal,
- Le montage commence par le haut, au moyen d'un outil d'aide à l'insertion : colis DY 901 (Ø 80 mm, ou DY 894 (Ø 110 m),
- Ne pas utiliser le conduit flexible pour des applications horizontales.
- Faites vérifier et/ou nettoyer la gaine/cheminée par une entreprise qualifiée en fumisterie.

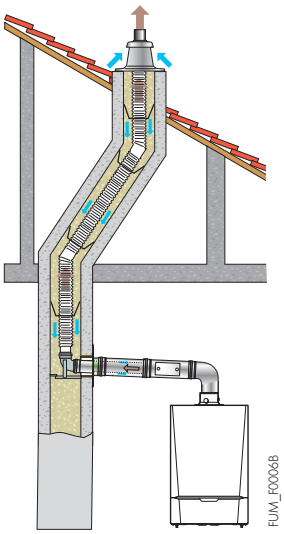

Conseils de montage :
- Les étoiles de centrage doivent être montées au moins tous les 2 m sur le conduit flexible et avant et après chaque tube de visite droit,
- Sur demande du ramoneur, un tube de visite droit peut être monté. Cette pièce permet de contrôler et/ou de nettoyer le conduit flexible depuis l'intérieur. Prendre en compte le signe inscrit sur le tube de visite droit lors du montage afin d'éviter un montage défectueux qui pourrait entraîner une fuite,
- Les pièces de couplage servent à raccorder les longueurs de conduits flexibles entre elles. Respecter la direction de l'installation pour que la condensation puisse s'évacuer vers le bas,
- L'outil d'aide à l'insertion est conçu pour effectuer un montage facile et simple du conduit flexible. Il peut être utilisé pour tirer le conduit flexible depuis le haut ainsi que dans l'autre sens.

CONSEILS PRATIQUES

Désignation	mesure à appliquer	concerne
Traversée de paroi	sous fourreau si contact direct	plâtre/acier - plâtre/aluminium - polystyrène/conduits
Espace annulaire	obturation par matériau neutre	aux extrémités, entre fourreau et conduits ou entre paroi et conduits
Passage	ni encastré, ni engravé, ni enrobé, ni scellé, ni bloqué	incorporation des conduits dans les éléments de construction
Fixation	par colliers proches et au-dessus des emboîtures	maintien des conduits aux éléments de construction
Assemblage	emboîtements montés partie femelle vers le haut	éléments de conduits à emboîture (emboîture ou joint hors traversée de plancher)
Étanchéité	assurée par moyens mécaniques (exclus pâtes, colles ou adhésifs)	assemblage de conduits et de pièces démontables
Écart au feu	aucune	non concerné
Protection	contre les chocs mécaniques par un habillage	conduits concentriques traversant une autre pièce habitable que le local d'installation
Condensats	neutralisation des condensats	pour des puissances utiles > 2000 kW sauf arrêté Préfectoral local
Recoupes de conduits	découpe propre ébavurée à l'aide d'outils appropriés	pour les longueurs droites et les terminaux horizontaux

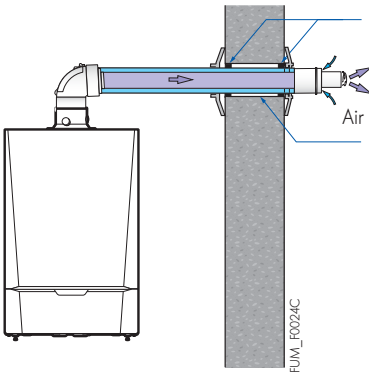

Pente des conduits horizontaux (sauf précision contraire) :
- pour les chaudières à condensation : pente de 2 % vers l'appareil
- pour les chaudières classiques : pente de 2 % vers l'extérieur

Afin de faciliter l'assemblage des conduits et accessoires entre eux, le graissage des joints est conseillé. Le carottage des murs permettant la mise en place des terminaux s'apparentera au minimum aux diamètres de ces derniers.

Les cotes indiquées dans cette brochure sont données en mm avec une précision de + ou - 5 mm et sous réserve de modification.

1 Configuration C_{13x} - ventouse horizontale concentrique ALU/PPS (raccordement sur mur extérieur ou en sortie de toiture)

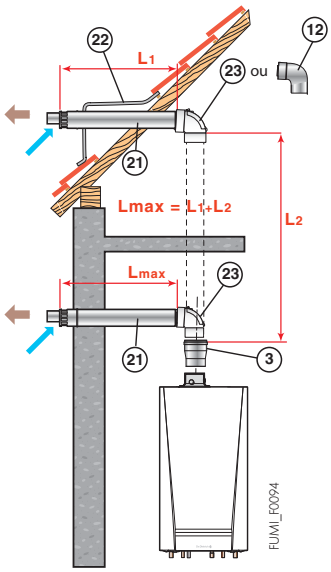

Ø de raccord. (mm)	Longueur équivalente (m) 60/100	80/125
Coude 87°	1,1	1,5
Coude 45°	0,8	1,0
Coude 30°	0,7	-
Coude 15°	0,5	-
Tube de visite	0,5	0,6
Té de visite	2,2	2,7
Coude de visite	-	2,0
Récup. condensats	-	0,8

Chaudière type \ Ø de racc. (mm)	Lmax (m) 60/100	80/125
HYBRIS POWER MCE 24	2,5	21,5
HYBRIS POWER MCE 24/28 MI	–	12,5

Chaudière représentée :
MCE raccordée à la ventouse horizontale
Ø 80/125 mm (colis DY 882) + Adaptateur
Ø 80/125 mm (colis DY 708)

➪ **Accessoires de fumisterie Alu/PPs nécessaires au minimum et obligatoires pour le raccordement à une ventouse horizontale :**

Désignation	Schémas cotés/Repères	Chaudière type	HYBRIS POWER MCE	
		Ø de racc. (mm)	60/100	80/125
		Colis/Réf.		
Terminal horizontal Ø 60/100 mm avec coude à 87°	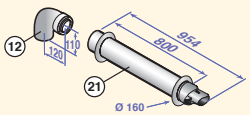	**DY 871** 100008296	X	
Terminal horizontal Ø 80/125 mm avec coude de visite	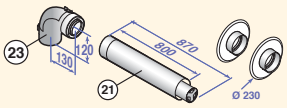	**DY 882** 100011365		X
Adaptateur 60/100 sur Ø 80/125 mm	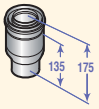 3	**DY 708** 84887708		X

➪ **Autres accessoires de fumisterie, voir pages 78 (Alu/PPs) et 84 (accessoires communs)**

2 Configuration C33x - Ventouse verticale concentrique ALU/PPS (raccordement sur toit en pente ou toit plat)

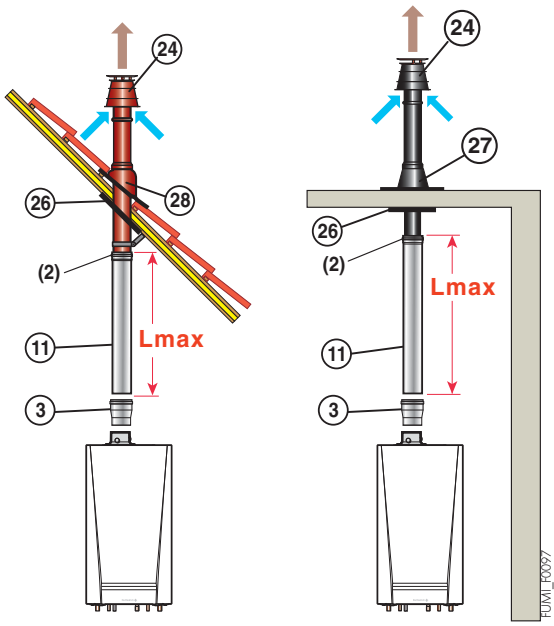

Ø de raccord.	Longueur équivalente (m) 60/100	80/125
Coude 87°	1,1	1,5
Coude 45°	0,8	1,0
Coude 30°	0,7	-
Coude 15°	0,5	-
Tube de visite	0,5	0,6
Té de visite	2,2	2,7
Coude de visite	-	2,0
Récup. condensats	-	0,8

Chaudière type \ Ø de racc. (mm)	Lmax (m) 60/100	80/125
HYBRIS POWER MCE 24	3,5	19
HYBRIS POWER MCE 24/28 MI	-	14

Chaudière représentée :
MCE raccordée à la ventouse verticale
Ø 80/125 mm (colis DY 843) + Adaptateur
Ø 60/100 sur 80/125 mm (colis DY 708)

➪ **Accessoires de fumisterie Alu/PPs nécessaires au minimum et obligatoires pour le raccordement à une ventouse verticale**

Désignation	Schémas cotés/Repères	Chaudière type / Ø de raccord. (mm) / Colis/Réf.	HYBRIS POWER MCE 60/100 (2) ou 80/125
Terminal vertical Ø 80/125 mm (couleur noire ou rouge)	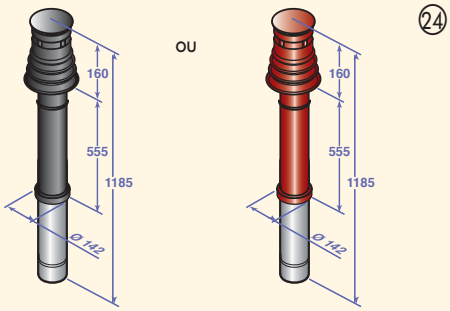	**DY 843** 100002732 (noir) ou **DY 844** 100002733 (rouge)	X
Adaptateur Ø 80/125 mm sur 60/100 mm	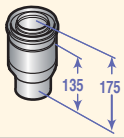	**DY 708** 84887708	X (2)

(2) Pour raccorder les chaudières MCE 24 en Ø 60/100 mm, l'adaptateur ③ (DY 708) est à placer directement à la base du terminal vertical.

➪ **Autres accessoires de fumisterie, voir pages 78 (Alu/PPs) et 84 (accessoires communs)**

3 Configuration C93x - conduits concentriques ALU/PPS en chaufferie, conduits PPS simples "rigides" en cheminée (air comburant en contre-courant)

⚠ Ce type de configuration est couvert par le DTA 14/08-1289

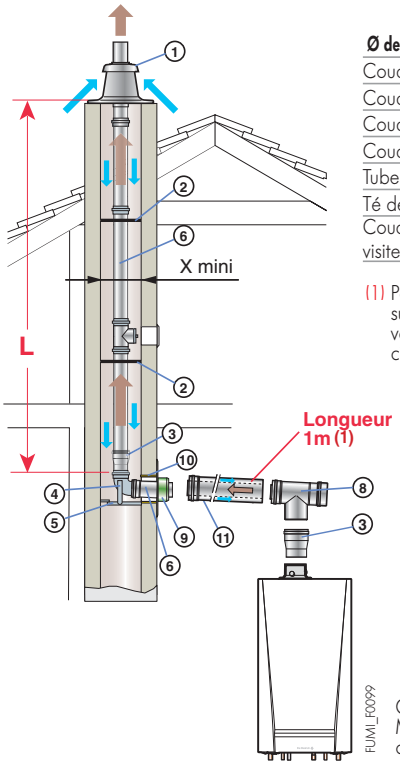

Ø de racc. (mm)	Longueur équivalente (m) 60/100	80/125	60	80
Coude 87°	1,1	1,5	1,1	1,9
Coude 45°	0,8	1,0	0,6	1,2
Coude 30°	0,7	-	0,9	0,4
Coude 15°	0,5	-	0,6	0,2
Tube de visite	0,5	0,6	0,3	0,3
Té de visite	2,2	2,7	2,9	4,2
Coude de visite	-	2,0	-	1,9

(1) Pour chaque mètre de conduit horizontal supplémentaire, retirer 1,2 m à la longueur verticale Lmax indiquée dans le tableau ci-contre.

Chaudière type \ Ø de racc. (mm) - en chaufferie / - en cheminée	Lmax (m) 80/125 / 80
HYBRIS POWER MCE 24	40
HYBRIS POWER MCE 24/28 MI	23

Chaudière représentée : MCE raccordée en Ø 80/125 mm en chaufferie et Ø 80 mm en cheminée

➪ **Accessoires de fumisterie Alu/PPs ou PPs nécessaires au minimum et obligatoires pour le raccordement air/fumées par conduits rigides dans un conduit de cheminée existant :**

Désignation	Schémas cotés/Repères	Chaud. type/ Ø de racc. (mm) - en chaufferie / - en cheminée / Colis/ Réf.	HYBRIS POWER MCE 80/125 / 80
Kit de raccordement chaudière Ø 80/125 mm	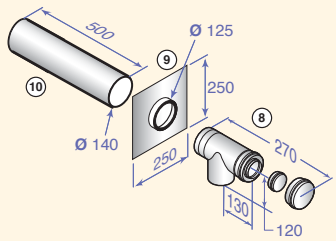	**DY 716** 84887716	X
Kit de raccordement cheminée Ø 80 mm	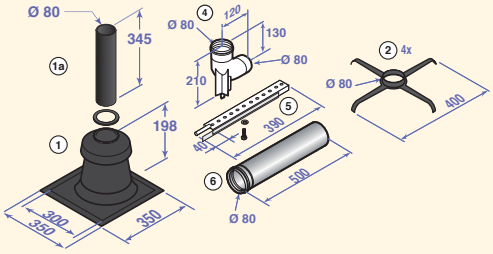	**DY 717** 84887717	X
Adaptateur 60/100 sur Ø 80/125 mm	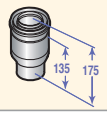	**DY 708** 84887708	X

➪ **Autres accessoires de fumisterie, voir pages 78 (Alu/PPs), 80 (PPs rigide) et 84 (accessoires communs)**

4 Configuration C93x - conduits concentriques ALU/PPS en chaufferie, conduits PPS simples "Flex" en cheminée (air comburant en contre-courant)

⚠ Ce type de configuration est couvert par le DTA 14/08-1289

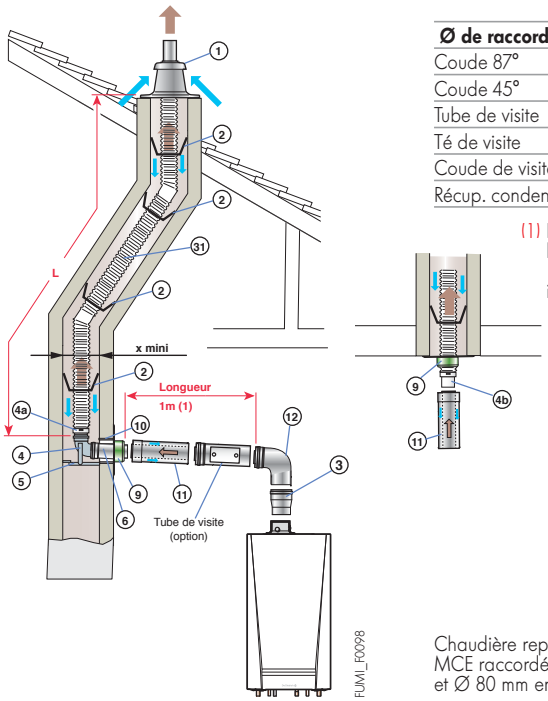

Ø de raccord. (mm)	Longueur équivalente (m) 80/125	80 flex
Coude 87°	1,5	-
Coude 45°	1,0	-
Tube de visite	0,6	0,3
Té de visite	2,7	-
Coude de visite	2,0	-
Récup. condensats	0,8	-

(1) Pour chaque mètre de conduit horizontal supplémentaire, retirer 1,2 m à la longueur vertical Lmax indiquée dans le tableau ci-contre.

Chaudière type \ Ø de raccord. (mm) - en chaufferie - en cheminée	Lmax (m) 80/125 80
HYBRIS POWER MCE 24	21
HYBRIS POWER MCE 24/28 MI	16

Chaudière représentée :
MCE raccordée en Ø 80/125 mm en chaufferie
et Ø 80 mm en cheminée

➪ **Accessoires de fumisterie Alu/PPs et PPs nécessaires au minimum et obligatoires pour le raccordement par conduit flex dans un conduit de cheminée existant :**

Désignation	Schémas cotés/Repères	Chaudières type / Ø de racc. (mm) - en chaufferie / - en cheminée	HYBRIS POWER MCE 80/125 / 80	
		Colis/ Réf.	perpendiculaire au conduit	sous conduit
Kit de raccordement chaudière Ø 80/125 mm perpendiculaire au conduit	DY 849	DY 849 100003271	X	
Kit de raccordement chaudière Ø 80/125 mm sous conduit	DY 850	DY 850 10003272		X
Pièce d'adaptation conduit flex	46	DY 904 100015880		X
Kit de raccordement cheminée Ø 80 mm		DY 895 100015325	X	
Terminal avec solin pour conduit flex	1	DY 899 100015329		X
Adaptateur Ø 80/125 sur 60/100 mm	3	DY 708 84887708	X	X
Conduit flex Ø 80 mm Lg 12,5 m (1)	31	DY 897 100015327	X	X

(1) d'autres longueurs de conduits flex sont disponibles - voir page 81

➪ **Autres accessoires de fumisterie, voir pages 78 (Alu/PPs), 81 (PPs flex) et 84 (accessoires communs)**

5 Configuration C53 - conduits air et fumées séparés en ALU (air comburant pris à l'extérieur)

⚠ Ce type de configuration est couvert par le DTA 14/08-1287

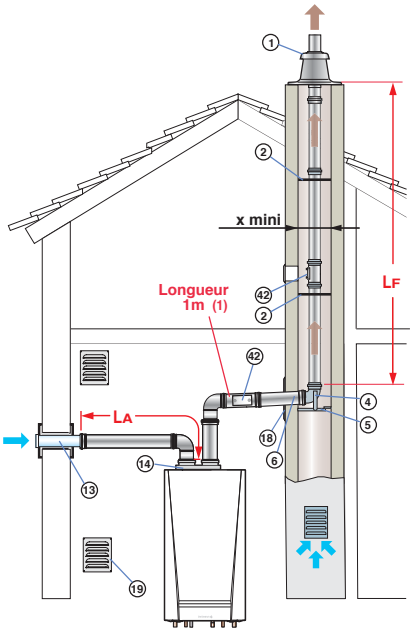

Ø de raccord. (mm)	Longueur équivalente (m) 80 (Alu)
Coude 87°	1,2
Coude 45°	0,9
Tube de visite	0,5
Té de visite	2,8

(1) Pour chaque mètre de conduit horizontal supplémentaire, retirer 1,2 m à la longueur verticale Lmax indiquée dans le tableau ci-contre.

Lmax : (LA + LF) max.

Chaudière type / avec adaptateur bi-flux (Ø mm)	Lmax (m) Ø 60/100 sur 2 x 80
HYBRIS POWER MCE 24	40
HYBRIS POWER MCE 24/28 MI	23

Chaudière représentée : MCE

⚠ Cette configuration n'est possible qu'en chaufferie

➪ **Accessoires de fumisterie en Alu nécessaires au minimum et obligatoires pour le raccordement par conduits air/fumées séparés (bi-flux) :**

Désignation	Schémas cotés/Repères	Chaudières type / Adaptateur bi-flux Ø (mm) / Colis/Réf.	HYBRIS POWER MCE 60/100 sur 2 x 80
Adaptateur bi-flux Ø 60/100 mm sur 2 x 80 mm	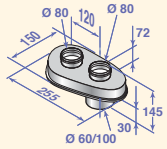 ⑭	**DY 723** 84887723	X
Prise d'air extérieure Ø 80 mm	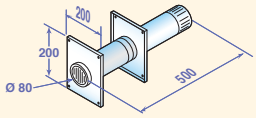 ⑬	**DY 38** 84887438	X
Kit de raccordement cheminée Ø 80 mm	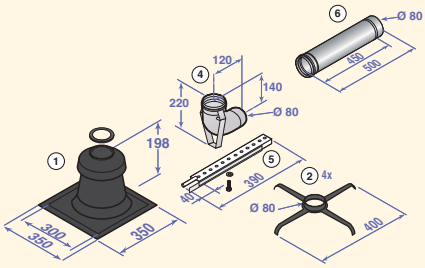	**DY 711** 84887711	X
Plaque de finition cheminée Ø 80 mm	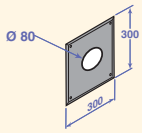 ⑱	**DY 757** 84887757	X

➪ **Autres accessoires de fumisterie, voir pages 82 (Alu) et 84 (accessoires communs)**

6 Configuration B23P - raccordement à une cheminée par conduits concentriques ALU/PPS en chaufferie, PPS simples "rigides" en cheminée (air comburant pris en chaufferie ou dans le local d'installation)

⚠ Ce type de configuration est couvert par le DTA 14/08-1289 + 14/08-1289*01 Add.

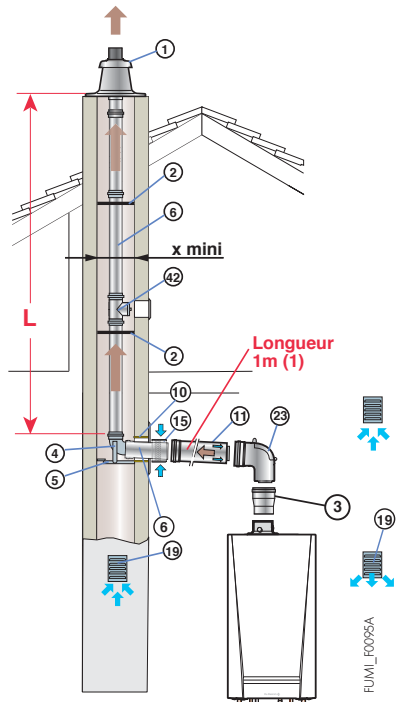

Ø de raccord. (mm)	Longueur équivalente (m) 80	80/125
Coude 87°	1,9	1,5
Coude 45°	1,2	1,0
Coude 30°	0,4	-
Coude 15°	0,2	-
Té de visite	4,2	2,7
Tube de visite	0,3	0,6
Coude de visite	1,9	2,0
Récup condensats	1,3	0,8

(1) Pour chaque mètre de conduit horizontal supplémentaire, retirer 1,2 m à la longueur verticale Lmax indiquée dans le tableau ci-contre.

Chaudière type / Ø de racc. (mm) - en chaufferie - en cheminée	Lmax (m) 80/125 80 rigide
HYBRIS POWER MCE 24	40
HYBRIS POWER MCE 24/28 MI	34

Chaudière représentée : MCE

➪ **Accessoires de fumisterie en PPs nécessaires au minimum et obligatoires pour le raccordement à la cheminée par conduits rigides :**

Désignation	Schémas cotés/Repères	Chaudières type	HYBRIS POWER MCE
		Ø de racc. (mm) - en chaufferie	80/125
		Ø de racc. (mm) - en cheminée	80
		Colis/Réf.	
Kit de raccordement chaudière Ø 80/125 mm	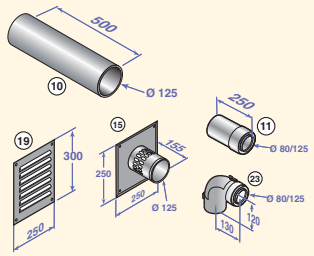	DY 913 100017527	X
Kit de raccordement cheminée Ø 80 mm rigide	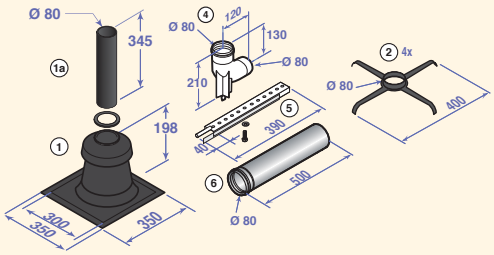	DY 717 84887717	X
Adaptateur Ø 80/125 mm sur 60/100 mm	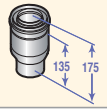	DY 708 84887708	X

➪ **Autres accessoires de fumisterie, voir pages 78 (Alu/PPs), 80 (PPs rigides) et 84 (accessoires communs)**

6 Configuration B23P - raccordement à une cheminée par conduits concentriques ALU/PPS en chaufferie, PPS simples "flex" en cheminée (air comburant pris en chaufferie ou dans le local d'installation)

⚠ Ce type de configuration est couvert par le DTA 14/08-1289 + 14/08-1289*01 Add.

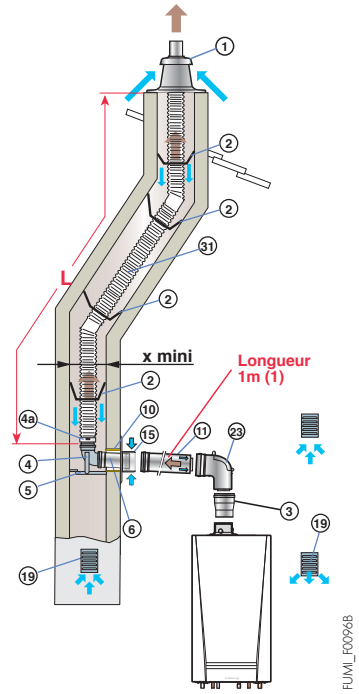

Ø de raccord. (mm)	Longueur équivalente (m) 80 rigide	80 flex	80/125
Coude 87°	1,9	-	1,5
Coude 45°	1,2	-	1,0
Coude 30°	0,4	-	-
Coude 15°	0,2	-	-
Té de visite	4,2	-	2,7
Tube de visite	0,3	0,3	0,6
Coude de visite	1,9	-	2,0
Récup. condensats	1,3	-	0,8

(1) Pour chaque mètre de conduit horizontal supplémentaire, retirer 1,2 m à la longueur verticale Lmax indiquée dans le tableau ci-contre.

Chaudière type / Ø de racc. (mm) - en chaufferie - en cheminée	Lmax (m) 80/125 80 flex
HYBRIS POWER MCE 24	40*
HYBRIS POWER MCE 24/28 MI	22

(*) ⚠ La hauteur maxi dans le conduit de fumées du coude support à la sortie ne doit pas excéder 25 m (PPs flex). Si des longueurs supérieures sont mises en œuvre, des colliers de fixation devront être rajoutés par tranche de 25 m.

Chaudière représentée : MCE

➪ **Accessoires de fumisterie en PPs nécessaires au minimum et obligatoires pour le raccordement à la cheminée par conduits rigides en chaufferie et flex en cheminée en configuration B_{23P}**

Désignation	Schémas cotés/Repères	Chaudières type	HYBRIS POWER MCE
		Ø de racc. (mm) - en chaufferie	80/125
		Ø de racc. (mm) - en cheminée	80
		Colis/Réf.	
Kit de raccordement chaudière Ø 80/125 mm	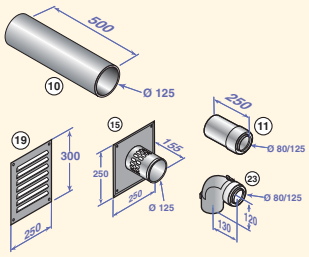	**DY 913** 100017527	X
Kit de raccordement cheminée Ø 80 mm flex	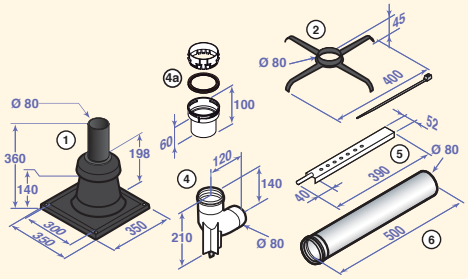	**DY 895** 100015325	X
Adaptateur Ø 80/125 mm sur 60/100 mm	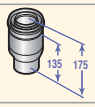	**DY 708** 84887708	X
Conduit flex Ø 80 mm Lg 12,5 m (1)		**DY 897** 100015327	X

(1) d'autres longueurs de conduits flex sont disponibles - voir page 81

➪ **Autres accessoires de fumisterie, voir pages 78 (Alu/PPs), 81 (PPs flex) et 84 (accessoires communs)**

NOTES

1 Configuration C13x - ventouse horizontale concentrique ALU/PPS (raccordement sur mur extérieur ou en sortie de toiture)

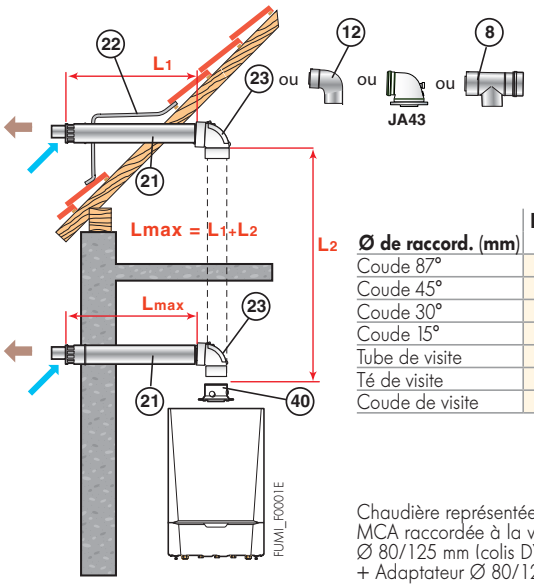

Ø de racc. (mm)	Longueur équivalente (m) 60/100	80/125
Coude 87°	1,1	1,5
Coude 45°	0,8	1,0
Coude 30°	0,7	-
Coude 15°	0,5	-
Tube de visite	0,5	0,6
Té de visite	2,2	2,7
Coude de visite	-	2,0

Chaudière type \ Ø de racc. (mm)	Lmax (m) 60/100	80/125
INNOVENS MCA 10	4,1	8,0
MODULENS G® AGC 10/15, 15 INNOVENS MCA 15	12	12,3
INNOVENS MCA 25	3,5	20
MODULENS G® AGC 25 TWINEO EGC 17/29, 25 INNOVENS MCA 25/28 MI, 25/28 BIC	4,2	20
MODULENS G® AGC 35 INNOVENS MCA 35	3,5	17,6
QUADRODENS DUC 25	12	-

Chaudière représentée :
MCA raccordée à la ventouse horizontale
Ø 80/125 mm (colis DY 882)
+ Adaptateur Ø 80/125 mm (colis HR 38)

➪ **Accessoires de fumisterie Alu/PPs nécessaires au minimum et obligatoires pour le raccordement à une ventouse horizontale :**

Désignation	Schémas cotés/Repères	Chaudière type	MODULENS G® AGC, INNOVENS MCA		TWINEO EGC		QUADRODENS DUC
		Ø de racc. (mm)	60/100	80/125	60/100	80/125	60/100
		Colis/Réf.					
Terminal horizontal Ø 60/100 mm avec coude à 87°	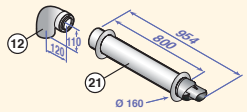	**DY 871** 100008296			X (1)		
Terminal horizontal Ø 60/100 mm avec coude de visite	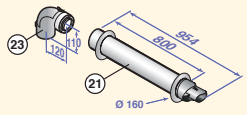	**HR 48** 100013756	X (1)				
Terminal horizontal Ø 60/100 mm avec Té de visite et tube rallonge Lg 0,5 m	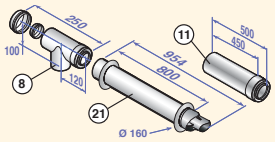	**DY 872** 100008297					X (1)
Terminal horizontal Ø 80/125 mm avec coude de visite	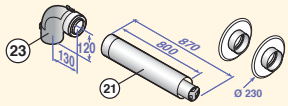	**DY 882** 100011365		X		X	X
Coude réduit Ø 60/100 mm	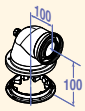 12	**JA 43** 100018253	X (2)		X (2)		
Adaptateur Ø 80/125 mm	40	**HR 38** S 100465		X		X	

(1) Accessoires livrés d'origine avec la chaudière avec ventouse horizontale correspondante
(2) En remplacement du coude livré avec le colis HR 48 ou DY 871, pour gagner de la place en hauteur pour la sortie ventouse :
- 70 mm (se visse directement sur la chaudière après démontage de la buse existante)

➪ **Autres accessoires de fumisterie, voir pages 78 (Alu/PPs) et 84 (accessoires communs)**

2 Configuration C33x - ventouse verticale concentrique ALU/PPS (raccordement sur toit en pente ou toit plat)

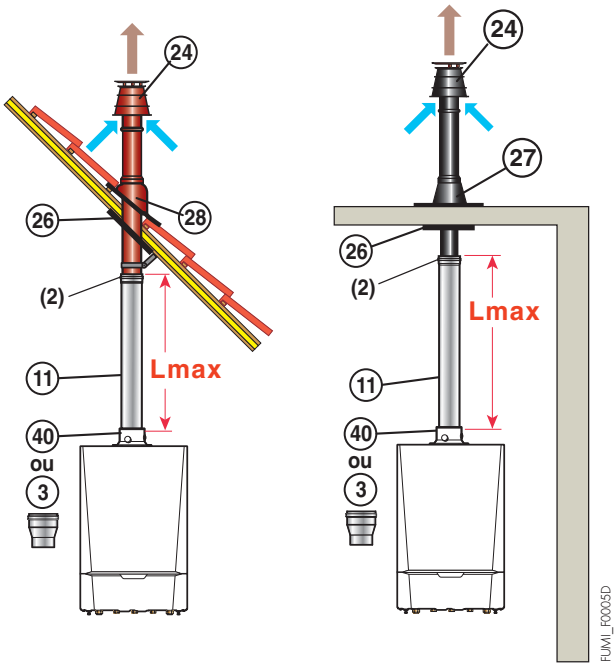

Chaudière représentée :
MCA raccordée à la ventouse verticale Ø 80/125 mm (colis DY 843)
+ Adaptateur Ø 80/125 mm (colis HR 38)

Chaudière type \ Ø de racc. (mm)	Lmax (m) 60/100	Lmax (m) 80/125
INNOVENS MCA 10	5,9	6,8
MODULENS G® AGC 10/15, 15 INNOVENS MCA 15	13	10,7
INNOVENS MCA 25	4,9	20
MODULENS G® AGC 25 TWINEO EGC 17/29, 25 INNOVENS MCA 25/28 MI, 25/28 BIC	5,5	20
MODULENS G® AGC 35 INNOVENS MCA 35	–	19
QUADRODENS DUC 25-…	11,5	10

Ø de raccord.	Longueur équivalente (m) 60/100	Longueur équivalente (m) 80/125
Coude 87°	1,1	1,5
Coude 45°	0,8	1,0
Coude 30°	0,7	-
Coude 15°	0,5	-
Tube de visite	0,5	0,6
Té de visite	2,2	2,7
Coude de visite	-	2,0
Récup. condensats	-	0,8

➪ **Accessoires de fumisterie Alu/PPs nécessaires au minimum et obligatoires pour le raccordement à une ventouse verticale**

Désignation	Schémas cotés/Repères	Chaudière type / Ø de raccord. (mm) / Colis/Réf.	QUADRODENS DUC 60/100 (2) ou 80/125	MODULENS G® AGC, TWINEO EGC, INNOVENS MCA 60/100 (2)	MODULENS G® AGC, TWINEO EGC, INNOVENS MCA 80/125
Terminal vertical Ø 80/125 mm (couleur noire ou rouge)	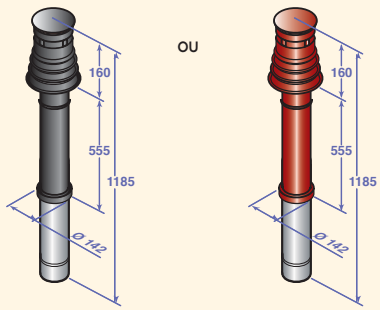 (24)	**DY 843** 100002732 (noir) ou **DY 844** 100002733 (rouge)	X (1)	X (1)	X (1)
Adaptateur Ø 80/125 mm sur 60/100 mm	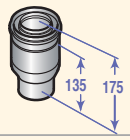 (3)	**DY 708** 84887708	X (1) (2)	X (2)	
Adaptateur Ø 80/125 mm (remplace l'adaptateur Ø 60/100 mm monté d'origine)	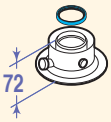 (40)	**HR 38** S100465			X (1)

(1) Accessoires livrés d'origine avec la chaudière avec ventouse verticale correspondante.
(2) Pour raccorder ces chaudières en Ø 60/100 mm, l'adaptateur (3) (DY 708) est à placer directement à la base du terminal vertical.

➪ **Autres accessoires de fumisterie, voir pages 78 (Alu/PPs) et 84 (accessoires communs)**

3 Configuration C93x - conduits concentriques ALU/PPS en chaufferie, conduits PPS simples "rigides" en cheminée (air comburant en contre-courant)

⚠ Ce type de configuration est couvert par le DTA 14/08-1289

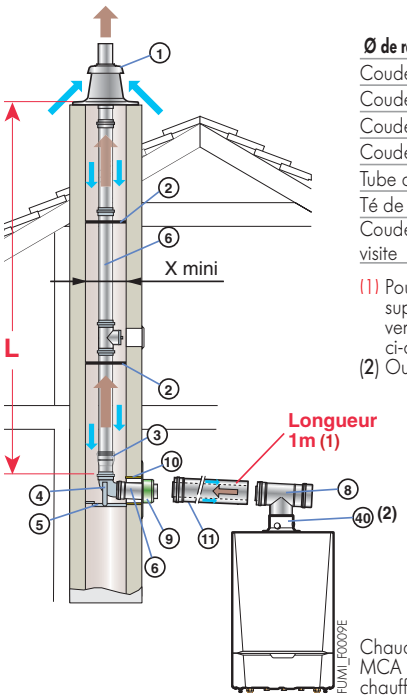

Ø de racc. (mm)	Longueur équivalente (m) 60/100	80/125	60	80
Coude 87°	1,1	1,5	1,1	1,9
Coude 45°	0,8	1,0	0,6	1,2
Coude 30°	0,7	-	0,9	0,4
Coude 15°	0,5	-	0,6	0,2
Tube de visite	0,5	0,6	0,3	0,3
Té de visite	2,2	2,7	2,9	4,2
Coude de visite	-	2,0	-	1,9

(1) Pour chaque mètre de conduit horizontal supplémentaire, retirer 1,2 m à la longueur verticale Lmax indiquée dans le tableau ci-contre.
(2) Ou emplacement ③ le cas échéant

Chaudière type / Ø de racc. (mm) - en chaufferie	Lmax (m) 60/100		80/125
- en cheminée	60	80	80
INNOVENS MCA 10	8,5	5,8	-
MODULENS G® AGC 10/15, 15 INNOVENS MCA 15	15	9,9	–
INNOVENS MCA 25	8,1	20	–
MODULENS G® AGC 25 TWINEO EGC 17/29, 25 INNOVENS MCA 25/28 MI, 25/28 BIC	9	20	–
MODULENS G® AGC 35 INNOVENS MCA 35	2,8	18	20
QUADRODENS DUC 25-…	13	20	–
x mini ⧄ (mm)	120	140	140
x mini ⌀ (mm)	140	160	160

Chaudière représentée : MCA 35 raccordée en Ø 80/125 mm en chaufferie et Ø 80 mm en cheminée

➪ Accessoires de fumisterie Alu/PPs ou PPs nécessaires **au minimum et obligatoires** pour le raccordement air/fumées par conduits rigides dans un conduit de cheminée existant :

Désignation	Schémas cotés/Repères	Chaudière type/ Ø de racc. (mm) - en chaufferie / - en cheminée / Colis/ Réf.	MODULENS G® AGC, TWINEO EGC, QUADRODENS DUC, INNOVENS MCA 60/100 60	MODULENS G® AGC, TWINEO EGC, QUADRODENS DUC, INNOVENS MCA 60/100 80	INNOVENS MCA 35 60/100 60	INNOVENS MCA 35 60/100 80	INNOVENS MCA 35 80/125 80
Kit de raccordement chaudière Ø 60/100 mm	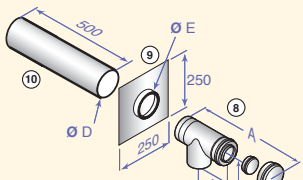	**DY 702** 84887702	X	X	X	X	
Kit de raccordement chaudière Ø 80/125 mm		**DY 716** 84887716					X
Kit de raccordement cheminée Ø 60 mm	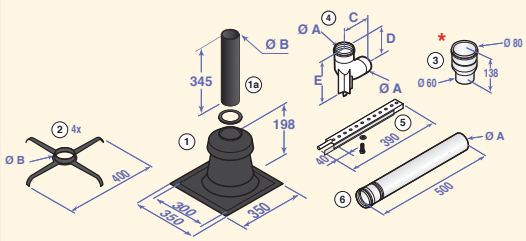	**DY 700** 84887700	X		X		
Kit de raccordement cheminée Ø 80 mm avec adaptateur Ø 60 sur 80 mm		**DY 701** 84887701		X		X	
Kit de raccordement cheminée Ø 80 mm		**DY 717** 84887717					X
Adaptateur Ø 80/125 mm		**HR 38** S100465					X

	A	B	C	D	E
DY 702	250	120	100	115	100
DY 716	270	130	120	140	125

	A	B	C	D	E
DY 700	60	60	110	120	180
DY 701	60	80	110	120	180
DY 717	80	80	120	130	210

* Uniquement pour DY 701

➪ Autres accessoires de fumisterie, voir pages 78 (Alu/PPs), 80 (PPs rigide) et 84 (accessoires communs)

4 Configuration C93x - conduits concentriques ALU/PPS en chaufferie, conduits PPS simples "Flex" en cheminée (air comburant en contre-courant)

⚠ Ce type de configuration est couvert par le DTA 14/08-1289

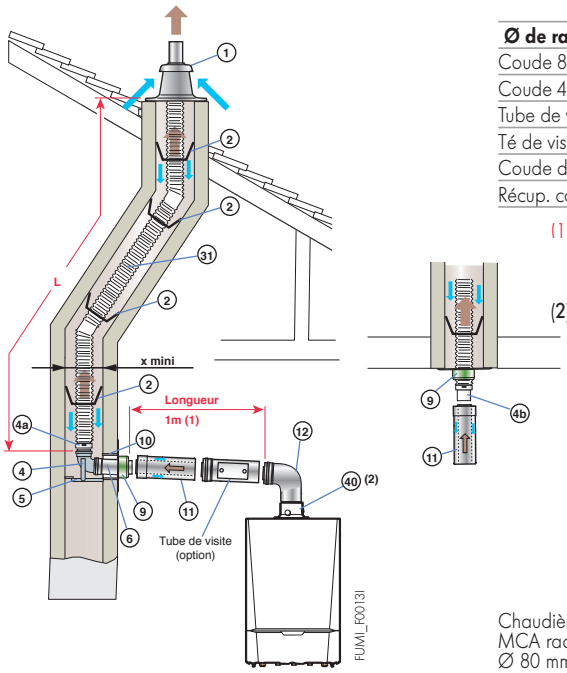

Ø de raccord. (mm)	Longueur équivalente (m) 80/125	80 flex
Coude 87°	1,5	-
Coude 45°	1,0	-
Tube de visite	0,6	0,3
Té de visite	2,7	-
Coude de visite	2,0	-
Récup. condensats	0,8	-

(1) Pour chaque mètre de conduit horizontal supplémentaire, retirer 1,2 m à la longueur vertical Lmax indiquée dans le tableau ci-contre.
(2) Ou emplacement ③ le cas échéant

Chaudière type \ Ø de raccord. (mm) - en chaufferie / - en cheminée	Lmax (m) 80/125 / 80
INNOVENS MCA 10	6,9
MODULENS G® AGC 10/15, 15 INNOVENS MCA 15	11,1
INNOVENS MCA 25	20
MODULENS G® AGC 25 TWINEO EGC 17/29, 25 INNOVENS MCA 25/28 MI, 25/28 BIC	20
MODULENS G® AGC 35 INNOVENS MCA 35	20
QUADRODENS DUC 25-…	17
x mini ⧄ (mm)	140
x mini ⌀ (mm)	160

Chaudière représentée :
MCA raccordée en Ø 80/125 mm en chaufferie et Ø 80 mm en cheminée

➪ **Accessoires de fumisterie Alu/PPs et PPs nécessaires au minimum et obligatoires pour le raccordement par conduit flex dans un conduit de cheminée existant :**

Désignation	Schémas cotés/Repères	Chaudières type / Ø de racc. (mm) - en chaufferie / - en cheminée / Colis/ Réf.	MODULENS G® AGC, TWINEO EGC, INNOVENS MCA 80/125 / 80 perpendiculaire au conduit	MODULENS G® AGC, TWINEO EGC, INNOVENS MCA 80/125 / 80 sous conduit	QUADRODENS DUC 80/125 / 80 perpendiculaire au conduit	QUADRODENS DUC 80/125 / 80 sous conduit
Kit de raccordement chaudière Ø 80/125 mm perpendiculaire au conduit	DY 849	DY 849 100003271	X		X	
Kit de raccordement chaudière Ø 80/125 mm sous conduit	DY 850	DY 850 10003272		X		X
Pièce d'adaptation conduit flex	㊻	DY 904 100015880		X		X
Kit de raccordement cheminée Ø 80 mm		DY 895 100015325	X		X	
Terminal avec solin pour conduit flex	①	DY 899 100015329		X		X
Adaptateur Ø 80/125 sur 60/100 mm	DY 708 ③ / HR 38 ㊵	DY 708 84887708			X	X
Adaptateur Ø 80/125 mm		HR 38 S100465	X	X		
Conduit flex Ø 80 mm Lg 12,5 m (1)	㉛	DY 897 100015327	X	X	X	X

(1) d'autres longueurs de conduits flex sont disponibles - voir page 81

➪ **Autres accessoires de fumisterie, voir pages 78 (Alu/PPs), 81 (PPs flex) et 84 (accessoires communs)**

5 Configuration C53 - conduits air et fumées séparés en ALU (air comburant pris à l'extérieur)

⚠ Ce type de configuration est couvert par le DTA 14/08-1287

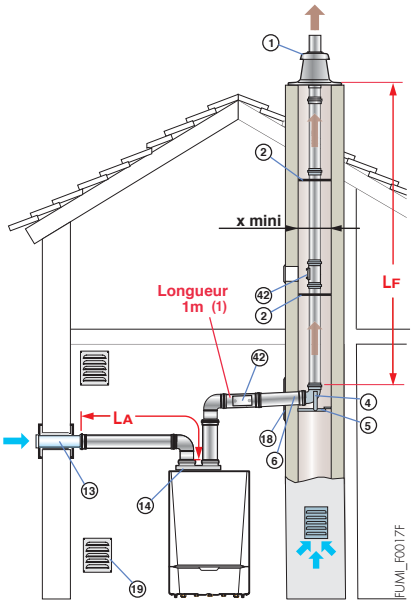

Ø de raccord. (mm)	Longueur équivalente (m) 80 (Alu)
Coude 87°	1,2
Coude 45°	0,9
Tube de visite	0,5
Té de visite	2,8

(1) Pour chaque mètre de conduit horizontal supplémentaire, retirer 1,2 m à la longueur verticale Lmax indiquée dans le tableau ci-contre.

Lmax : (LA + LF) max.

Chaudière type \ avec adaptateur bi-flux (Ø mm)	Lmax (m) Ø 60/100 sur 2 x 80
MODULENS G® AGC 10/15, 15, 25 TWINEO EGC 17/29, 25 INNOVENS MCA 10, 15, 25, 25/28 MI, 25/28 BIC	40
MODULENS G® AGC 35 INNOVENS MCA 35	32
QUADRODENS DUC 25	16
x mini ⧄ (mm)	140
x mini Ø (mm)	160

Chaudière représentée : MCA

⚠ Cette configuration n'est possible qu'en chaufferie

➪ **Accessoires de fumisterie en Alu nécessaires au minimum et obligatoires pour le raccordement par conduits air/fumées séparés (bi-flux) :**

Désignation	Schémas cotés/Repères	Chaudières type	MODULENS G® AGC, TWINEO EGC, INNOVENS MCA	QUADRODENS DUC
		Adaptateur bi-flux Ø (mm)	60/100 sur 2 x 80	60/100 sur 2 x 80
		Colis/Réf.		
Adaptateur bi-flux Ø 60/100 mm sur 2 x 80 mm	⑭	**DY 868** 100005825	X	
Adaptateur bi-flux Ø 60/100 mm sur 2 x 80 mm	⑭	**DY 723** 84887723		X
Prise d'air extérieure Ø 80 mm	⑬	**DY 38** 84887438	X	X
Kit de raccordement cheminée Ø 80 mm		**DY 711** 84887711	X	X
Plaque de finition cheminée Ø 80 mm	⑱	**DY 757** 84887757	X	X

➪ **Autres accessoires de fumisterie, voir pages 82 (Alu) et 84 (accessoires communs)**

6 Configuration B23P - raccordement à une cheminée par conduits concentriques ALU/PPS en chaufferie, PPS simples "rigides" en cheminée (air comburant pris en chaufferie ou dans le local d'installation)

⚠ Ce type de configuration est couvert par le DTA 14/08-1289 + 14/08-1289*01 Add.

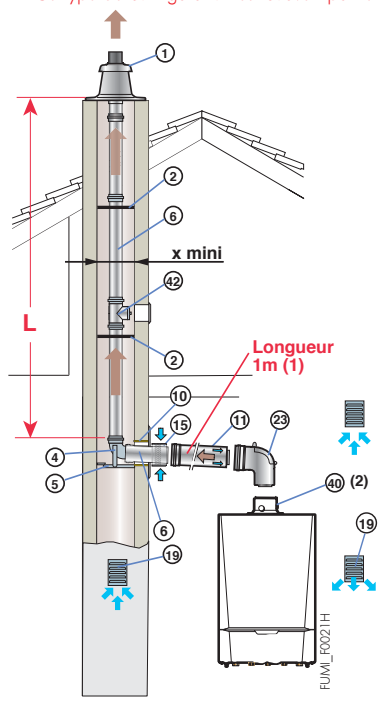

Ø de raccord. (mm)	Longueur équivalente (m) 80	80/125
Coude 87°	1,9	1,5
Coude 45°	1,2	1,0
Té de visite	4,2	2,7
Tube de visite	0,3	0,6
Coude de visite	1,9	2,0
Récup condensats	1,3	0,8

(1) Pour chaque mètre de conduit horizontal supplémentaire, retirer 1,2 m à la longueur verticale Lmax indiquée dans le tableau ci-contre.
(2) Ou emplacement ③ le cas échéant

Chaudière type \ Ø de racc. (mm) - en chaufferie - en cheminée	Lmax (m) 80/125 80 rigide
MODULENS G® AGC 10/15, 15, 25, 35 TWINEO EGC 17/29, 25 INNOVENS MCA 10, 15, 25, 35 25/28 MI, 25/28 BIC	40
QUADRODENS DUC 25	23
x mini ⧄ (mm)	140
x mini ⌀ (mm)	160

Chaudière représentée : MCA

➪ **Accessoires de fumisterie en PPs nécessaires au minimum et obligatoires pour le raccordement à la cheminée par conduits rigides :**

Désignation	Schémas cotés/Repères	Chaudières type	MODULENS G® AGC, TWINEO EGC, INNOVENS MCA	QUADRODENS DUC
		Ø de racc. (mm) - en chaufferie	80/125	80/125
		Ø de racc. (mm) - en cheminée	80	80
		Colis/Réf.		
Kit de raccordement chaudière Ø 80/125 mm	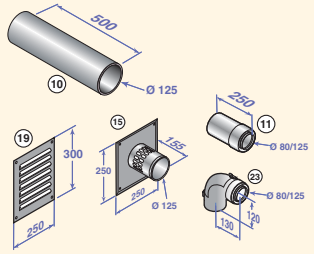	**DY 913** 100017527	X	X
Kit de raccordement cheminée Ø 80 mm rigide	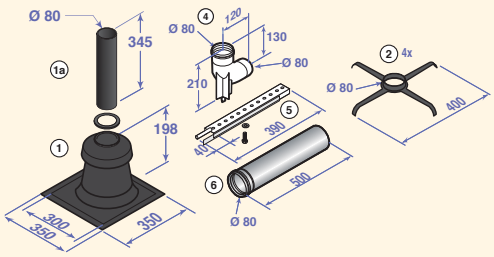	**DY 717** 84887717	X	X
Adaptateur Ø 80/125 mm sur 60/100 mm	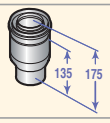 ③	**DY 708** 84887708		X
Adaptateur Ø 80/125 mm	㊵	**HR 38** S100465	X	

➪ **Autres accessoires de fumisterie, voir pages 78 (Alu/PPs), 80 (PPs rigide) et 84 (accessoires communs)**

6 Configuration B23P - raccordement à une cheminée par conduits concentriques ALU/PPS en chaufferie, PPS simples "Flex" en cheminée (air comburant pris en chaufferie ou dans le local d'installation)

⚠ Ce type de configuration est couvert par le DTA 14/08-1289 + 14/08-1289*01 Add.

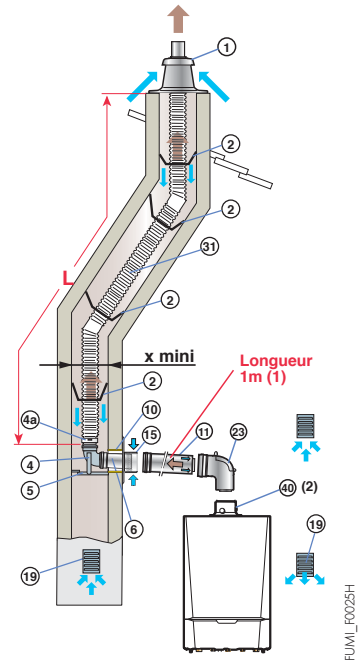

Ø de raccord. (mm)	Longueur équivalente (m) 80 rigide	80 flex	80/125
Coude 87°	1,9	-	1,5
Coude 45°	1,2	-	1,0
Coude 30°	0,4	-	-
Coude 15°	0,2	-	-
Té de visite	4,2	-	2,7
Tube de visite	0,3	0,3	0,6
Coude de visite	1,9	-	2,0
Récup. condensats	1,3	-	0,8

(1) Pour chaque mètre de conduit horizontal supplémentaire, retirer 1,2 m à la longueur verticale Lmax indiquée dans le tableau ci-contre.
(2) Ou emplacement ③ le cas échéant

Chaudière représentée : MCA

Chaudière type \ Ø de racc. (mm) - en chaufferie - en cheminée	Lmax (m) 80/125 80 flex
MODULENS G® AGC 10/15, 15, 25 TWINEO EGC 17/29, 25 INNOVENS MCA 10, 15, 25, 25/28 MI, 25/28 BIC	40 (*)
MODULENS G® AGC 35 INNOVENS MCA 35	28 (*)
QUADRODENS DUC 25	40 (*)
x mini ⧄ (mm)	140
x mini ⌀ (mm)	160

(*) ⚠ La hauteur maxi dans le conduit de fumées du coude support à la sortie ne doit pas excéder 25 m (PPs flex). Si des longueurs supérieures sont mises en œuvre, des colliers de fixation devront être rajoutés par tranche de 25 m.

➪ **Accessoires de fumisterie en PPs nécessaires au minimum et obligatoires pour le raccordement à la cheminée par conduits rigides en chaufferie et flex en cheminée en configuration B_{23P}**

Désignation	Schémas cotés/Repères	Chaudières type	MODULENS G® AGC, TWINEO EGC, INNOVENS MCA	QUADRODENS DUC
		Ø de racc. (mm) - en chaufferie	80/125	80/125
		Ø de racc. (mm) - en cheminée	80	80
		Colis/Réf.		
Kit de raccordement chaudière Ø 80/125 mm	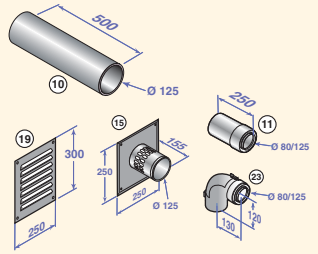	**DY 913** 100017527	X	X
Kit de raccordement cheminée Ø 80 mm flex	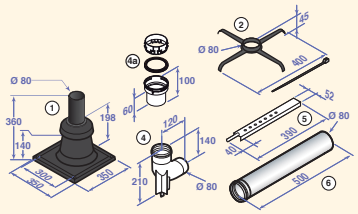	**DY 895** 100015325	X	X
Adaptateur Ø 80/125 mm sur 60/100 mm	③	**DY 708** 84887708		X
Adaptateur Ø 80/125 mm	㊵	**HR 38** S100465	X	
Conduit flex Ø 80 mm Lg 12,5 m (1)	㉛	**DY 897** 100015327	X	X

(1) d'autres longueurs de conduits flex sont disponibles - voir page 81

➪ **Autres accessoires de fumisterie, voir pages 78 (Alu/PPs), 81 (PPs flex) et 84 (accessoires communs)**

12 Configuration C43x - raccordement d'une chaudière étanche sur un conduit collectif 3CE P

⚠ Pour ce type de raccordement il est obligatoire d'utiliser un conduit 3CE P disposant d'un DTA (Document Technique d'Application) du CSTB

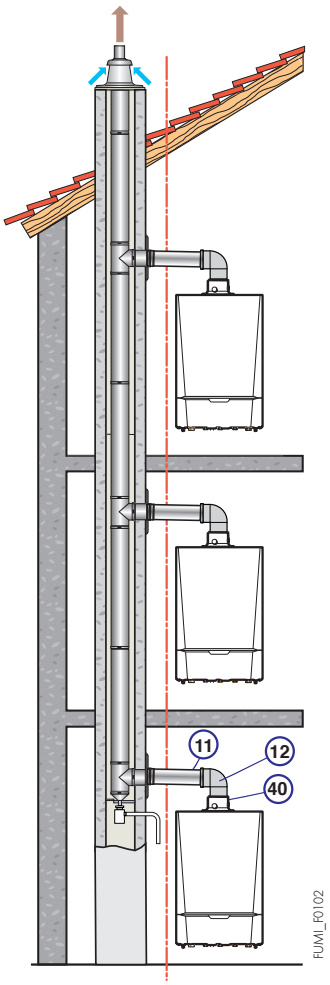

Pour le dimensionnement d'un tel système s'adresser au fournisseur du conduit 3CE P

Remarque :
Il est possible de mettre des chaudières de puissances différentes sur un même conduit, consultez le fabricant du conduit.

➪ **Accessoires de fumisterie en Alu/PPs nécessaires au minimum et obligatoires pour le raccordement sur un conduit collectif :**

Désignation	Schémas cotés/Repères	Chaudières type Colis/Réf.	INNOVENS MCA, MODULENS G® AGC, TWINEO EGC
Kit de raccordement chaudière sur conduit 3CE P Ø 80/125 mm	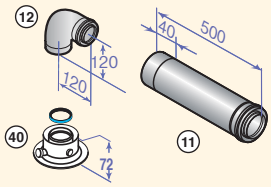	**DY 887** 100014000	X

➪ **Autres accessoires de fumisterie, voir pages 78 (Alu/PPs)**

1 Configuration C13x - ventouse horizontale concentrique ALU/PPS (raccordement sur mur extérieur ou en sortie de toiture)

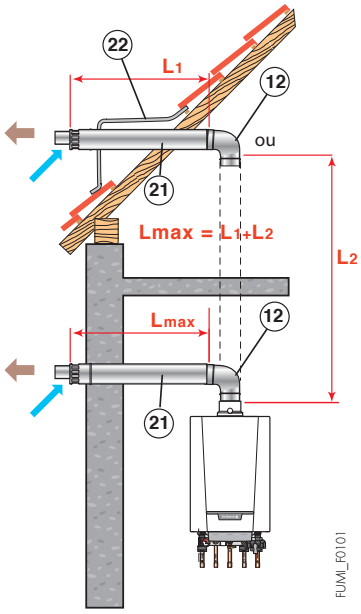

Ø de raccord. (mm)	Longueur équivalente (m) 60/100	80/125
Coude 87°	1,1	1,5
Coude 45°	0,8	1,0
Coude 30°	0,7	-
Coude 15°	0,5	-
Tube de visite	0,5	0,6
Té de visite	2,2	2,7
Coude de visite	-	2,0
Récup. condensats	-	0,8

Chaudière type \ Ø de racc. (mm)	Lmax (m) 60/100	80/125
NANEO EMC-M 24 PMC-M 24	7	21,5
NANEO EMC-M 24/28 MI PMC-M 24/28 MI, 20/28 MI	7	25,5
NANEO EMC-M 30/35 MI PMC-M 30/35 MI	3	11,5
NANEO EMC-M 34/39 MI PMC-M 34/39 MI, 25/39 MI	3	9,5

Chaudière représentée :
EMC-M raccordée à la ventouse horizontale
Ø 60/100 mm (colis DY 871)

➪ **Accessoires de fumisterie Alu/PPs nécessaires au minimum et obligatoires pour le raccordement à une ventouse horizontale :**

Cas d'emploi		Désignation	Schémas cotés/Repères	Chaudière type / Ø de raccord. (mm) / Colis/Réf.	NANEO EMC-M…MI, PMC-M…MI 60/100	NANEO EMC-M…MI, PMC-M…MI 80/125	NANEO EMC-M 24, PMC-M 24 60/100	NANEO EMC-M 24, PMC-M 24 80/125
En installation neuve pour toutes les EMC-M/PMC-M ou pour EMC-M/PMC-M… MI en remplacement d'une chaudière existante type… **sans** rattrapage de la sortie ventouse	**Chafoteaux Nectra, Elexia, Centora, Nexia, Primaxia, Hyxia, Calydra, Celtic,** **Saunier Duval SD 623, Thelia 623,** **ELM GVM 7.20, GVM 7.23, GVM 5.20**	**Terminal horizontal Ø 60/100 mm** avec coude à 87° **Nota :** la mise en place d'un tube de visite (colis DY 689) entre le terminal et le coude est conseillé	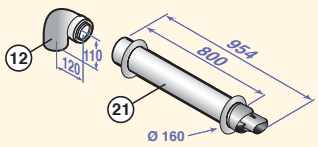	**DY 871** 100008296	X (1)		X	
EMC-M/PMC-M… MI en remplacement d'une chaudière existante type…… **avec** rattrapage de la sortie ventouse	**Chafoteaux Nectra, Elexia, Centora, Nexia, Primaxia, Hyxia, Calydra**	**Terminal horizontal Ø 60/100 mm** avec coude de recentrage **Nota :** la mise en place d'un tube de visite (colis DY 689) entre le terminal et le coude est conseillé	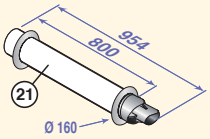	**DY 920** 100019963	X			
		Coude réduit Ø 60/100 mm	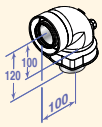 (12)	**HR 67** S101712	X			
Terminal horizontal Ø 80/125 mm avec coude de visite			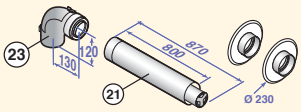	**DY 882** 100011365		X		X
Adaptateur Ø 80/125 mm (remplace celui en Ø 60/100 monté d'origine)			(40)	**HR 68** S101688		X		X

(1) Accessoire livré d'origine avec les chaudières NANEO avec ventouse horizontale

➪ **Autres accessoires de fumisterie, voir pages 78 (Alu/PPs) et 84 (accessoires communs)**

2 Configuration C33x - ventouse verticale concentrique ALU/PPS (raccordement sur toit en pente ou toit plat)

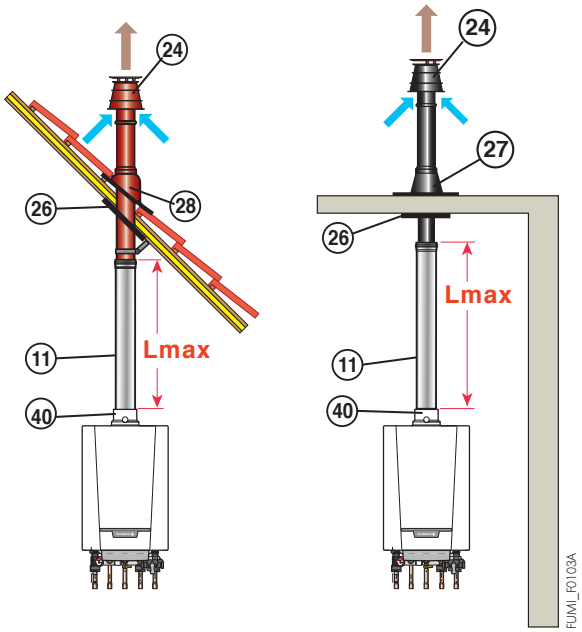

Chaudière type / Ø de racc. (mm)	Lmax (m) 80/125
NANEO EMC-M 24 PMC-M 24	19,5
NANEO EMC-M 24/28 MI PMC-M 24/28 MI, 20/28 MI	24
NANEO EMC-M 30/35 MI PMC-M 30/35 MI	13,5
NANEO EMC-M 34/39 MI PMC-M 34/39 MI, 25/39 MI	11,5

Ø de raccord.	Longueur équivalente (m) 80/125
Coude 87°	1,5
Coude 45°	1,0
Tube de visite	0,6
Té de visite	2,7
Coude de visite	2,0
Récup. condensats	0,8

Chaudière représentée :
EMC-M raccordée à la ventouse verticale Ø 80/125 mm (colis DY 843) + Adaptateur Ø 80/125 mm (colis HR 38)

➪ **Accessoires de fumisterie Alu/PPs nécessaires au minimum et obligatoires pour le raccordement à une ventouse verticale**

Désignation	Schémas cotés/Repères	Chaudière type / Ø de raccord. (mm) / Colis/Réf.	NANEO EMC-M 80/125	PMC-M 80/125
Terminal vertical Ø 80/125 mm (couleur noire ou rouge)	24 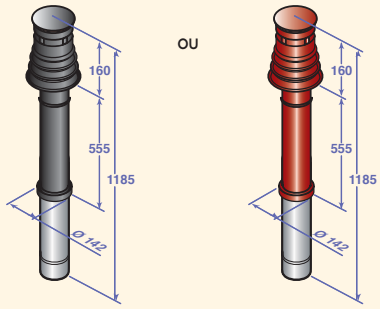	**DY 843** 100002732 (noir) ou **DY 844** 100002733 (rouge)	X (1)	X
Adaptateur Ø 80/125 mm (remplace l'adaptateur Ø 60/100 mm monté d'origine)	40	**HR 68** S101688	X (1)	X

(1) Accessoires livrés d'origine avec la chaudière avec ventouse verticale correspondante.

➪ **Autres accessoires de fumisterie, voir pages 78 (Alu/PPs) et 84 (accessoires communs)**

3 Configuration C93x - conduits concentriques ALU/PPS en chaufferie, conduits PPS simples "rigides" en cheminée (air comburant en contre-courant)

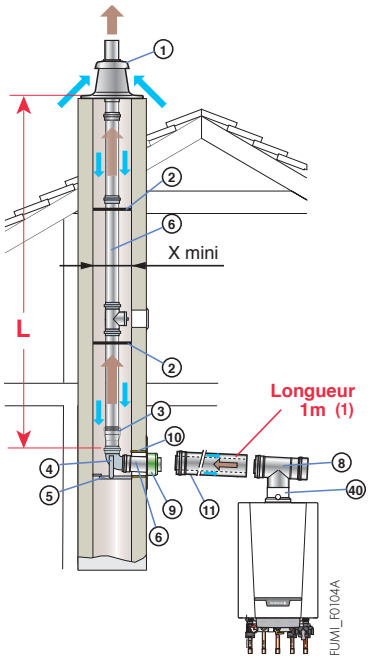

Ø de racc. (mm)	Longueur équivalente (m) 80/125	80
Coude 87°	1,5	1,9
Coude 45°	1,0	1,2
Coude 30°	-	0,4
Coude 15°	-	0,2
Tube de visite	0,6	0,3
Té de visite	2,7	4,2
Coude de visite	2,0	1,9

(1) Pour chaque mètre de conduit horizontal supplémentaire, retirer 1,2 m à la longueur verticale Lmax indiquée dans le tableau ci-contre.

Chaudière type \ Ø de racc. (mm) - en chaufferie - en cheminée	Lmax (m) 80/125 80
NANEO EMC-M 24 PMC-M 24	18
NANEO EMC-M 24/28 MI PMC-M 24/28 MI, 20/28 MI	23
NANEO EMC-M 30/35 MI PMC-M 30/35 MI	19
NANEO EMC-M 34/39 MI PMC-M 34/39 MI, 25/39 MI	17
x mini ⧄ (mm)	140
x mini ⌀ (mm)	160

Chaudière représentée :
EMC-M raccordée en Ø 80/125 mm en chaufferie et Ø 80 mm en cheminée

➪ **Accessoires de fumisterie Alu/PPs ou PPs nécessaires au minimum et obligatoires pour le raccordement air/fumées par conduits rigides dans un conduit de cheminée existant :**

Désignation	Schémas cotés/Repères	Chaudière type / Ø de racc (mm) - en chaufferie / - en cheminée / Colis/ Réf.	NANEO EMC-M, PMC-M 80/125 / 80
Kit de raccordement chaudière Ø 80/125 mm	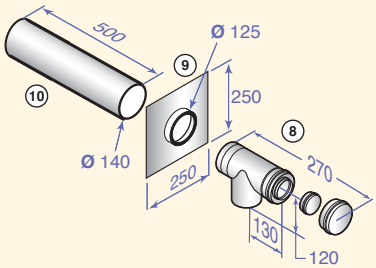	**DY 716** 84887716	X
Kit de raccordement cheminée Ø 80 mm	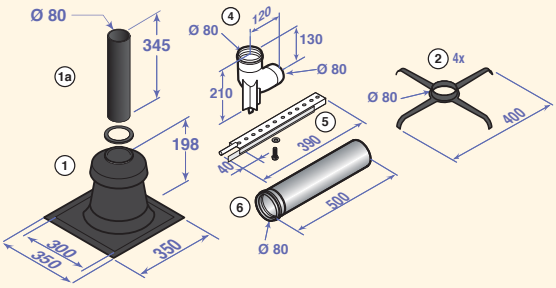	**DY 717** 84887717	X
Adaptateur Ø 80/125 mm (remplace l'adaptateur Ø 60/100 mm monté d'origine)		**HR 68** S101688	X

➪ **Autres accessoires de fumisterie, voir pages 78 (Alu/PPs), 80 (PPs rigides) et 84 (accessoires communs)**

4 Configuration C93x - conduits concentriques ALU/PPS en chaufferie, conduits PPS simples "Flex" en cheminée (air comburant en contre-courant)

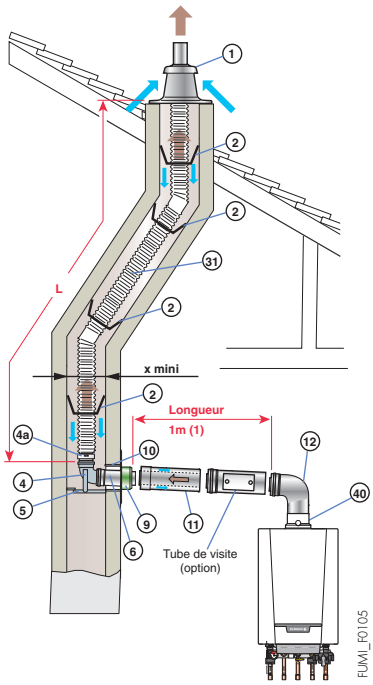

Ø de raccord. (mm)	Longueur équivalente (m) 80/125	80 flex
Coude 87°	1,5	-
Coude 45°	1,0	-
Tube de visite	0,6	0,3
Té de visite	2,7	-
Coude de visite	2,0	-
Récup. condensats	0,8	-

(1) Pour chaque mètre de conduit horizontal supplémentaire, retirer 1,2 m à la longueur vertical Lmax indiquée dans le tableau ci-contre.

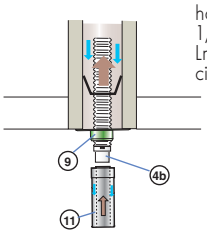

Chaudière type \ Ø de raccord. (mm) - en chaufferie - en cheminée	Lmax (m) 80/125 80
NANEO EMC-M 24 PMC-M 24	20
NANEO EMC-M 24/28 MI PMC-M 24/28 MI, 20/28 MI	25
NANEO EMC-M 30/35 MI PMC-M 30/35 MI	15
NANEO EMC-M 34/39 MI PMC-M 34/39 MI, 25/39 MI	13
x mini ⧄ (mm)	140
x mini ⌀ (mm)	160

Chaudière représentée :
EMC-M raccordée en Ø 80/125 mm en chaufferie et Ø 80 mm en cheminée

➪ **Accessoires de fumisterie Alu/PPs et PPs nécessaires au minimum et obligatoires pour le raccordement par conduit flex dans un conduit de cheminée existant :**

Désignation	Schémas cotés/Repères	Chaudières type / Ø de racc. (mm) - en chaufferie / - en cheminée	NANEO EMC-M, PMC-M 80/125 / 80 perpendiculaire au conduit	sous conduit
		Colis/ Réf.		
Kit de raccordement chaudière Ø 80/125 mm perpendiculaire au conduit	DY 849	**DY 849** 100003271	X	
Kit de raccordement chaudière Ø 80/125 mm sous conduit	DY 850	**DY 850** 10003272		X
Pièce d'adaptation conduit flex	4b	**DY 904** 100015880		X
Kit de raccordement cheminée Ø 80 mm		**DY 895** 100015325	X	
Terminal avec solin pour conduit flex	1	**DY 899** 100015329		X
Adaptateur Ø 80/125 mm (remplace l'adaptateur Ø 60/100 mm monté d'origine)	40	**HR 68** S101688	X	X
Conduit flex Ø 80 mm Lg 12,5 m (1)	31	**DY 897** 100015327	X	X

(1) d'autres longueurs de conduits flex sont disponibles - voir page 81

➪ **Autres accessoires de fumisterie, voir pages 78 (Alu/PPs), 81 (PPs flex) et 84 (accessoires communs)**

5 Configuration C53 - conduits air et fumées séparés en ALU (air comburant pris à l'extérieur)

⚠ Ce type de configuration est couvert par le DTA 14/08-1287

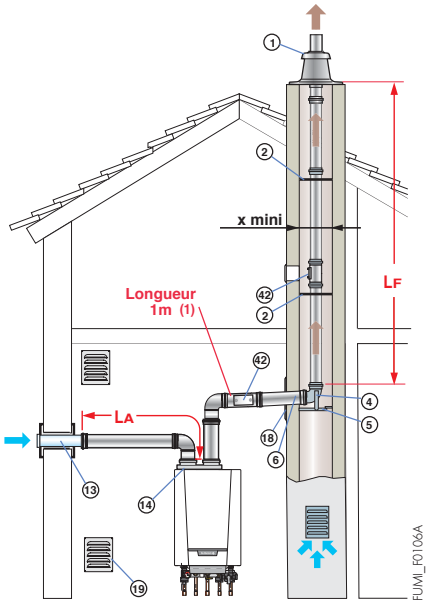

Ø de raccord. (mm)	Longueur équivalente (m) 80 (Alu)
Coude 87°	1,2
Coude 45°	0,9
Tube de visite	0,5
Té de visite	2,8

(1) Pour chaque mètre de conduit horizontal supplémentaire, retirer 1,2 m à la longueur verticale Lmax indiquée dans le tableau ci-contre.

Lmax : (LA + LF) max.

Chaudière type / avec adaptateur bi-flux (Ø mm)	Lmax (m) Ø 60/100 sur 2 x 80
NANEO EMC-M 24 PMC-M 24	40
NANEO EMC-M 24/28 MI PMC-M 24/28 MI, 20/28 MI	40
NANEO EMC-M 30/35 MI PMC-M 30/35 MI	21,5
NANEO EMC-M 34/39 MI PMC-M 34/39 MI, 25/39 MI	18
x mini ⧄ (mm)	140
x mini Ø (mm)	160

Chaudière représentée : EMC-M

⚠ Cette configuration n'est possible qu'en chaufferie

➪ **Accessoires de fumisterie en Alu nécessaires au minimum et obligatoires pour le raccordement par conduits air/fumées séparés (bi-flux) :**

Désignation	Schémas cotés/Repères	Chaudières type Adaptateur bi-flux Ø (mm) Colis/Réf.	NANEO EMC-M, PMC-M 60/100 sur 2 x 80
Adaptateur bi-flux Ø 60/100 mm sur 2 x 80 mm	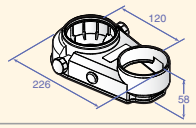 ⑭	**HR 70** S101711	X
Prise d'air extérieure Ø 80 mm	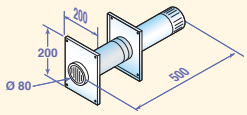 ⑬	**DY 38** 84887438	X
Kit de raccordement cheminée Ø 80 mm	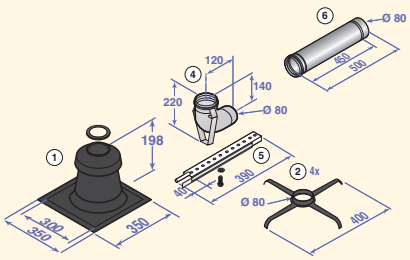	**DY 711** 84887711	X
Plaque de finition cheminée Ø 80 mm	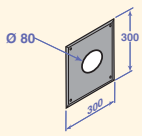 ⑱	**DY 757** 84887757	X

➪ **Autres accessoires de fumisterie, voir pages 82 (Alu) et 84 (accessoires communs)**

6 Configuration B23P - raccordement à une cheminée par conduits concentriques ALU/PPS en chaufferie, PPS simples "rigides" en cheminée (air comburant pris en chaufferie ou dans le local d'installation)

⚠ Ce type de configuration est couvert par le DTA 14/08-1289 + 14/08-1289*01 Add.

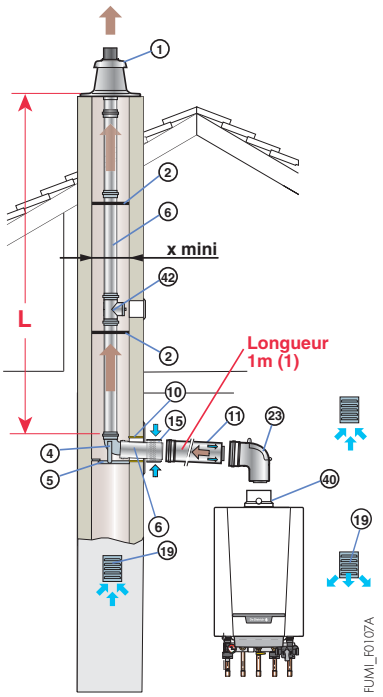

Ø de raccord. (mm)	Longueur équivalente (m) 80	80/125
Coude 87°	1,9	1,5
Coude 45°	1,2	1,0
Coude 30°	0,4	-
Coude 15°	0,2	-
Té de visite	4,2	2,7
Tube de visite	0,3	0,6
Coude de visite	1,9	2,0
Récup condensats	1,3	0,8

(1) Pour chaque mètre de conduit horizontal supplémentaire, retirer 1,2 m à la longueur verticale Lmax indiquée dans le tableau ci-contre.

Chaudière type \ Ø de racc. (mm) - en chaufferie - en cheminée	Lmax (m) 80/125 80 rigide
NANEO EMC-M 24 PMC-M 24	40
NANEO EMC-M 24/28 MI PMC-M 24/28 MI, 20/28 MI	40
NANEO EMC-M 30/35 MI PMC-M 30/35 MI	33
NANEO EMC-M 34/39 MI PMC-M 34/39 MI, 25/39 MI	29
x mini ⧄ (mm)	140
x mini ⌀ (mm)	160

Chaudière représentée : EMC-M

➪ **Accessoires de fumisterie en PPs nécessaires au minimum et obligatoires pour le raccordement à la cheminée par conduits rigides :**

Désignation	Schémas cotés/Repères	Chaudières type	NANEO EMC-M, PMC-M
		Ø de racc. (mm) - en chaufferie	80/125
		Ø de racc. (mm) - en cheminée	80
		Colis/Réf.	
Kit de raccordement chaudière Ø 80/125 mm	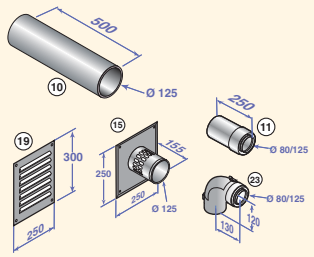	**DY 913** 100017527	X
Kit de raccordement cheminée Ø 80 mm rigide	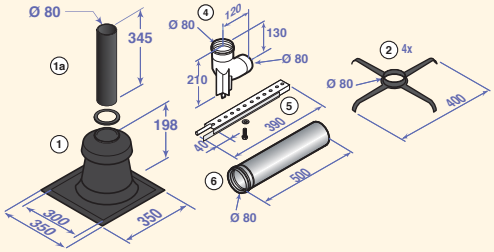	**DY 717** 84887717	X
Adaptateur Ø 80/125 mm (remplace l'adaptateur Ø 60/100 mm monté d'origine)		**HR 68** S101688	X

➪ **Autres accessoires de fumisterie, voir pages 78 (Alu/PPs), 80 (PPs rigide) et 84 (accessoires communs)**

6 Configuration B23P - raccordement à une cheminée par conduits concentriques ALU/PPS en chaufferie, PPS simples "Flex" en cheminée (air comburant pris en chaufferie ou dans le local d'installation)

⚠ Ce type de configuration est couvert par le DTA 14/08-1289 + 14/08-1289*01 Add.

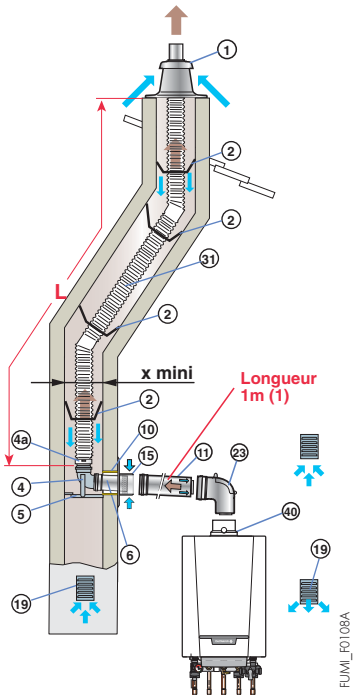

Ø de raccord. (mm)	Longueur équivalente (m) 80 rigide	80 flex	80/125
Coude 87°	1,9	-	1,5
Coude 45°	1,2	-	1,0
Coude 30°	0,4	-	-
Coude 15°	0,2	-	-
Té de visite	4,2	-	2,7
Tube de visite	0,3	0,3	0,6
Coude de visite	1,9	-	2,0
Récup. condensats	1,3	-	0,8

(1) Pour chaque mètre de conduit horizontal supplémentaire, retirer 1,2 m à la longueur verticale Lmax indiquée dans le tableau ci-contre.

Chaudière type \ Ø de racc. (mm) - en chaufferie - en cheminée	Lmax (m) 80/125 80 flex
NANEO EMC-M 24 PMC-M 24	39*
NANEO EMC-M 24/28 MI PMC-M 24/28 MI, 20/28 MI	40*
NANEO EMC-M 30/35 MI PMC-M 30/35 MI	21
NANEO EMC-M 34/39 MI PMC-M 34/39 MI, 25/39 MI	18
x mini ☐ (mm)	140
x mini ⌀ (mm)	160

(*) ⚠ La hauteur maxi dans le conduit de fumées du coude support à la sortie ne doit pas excéder 25 m (PPs flex). Si des longueurs supérieures sont mises en œuvre, des colliers de fixation devront être rajoutés par tranche de 25 m.

Chaudière représentée : EMC-M

➪ **Accessoires de fumisterie en PPs nécessaires au minimum et obligatoires pour le raccordement à la cheminée par conduits rigides en chaufferie et flex en cheminée en configuration B_{23P}**

Désignation	Schémas cotés/Repères	Chaudières type	NANEO EMC-M, PMC-M
		Ø de racc. (mm) - en chaufferie	80/125
		Ø de racc. (mm) - en cheminée	80
		Colis/Réf.	
Kit de raccordement chaudière Ø 80/125 mm	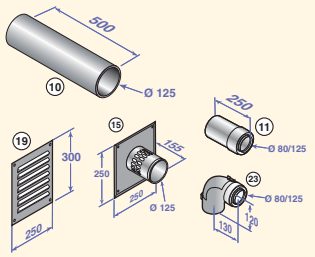	**DY 913** 100017527	X
Kit de raccordement cheminée Ø 80 mm flex	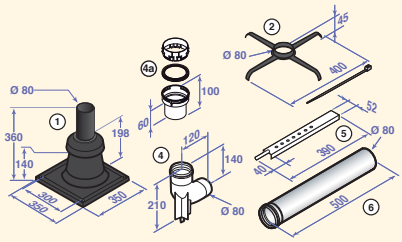	**DY 895** 100015325	X
Adaptateur Ø 80/125 mm (remplace l'adaptateur Ø 60/100 mm monté d'origine)		**HR 68** S101688	X
Conduit flex Ø 80 mm Lg 12,5 m (1)		**DY 897** 100015327	X

(1) d'autres longueurs de conduits flex sont disponibles - voir page 81

➪ **Autres accessoires de fumisterie, voir pages 78 (Alu/PPs), 81 (PPs flex) et 84 (accessoires communs)**

12 Configuration C43x - raccordement d'une chaudière étanche sur un conduit collectif 3CE P

⚠ Pour ce type de raccordement il est obligatoire d'utiliser un conduit 3CE P disposant d'un DTA (Document Technique d'Application) du CSTB

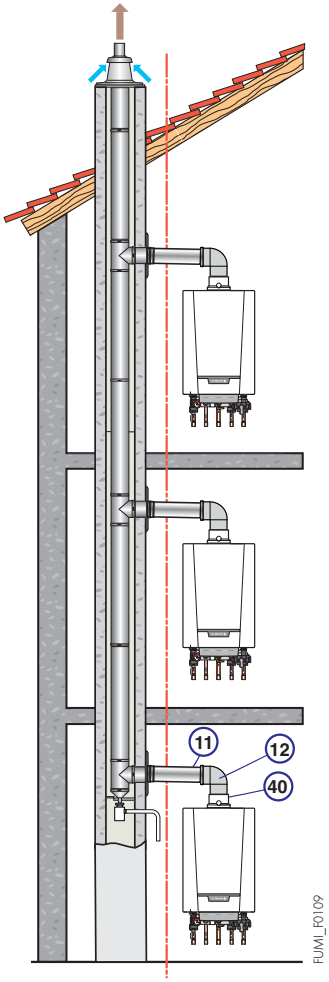

Pour le dimensionnement d'un tel système, s'adresser au fournisseur du conduit 3CE P

Remarque : il est possible de mettre des chaudières de puissances différentes sur un même conduit, consultez le fabricant du conduit.

➪ Exemples de dimensionnement du système 3CE P en situation intérieure au bâtiment

Nombre d'appareils à gaz raccordables

Ø du conduit collectif (mm) (intérieur/extérieur)		Chaudière type EMC-M/PMC-M			
		24	20/28 MI 24/28 MI	30/35 MI	25/39 MI 34/39 MI
100/150	- droit	3	3	2	2
	- dévoyé	3	3	2	2
130/200	- droit	6	6	5	4
	- dévoyé	6	5	4	4
180/250	- droit	10	10	8	7
	- dévoyé	9	9	7	7
230/350	- droit	15	15	15	15
	- dévoyé	15	15	15	14

Les calculs ont été réalisés selon norme EN 15287 avec :
2,7 mètres de hauteur d'étage.
2 mètres de conduit de raccordement en 80/125 et deux coudes à 90°.

➪ **Accessoires de fumisterie en Alu/PPs nécessaires au minimum et obligatoires pour le raccordement sur un conduit collectif :**

Désignation	Schémas cotés/Repères	Chaudières type Colis/Réf.	NANEO EMC-M, PMC-M
Kit de raccordement chaudière sur conduit 3CE P Ø 80/125 mm	12, 120, 120, 40, 500, 40, 80, 11	**DY 921** 100020019	X

➪ **Autres accessoires de fumisterie, voir page 78 (Alu/PPs)**

1 Configuration C13x - ventouse horizontale concentrique ALU/PPS (raccordement sur mur extérieur ou en sortie de toiture)

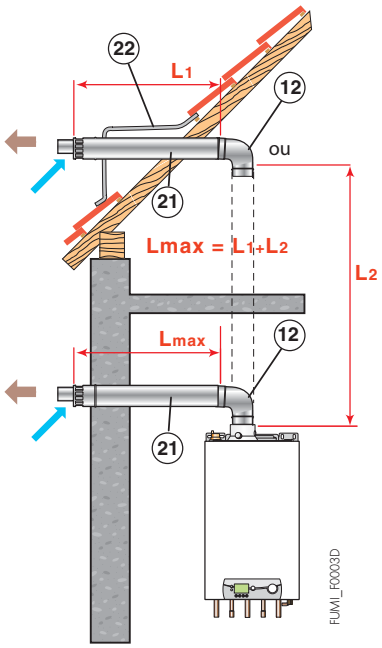

Ø de raccord. (mm)	Longueur équivalente (m) 60/100
Coude 87°	1,1
Coude 45°	0,8
Coude 30°	0,7
Coude 15°	0,5
Tube de visite	0,5
Té de visite	2,2

Chaudière type / Ø de racc. (mm)	Lmax (m) 60/100
VIVADENS MCR 24	6
VIVADENS MCR 24/28 MI, 24/28 BIC	7
VIVADENS MCR 30/35 MI	4
VIVADENS MCR 34/39 MI	6
MCX 24	6
MCX 24/28 MI, 24/28 BIC	7
MCX 24/35 MI	4

Chaudière représentée :
MCR raccordée à la ventouse horizontale
Ø 60/100 mm (colis DY 871)

➪ **Accessoires de fumisterie Alu/PPs nécessaires au minimum et obligatoires pour le raccordement à une ventouse horizontale :**

Cas d'emploi		Désignation	Schémas cotés/Repères	Chaudière type / Ø de raccord. (mm) / Colis/Réf.	MCX... MI, VIVADENS MCR... MI 60/100	MCX 24, MCX 24/28 BIC, VIVADENS MCR 24, MCR 24/28 BIC 60/100
En installation neuve ou MCR/MCX... MI en remplacement d'une chaudière existante type... **sans** rattrapage de la sortie ventouse	**Chafoteaux Nectra, Elexia, Centora, Nexia, Primaxia, Hyxia, Calydra, Celtic,** **Saunier Duval SD 623, Thelia 623, SD 625,** **ELM GVM 7.20, GVM C23, GVM 5 HP**	**Terminal horizontal Ø 60/100 mm** avec coude à 87° **Nota :** la mise en place d'un tube de visite (colis DY 689) entre le terminal et le coude est conseillé	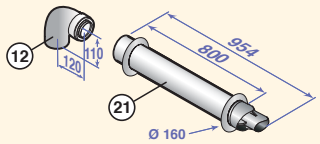	**DY 871** 100008296	X (1)	X
MCR/MCX... MI en remplacement d'une chaudière existante type..... **avec** rattrapage de la sortie ventouse	**Chafoteaux Nectra, Elexia, Centora, Nexia, Primaxia, Hyxia, Calydra Celtic,** **Saunier Duval SD 623, Thelia 623,** **ELM GVM 7.20**	**Terminal horizontal Ø 60/100 mm** avec coude de recentrage **Nota :** la mise en place d'un tube de visite (colis DY 689) entre le terminal et le coude est conseillé	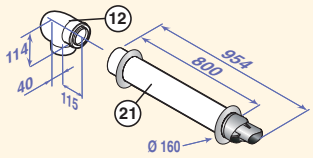	**DY 885** 100011888	X	
	Saunier Duval SD 625	**Terminal horizontal Ø 60/100 mm** rehaussé avec coude de recentrage **Nota :** la mise en place d'un tube de visite (colis DY 689) entre le terminal et le coude est conseillé	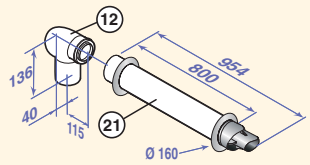	**DY 886** 100013303	X	

(1) Accessoire livré d'origine avec les chaudières VIVADENS avec ventouse horizontale

➪ **Autres accessoires de fumisterie, voir page 78 (Alu/PPs) et 84 (accessoires communs)**

2 Configuration C33x - ventouse verticale concentrique ALU/PPS (raccordement sur toit en pente ou toit plat)

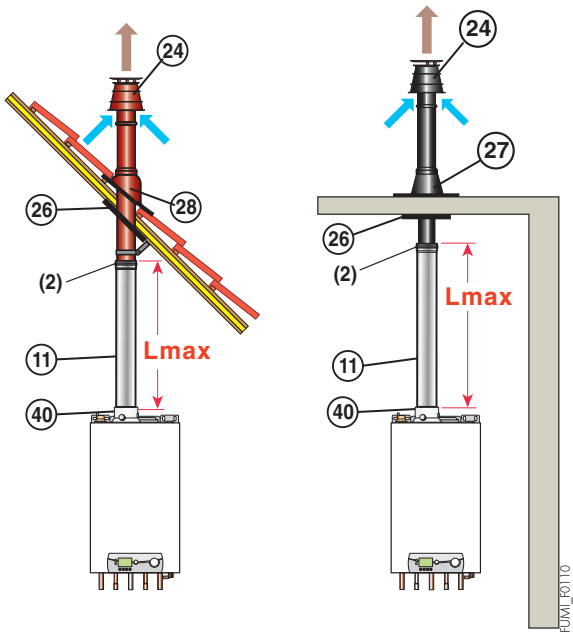

Ø de raccord.	80/125
Coude 87°	1,5
Coude 45°	1,0
Coude 30°	-
Coude 15°	-
Tube de visite	0,6
Té de visite	2,7
Coude de visite	2,0
Récup. condensats	0,8

Chaudière type / Ø de racc. (mm)	Lmax (m) 80/125
VIVADENS MCR 24	20
VIVADENS MCR 24/28 MI, 24/28 BIC	20
VIVADENS MCR 30/35 MI	20
VIVADENS MCR 34/39 MI	20
MCX 24	20
MCX 24/28 MI, 24/28 BIC	20
MCX 24/35 MI	20

Chaudière représentée :
MCR raccordée à la ventouse verticale
Ø 80/125 mm (colis DY 843)
+ Adaptateur Ø 80/125 mm (colis HR 38)

➪ **Accessoires de fumisterie Alu/PPs nécessaires au minimum et obligatoires pour le raccordement à une ventouse verticale :**

Désignation	Schémas cotés/Repères	Chaudière type	VIVADENS MCR	MCX...
		Ø de raccord. (mm)	80/125	80/125
		Colis/Réf.		
Terminal vertical Ø 80/125 mm (couleur noire ou rouge)	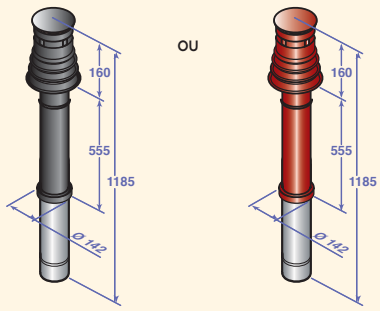	**DY 843** 100002732 (noir) ou **DY 844** 100002733 (rouge)	X (1)	X
Adaptateur Ø 80/125 mm (remplace l'adaptateur Ø 60/100 mm monté d'origine)	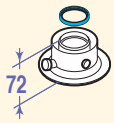	**HR 38** S100465	X (1)	X

(1) Accessoires livrés d'origine avec la chaudière avec ventouse verticale correspondante.

➪ **Autres accessoires de fumisterie, voir page 78 (Alu/PPs) et 84 (accessoires communs)**

3 Configuration C93x - conduits concentriques ALU/PPS en chaufferie, conduits PPS simples "rigides" en cheminée (air comburant en contre-courant)

⚠ Ce type de configuration est couvert par le DTA 14/08-1289

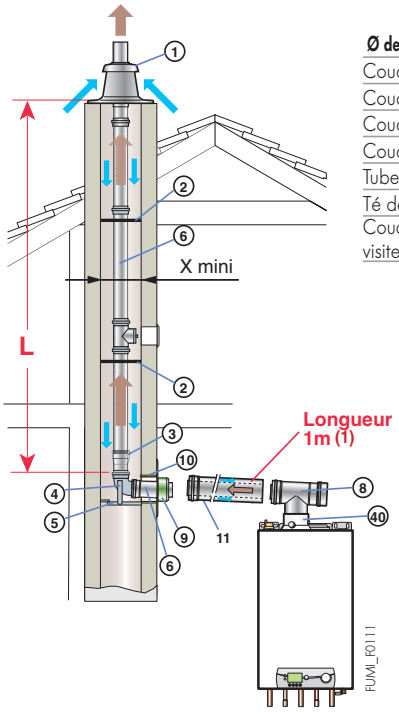

Ø de racc. (mm)	Longueur équivalente (m) 60/100	80/125	60	80
Coude 87°	1,1	1,5	1,1	1,9
Coude 45°	0,8	1,0	0,6	1,2
Coude 30°	0,7	-	0,9	0,4
Coude 15°	0,5	-	0,6	0,2
Tube de visite	0,5	0,6	0,3	0,3
Té de visite	2,2	2,7	2,9	4,2
Coude de visite	-	2,0	-	1,9

(1) Pour chaque mètre de conduit horizontal supplémentaire, retirer 1,2 m à la longueur verticale Lmax indiquée dans le tableau ci-contre.

Chaudière type \ Ø de racc. (mm) - en chaufferie / - en cheminée	Lmax (m) 60/100 / 80	80/125 / 80
VIVADENS MCR 24	18	–
VIVADENS MCR 24/28 MI, 24/28 BIC	20	–
VIVADENS MCR 30/35 MI	10	20
VIVADENS MCR 34/39 MI	12	20
MCX 24	18	–
MCX 24/28 MI, 24/28 BIC	20	–
MCX 24/35 MI	12	20
x mini ◻ (mm)	140	140
x mini ⌀ (mm)	160	160

Chaudière représentée : MCR raccordée en Ø 80/125 mm en chaufferie et Ø 80 mm en cheminée

➪ **Accessoires de fumisterie Alu/PPs ou PPs nécessaires au minimum et obligatoires pour le raccordement air/fumées par conduits rigides dans un conduit de cheminée existant :**

Désignation	Schémas cotés/Repères	Chaudière type / Ø de racc. (mm) - en chaufferie / - en cheminée / Colis/ Réf.	VIVADENS MCR 24, 24/28 MI, 24/28 BIC, MCX 24, 24/28 MI, 24/28 BIC 60/100 / 80	VIVADENS MCR 30/35 MI, 34/39 MI, MCX 24/35 MI 60/100 / 80	80/125 / 80
Kit de raccordement chaudière Ø 60/100 mm		**DY 702** 84887702	X	X	
Kit de raccordement chaudière Ø 80/125 mm		**DY 716** 84887716			X
Kit de raccordement cheminée Ø 80 mm avec adaptateur Ø 60 sur 80 mm		**DY 701** 84887701	X	X	
Kit de raccordement cheminée Ø 80 mm		**DY 717** 84887717			X
Adaptateur Ø 80/125 mm		**HR 38** S100465			X

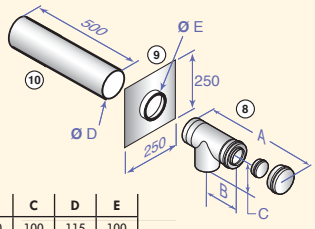

	A	B	C	D	E
DY 702	250	120	100	115	100
DY 716	270	130	120	140	125

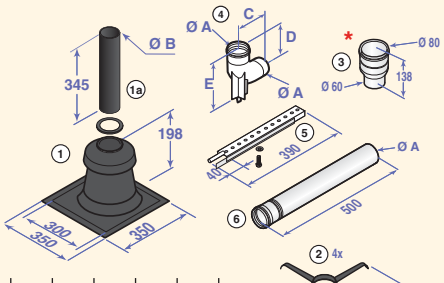

	A	B	C	D	E
DY 701	60	80	110	120	180
DY 717	80	80	120	130	210

* Uniquement pour DY 701

 ➪ Autres accessoires de fumisterie, voir pages 78 (Alu/PPs), 80 (PPs rigides) et 84 (accessoires communs)

4 Configuration C93x - conduits concentriques ALU/PPS en chaufferie, conduits PPS simples "Flex" en cheminée (air comburant en contre-courant)

⚠ Ce type de configuration est couvert par le DTA 14/08-1289

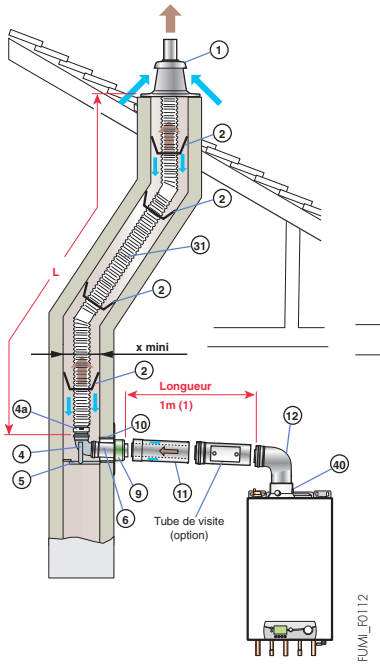

Ø de raccord. (mm)	Longueur équivalente (m) 80/125	80 flex
Coude 87°	1,5	-
Coude 45°	1,0	-
Tube de visite	0,6	0,3
Té de visite	2,7	-
Coude de visite	2,0	-
Récup. condensats	0,8	-

Chaudière type \ Ø de raccord. (mm) - en chaufferie - en cheminée	Lmax (m) 80/125 80
VIVADENS MCR 24	15,5
VIVADENS MCR 24/28 MI, 24/28 BIC	19
VIVADENS MCR 30/35 MI	18
VIVADENS MCR 34/39 MI	20
MCX 24	15,5
MCX 24/28 MI, 24/28 BIC	19
MCX 24/35 MI	18
x mini ◻ (mm)	140
x mini ⌀ (mm)	160

(1) Pour chaque mètre de conduit horizontal supplémentaire, retirer 1,2 m à la longueur vertical Lmax indiquée dans le tableau ci-contre.

Chaudière représentée : MCR raccordée en Ø 80/125 mm en chaufferie et Ø 80 mm en cheminée

➪ **Accessoires de fumisterie Alu/PPs et PPs nécessaires au minimum et obligatoires pour le raccordement par conduit flex dans un conduit de cheminée existant :**

Désignation	Schémas cotés/Repères	Chaudières type / Ø de racc. (mm) - en chaufferie / - en cheminée	VIVADENS MCR, MCX 80/125 / 80 perpendiculaire au conduit	sous conduit
		Colis/ Réf.		
Kit de raccordement chaudière Ø 80/125 mm perpendiculaire au conduit	DY 849	DY 849 100003271	X	
Kit de raccordement chaudière Ø 80/125 mm sous conduit	DY 850	DY 850 10003272		X
Pièce d'adaptation conduit flex	4b	DY 904 100015880		X
Kit de raccordement cheminée Ø 80 mm		DY 895 100015325	X	
Terminal avec solin pour conduit flex	1	DY 899 100015329		X
Adaptateur Ø 80/125 mm	40	HR 38 S100465	X	X
Conduit flex Ø 80 mm Lg 12,5 m (1)	31	DY 897 100015327	X	X

(1) d'autres longueurs de conduits flex sont disponibles - voir page 81

➪ **Autres accessoires de fumisterie, voir pages 78 (Alu/PPs), 81 (PPs flex) et 84 (accessoires communs)**

5 Configuration C53 - conduits air et fumées séparés en ALU (air comburant pris à l'extérieur)

⚠ Ce type de configuration est couvert par le DTA 14/08-1287

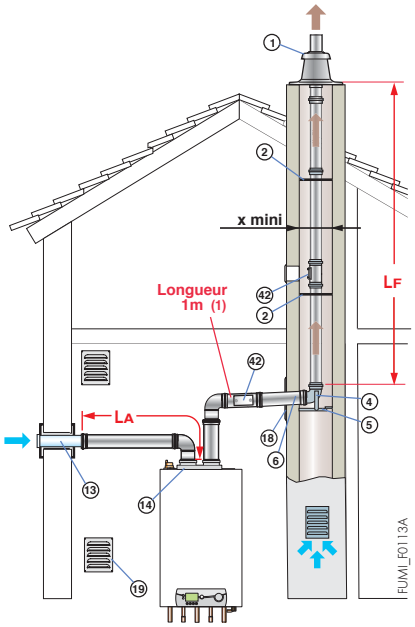

Ø de raccord. (mm)	Longueur équivalente (m) 80 (Alu)
Coude 87°	1,2
Coude 45°	0,9
Tube de visite	0,5
Té de visite	2,8

(1) Pour chaque mètre de conduit horizontal supplémentaire, retirer 1,2 m à la longueur verticale Lmax indiquée dans le tableau ci-contre.

Lmax : (LA + LF) max.

Chaudière type / avec adaptateur bi-flux (Ø mm)	Lmax (m) Ø 60/100 sur 2 x 80
VIVADENS MCR 24	40
VIVADENS MCR 24/28 MI, 24/28 BIC	40
VIVADENS MCR 30/35 MI	30
VIVADENS MCR 34/39 MI	32,5
MCX 24	40
MCX 24/28 MI, 24/28 BIC	40
MCX 24/35 MI	30
x mini ∅ (mm)	140
x mini Ø (mm)	160

Chaudière représentée : MCR

⚠ Cette configuration n'est possible qu'en chaufferie

➪ Accessoires de fumisterie en Alu nécessaires **au minimum et obligatoires** pour le raccordement par conduits air/fumées séparés (bi-flux) :

Désignation	Schémas cotés/Repères	Chaudières type / Adaptateur bi-flux Ø (mm) / Colis/Réf.	VIVADENS MCR, MCX 60/100 sur 2 x 80
Adaptateur bi-flux Ø 60/100 mm sur 2 x 80 mm	⑭ 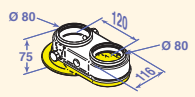	**DY 868** 100005825	X
Prise d'air extérieure Ø 80 mm	⑬ 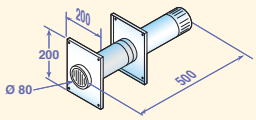	**DY 38** 84887438	X
Kit de raccordement cheminée Ø 80 mm	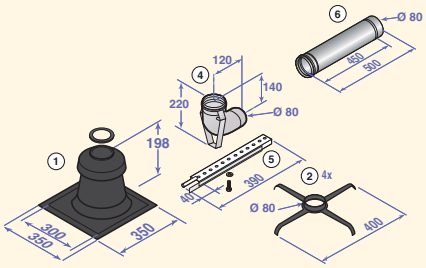	**DY 711** 84887711	X
Plaque de finition cheminée Ø 80 mm	⑱ 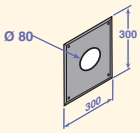	**DY 757** 84887757	X

➪ **Autres accessoires de fumisterie, voir pages 82 (Alu) et 84 (accessoires communs)**

6 Configuration B23P - raccordement à une cheminée par conduits concentriques ALU/PPS en chaufferie, PPS simples "rigides" en cheminée (air comburant pris en chaufferie ou dans le local d'installation)

⚠ Ce type de configuration est couvert par le DTA 14/08-1289 + 14/08-1289*01 Add.

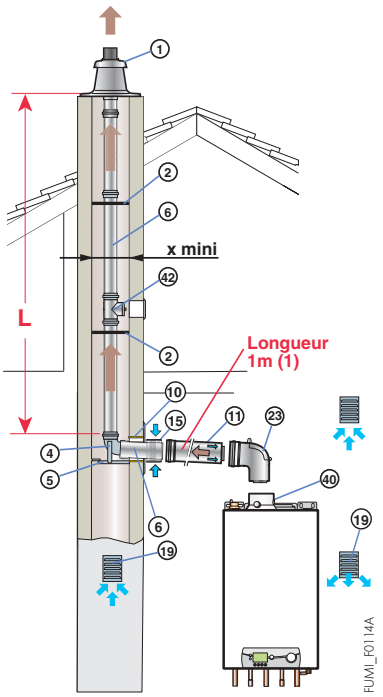

Ø de raccord. (mm)	Longueur équivalente (m) 80	80/125
Coude 87°	1,9	1,5
Coude 45°	1,2	1,0
Coude 30°	0,4	-
Coude 15°	0,2	-
Té de visite	4,2	2,7
Tube de visite	0,3	0,6
Coude de visite	1,9	2,0
Récup condensats	1,3	0,8

(1) Pour chaque mètre de conduit horizontal supplémentaire, retirer 1,2 m à la longueur verticale Lmax indiquée dans le tableau ci-contre.

Chaudière type \ Ø de racc. (mm) - en chaufferie - en cheminée	Lmax (m) 80/125 80 rigide
VIVADENS MCR 24	33
VIVADENS MCR 24/28 MI, 24/28 BIC	37
VIVADENS MCR 30/35 MI	19
VIVADENS MCR 34/39 MI	33
MCX 24	33
MCX 24/28 MI, 24/28 BIC	37
MCX 24/35 MI	19
x mini ⧄ (mm)	140
x mini ⌀ (mm)	160

Chaudière représentée : MCR

➪ **Accessoires de fumisterie en PPs nécessaires au minimum et obligatoires pour le raccordement à la cheminée par conduits rigides :**

Désignation	Schémas cotés/Repères	Chaudières type / Ø de racc. (mm) - en chaufferie / - en cheminée / Colis/Réf.	VIVADENS, MCX 80/125 / 80
Kit de raccordement chaudière Ø 80/125 mm	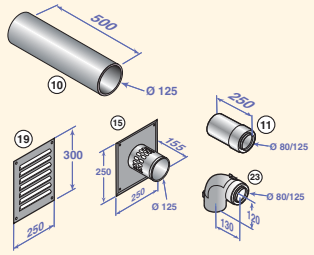	**DY 913** 100017527	X
Kit de raccordement cheminée Ø 80 mm rigide	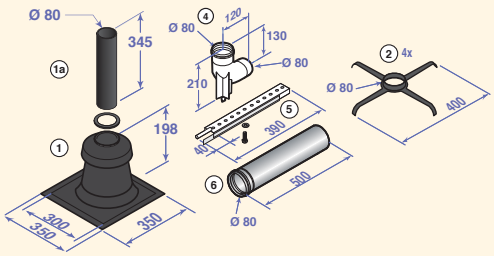	**DY 717** 84887717	X
Adaptateur Ø 80/125 mm		**HR 38** S1000465	X

➪ **Autres accessoires de fumisterie, voir pages 78 (Alu/PPs), 80 (PPs rigide) et 84 (accessoires communs)**

6 Configuration B23P - raccordement à une cheminée par conduits concentriques ALU/PPS en chaufferie, PPS simples "Flex" en cheminée (air comburant pris en chaufferie ou dans le local d'installation)

⚠ Ce type de configuration est couvert par le DTA 14/08-1289 + 14/08-1289*01 Add.

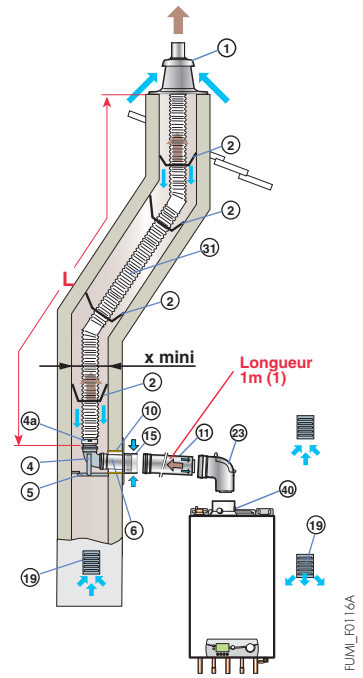

Ø de raccord. (mm)	Longueur équivalente (m) 80 rigide	80 flex	80/125
Coude 87°	1,9	-	1,5
Coude 45°	1,2	-	1,0
Coude 30°	0,4	-	-
Coude 15°	0,2	-	-
Té de visite	4,2	-	2,7
Tube de visite	0,3	0,3	0,6
Coude de visite	1,9	-	2,0
Récup. condensats	1,3	-	0,8

(1) Pour chaque mètre de conduit horizontal supplémentaire, retirer 1,2 m à la longueur verticale Lmax indiquée dans le tableau ci-contre.

Chaudière type \ Ø de racc. (mm) - en chaufferie - en cheminée	Lmax (m) 80/125 80 flex
VIVADENS MCR 24	23
VIVADENS MCR 24/28 MI, 24/28 BIC	27 (*)
VIVADENS MCR 30/35 MI	22,5
VIVADENS MCR 34/39 MI	24,5
MCX 24	23
MCX 24/28 MI, 24/28 BIC	27 (*)
MCX 24/35 MI	22,5
x mini ⧄ (mm)	140
x mini ⌀ (mm)	160

(*) ⚠ La hauteur maxi dans le conduit de fumées du coude support à la sortie ne doit pas excéder 25 m (PPs flex). Si des longueurs supérieures sont mises en œuvre, des colliers de fixation devront être rajoutés par tranche de 25 m.

Chaudière représentée : MCR

➪ **Accessoires de fumisterie en PPs nécessaires au minimum et obligatoires pour le raccordement à la cheminée par conduits rigides en chaufferie et flex en cheminée en configuration B_{23P}**

Désignation	Schémas cotés/Repères	Chaudières type	VIVADENS MCR, MCX
		Ø de racc. (mm) - en chaufferie	80/125
		Ø de racc. (mm) - en cheminée	80
		Colis/Réf.	
Kit de raccordement chaudière Ø 80/125 mm	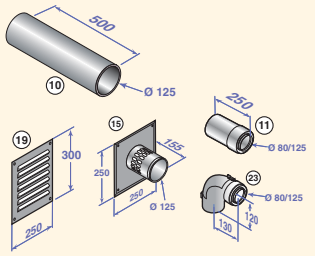	**DY 913** 100017527	X
Kit de raccordement cheminée Ø 80 mm flex	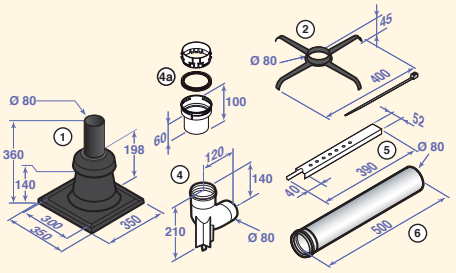	**DY 895** 100015325	X
Adaptateur Ø 80/125 mm	40	**HR 38** S1000465	X
Conduit flex Ø 80 mm Lg 12,5 m (1)	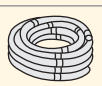 31	**DY 897** 100015327	X

(1) d'autres longueurs de conduits flex sont disponibles - voir page 81

➪ **Autres accessoires de fumisterie, voir pages 78 (Alu/PPs), 81 (PPs flex) et 84 (accessoires communs)**

12 Configuration C43x - raccordement d'une chaudière étanche sur un conduit collectif 3CE P

⚠ Pour ce type de raccordement il est obligatoire d'utiliser un conduit 3CE P disposant d'un DTA (Document Technique d'Application) du CSTB

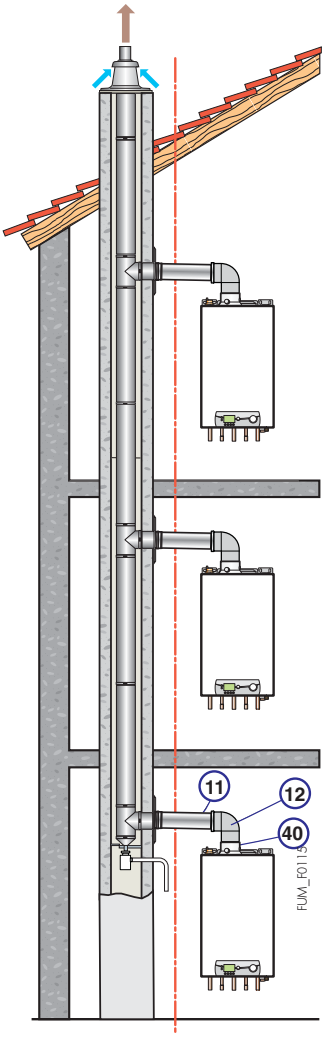

Pour le dimensionnement d'un tel système s'adresser au fournisseur du conduit 3CE P

Remarque : il est possible de mettre des chaudières de puissances différentes sur un même conduit, consultez le fabricant du conduit.

➪ Exemples de dimensionnement du système 3CE P en situation intérieure au bâtiment pour MCR et MCX

Nombre d'appareils à gaz raccordables

Chaudière type	Diamètre nominal de la tuyauterie intérieur/extérieur	Nombre d'appareils par niveau 1	2
MCR 24 MCX 24	130/200 180/250 230/350	5 8 17	6 10 20
MCR 24/28 MI MCX 24/28 MI	130/200 180/250 250/350	6 8 18	6 10 20
MCR 30/35 MI MCX 24/35 MI	130/200 180/250 230/350	4 7 15	4 8 16
MCR 34/39 MI	130/200 180/250 250/350	4 8 15	4 8 14

Exemple : Pour 10 chaudières MCR 24/28 MI identiques de 24 kW de puissance au brûleur, sur un bâtiment de 5 niveaux, il est possible de mettre en place un conduit de diamètre 180 mm intérieur et de 250 mm extérieur.

➪ Exemples de dimensionnement du système 3CE P en situation extérieure au bâtiment pour MCR et MCX

Nombre d'appareils à gaz raccordables

Diamètre intérieur du conduit		130	150	180	250
Diamètre extérieur du conduit		194	214	244	314
Chaudière type	MCR 24 MCX 24	7	9	14	20
	MCR 24/28 MI MCX 24/28 MI	7	9	14	20
	MCR 30/35 MI MCX 24/35 MI	5	7	11	20
	MCR 34/39 MI	6	8	12	20

Exemple : Pour 6 chaudières MCR 24/28 MI identiques 24 kW de puissance au brûleur, sur un bâtiment de 6 niveaux, il est possible de mettre en place un conduit de diamètre 130 mm intérieur et de 194 mm extérieur.

Les calculs ont été réalisés selon norme EN 15287 avec :
- 2,7 mètres de hauteur d'étage,
- 2 mètres de conduit de raccordement en 80/125 et deux coudes à 90°,
- conduit 3CE P sans dévoiement.

➪ **Accessoires de fumisterie en Alu/PPs nécessaires au minimum et obligatoires pour le raccordement sur un conduit collectif :**

Désignation	Schémas cotés/Repères	Chaudières type Colis/Réf.	VIVADENS MCR, MCX
Kit de raccordement chaudière sur conduit 3CE P Ø 80/125 mm	12, 120, 120, 40, 500, 40, 72, 11	**DY 887** 100014000	X
Kit de transformation chaudière pour intégration d'un clapet d'air		**DY 884** S100913	X

➪ **Autres accessoires de fumisterie, voir page 78 (Alu/PPs)**

1 Configuration C_{13X} - ventouse horizontale concentrique ALU/PPS (raccordement sur mur extérieur ou en sortie de toiture)

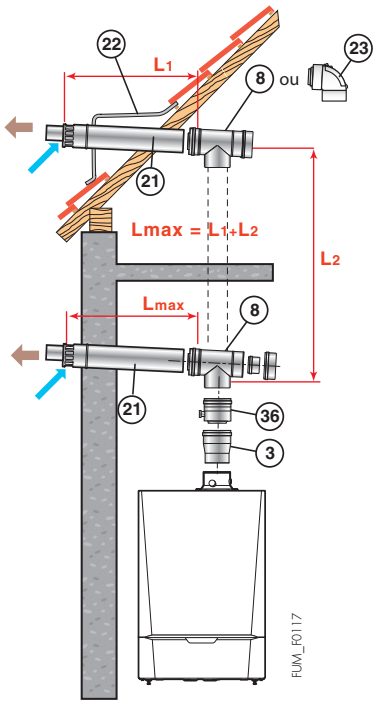

Ø de raccord. (mm)	80/125	110/150
Coude 87°	1,5	3,7
Coude 45°	1,0	1,0
Coude 30°	-	-
Coude 15°	-	-
Tube de visite	0,6	1,0
Té de visite	2,7	2,5
Coude de visite	2,0	-
Récup. condensats	0,8	0,6

Chaudière type \ Ø de racc. (mm)	Lmax (m) 80/125	Lmax (m) 110/150
ELIDENS DTG 130-45 INNOVENS PRO MCA 45	16	–
ELIDENS DTG 130-65 INNOVENS PRO MCA 65	–	9
ELIDENS DTG 130-90 INNOVENS PRO MCA 90	–	8
ELIDENS DTG 130-115 INNOVENS PRO MCA 115	–	5,9

Chaudière représentée :
MCA raccordée à la ventouse horizontale Ø 110/150 mm (colis DY 881)
+ récupérateur de condensats Ø 110/150 mm (colis DY 918)

➪ **Accessoires de fumisterie Alu/PPs nécessaires au minimum et obligatoires pour le raccordement à une ventouse horizontale :**

Désignation	Schémas cotés/Repères	Chaudière type	ELIDENS DTG 130..., INNOVENS PRO MCA 45	ELIDENS DTG 130..., INNOVENS PRO MCA 65,90,115
		Ø de racc. (mm)	80/125	110/150
		Colis/Réf.		
Terminal horizontal Ø 80/125 mm avec coude de visite	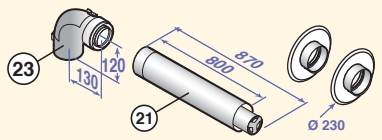	**DY 882** 100011365	X	
Terminal horizontal Ø 110/150 mm avec Té de visite et adaptateur Ø 100/150 sur 110/150 mm	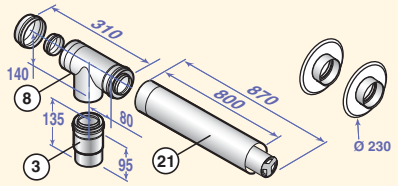	**DY 881** 100011364		X
Récupérateur de condensats Ø 80/125 mm	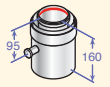	**DY 916** 100018981	X	
Récupérateur de condensats Ø 110/150 mm	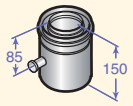	**DY 918** 100018984		X

➪ **Autres accessoires de fumisterie, voir page 78 (Alu/PPs) et 84 (accessoires communs)**

2 Configuration C33x - ventouse verticale concentrique ALU/PPS (raccordement sur toit en pente ou toit plat)

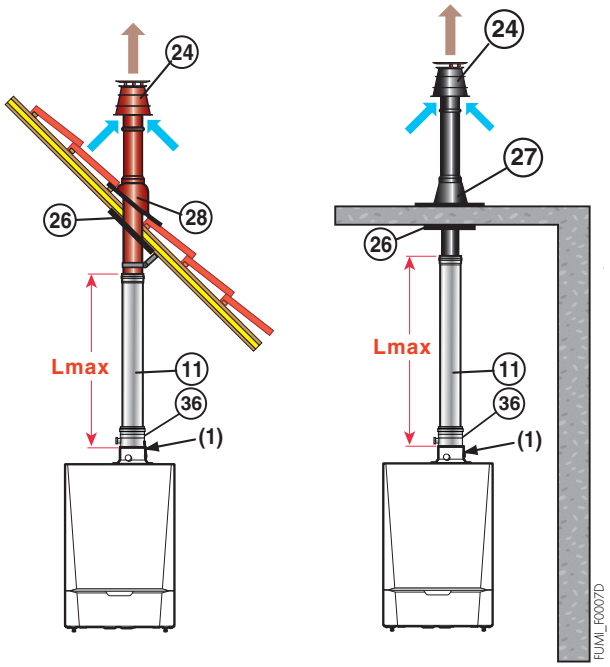

(1) Emplacement ③ (DY 817) le cas échéant

Chaudière représentée :
MCA 45 raccordée à la ventouse verticale Ø 80/125 mm (colis DY 843/844)

Chaudière type \ Ø de racc. (mm)	Lmax (m) 80/125	Lmax (m) 110/150
ELIDENS DTG 130-45 INNOVENS PRO MCA 45	14,5	–
ELIDENS DTG 130-65 INNOVENS PRO MCA 65	–	11,5
ELIDENS DTG 130-90 INNOVENS PRO MCA 90	–	10
ELIDENS DTG 130-115 INNOVENS PRO MCA 115	–	9,4

Ø de raccord. (mm)	Longueur équivalente (m) 80/125	Longueur équivalente (m) 110/150
Coude 87°	1,5	3,7
Coude 45°	1,0	1,0
Coude 30°	-	-
Coude 15°	-	-
Tube de visite	0,6	1,0
Té de visite	2,7	2,5
Coude de visite	2,0	-
Récup. condensats	0,8	0,6

➪ **Accessoires de fumisterie Alu/PPs nécessaires au minimum et obligatoires pour le raccordement à une ventouse verticale :**

Désignation	Schémas cotés/Repères	Chaudière type	ELIDENS DTG 130..., INNOVENS PRO MCA 45	ELIDENS DTG 130..., INNOVENS PRO MCA 65, 90, 115
		Ø de raccord. (mm)	80/125	110/150
		Colis/Réf.		
Terminal vertical Ø 80/125 mm couleur noire ou rouge	DY 843/844 ㉔ 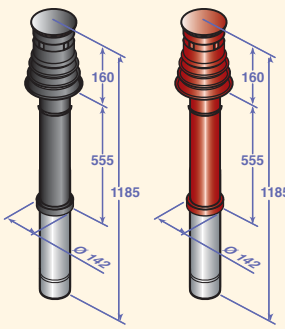 DY 845 ㉔ 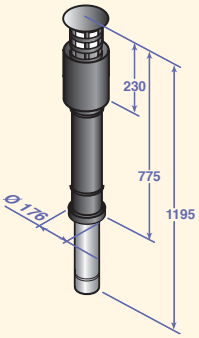	**DY 843** 100002732 (noir) ou **DY 844** 100002733 (rouge)	X	
Terminal vertical Ø 110/150 mm couleur noire		**DY 845** 100002734 (noir)		X
Récupérateur de condensats Ø 80/125 mm	㊱ 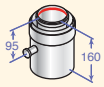	**DY 916** 100018981	X	
Récupérateur de condensats Ø 110/150 mm	㊱ 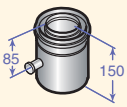	**DY 918** 100018984		X
Adaptateur Ø 110/150 sur 100/150 mm	③	**DY 817** 100002357		X

➪ **Autres accessoires de fumisterie, voir page 78 (Alu/PPs) et 84 (accessoires communs)**

3 Configuration C93x - conduits concentriques ALU/PPS en chaufferie, conduits PPS simples "rigides" en cheminée (air comburant en contre-courant)

⚠ Ce type de configuration est couvert par le DTA 14/08-1289 (jusqu'à 85 kW)

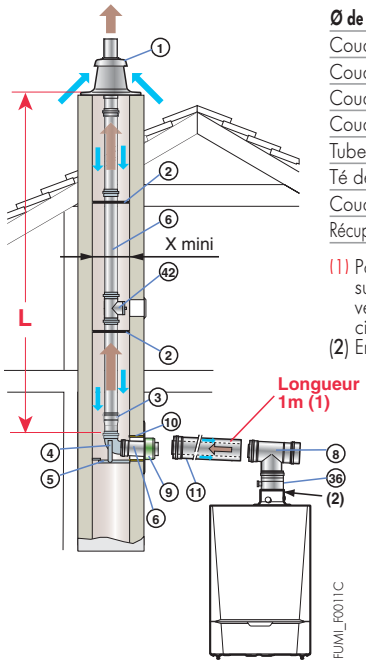

Ø de raccord. (mm)	Longueur équivalente (m) 80/125	110/150	80	110
Coude 87°	1,5	3,7	1,9	4,9
Coude 45°	1,0	1,0	1,2	1,1
Coude 30°	-	-	0,4	-
Coude 15°	-	-	0,2	-
Tube de visite	0,6	1,0	0,3	-
Té de visite	2,7	2,5	4,2	5,6
Coude de visite	2,0	-	1,9	4,8
Récup. condensats	0,8	0,6	1,3	0,1

(1) Pour chaque mètre de conduit horizontal supplémentaire, retirer 1,2 m à la longueur verticale Lmax indiquée dans le tableau ci-contre.
(2) Emplacement ③ le cas échéant

Chaudière type \ Ø de racc. (mm) - en chaufferie / - en cheminée	Lmax (m) 80/125 - 80	80/125 - 110	110/150 - 110
ELIDENS DTG 130-45 INNOVENS PRO MCA 45	15	20	–
ELIDENS DTG 130-65 INNOVENS PRO MCA 65	–	–	16
ELIDENS DTG 130-90 INNOVENS PRO MCA 90	–	–	13,2
ELIDENS DTG 130-115 INNOVENS PRO MCA 115	–	–	10
x mini ◪ (mm)	140	160	160
x mini ⌀ (mm)	160	180	180

Chaudière représentée : MCA 45 raccordée en Ø 80/125 mm en chaufferie et Ø 110 mm en cheminée

➪ **Accessoires de fumisterie Alu/PPs ou PPs nécessaires au minimum et obligatoires pour le raccordement air/fumées par conduits rigides, dans un conduit de cheminée existant :**

Désignation	Schémas cotés/Repères	Chaud. type / Ø de racc. (mm) - en chaufferie / - en cheminée / Colis/Réf.	ELIDENS DTG 130-45, INNOVENS PRO MCA 45 80/125 / 80	ELIDENS DTG 130-45, INNOVENS PRO MCA 45 80/125 / 110	ELIDENS DTG 130-65 À 115, INNOVENS PRO MCA 65 À 115 110/150 / 110
Kit de raccordement chaudière Ø 80/125 mm	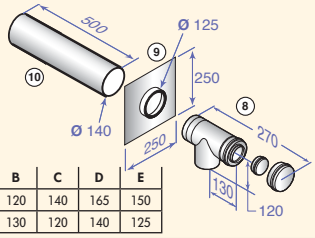	DY 716 84887716	X	X	
Kit de raccordement chaudière Ø 110/150 mm		DY 818 100002360			X
Kit de raccordement cheminée Ø 80 mm	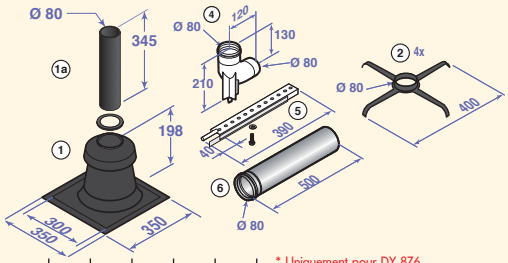	DY 717 84887717	X		
Kit de raccordement cheminée Ø 110 mm avec adaptateur Ø 80 sur 110 mm		DY 876 100008312		X	
Kit de raccordement cheminée Ø 110 mm		DY 177 84887577			X
Récupérateur de condensats Ø 80/125 mm	㊱	DY 916 100018981	X	X	
Récupérateur de condensats Ø 110/150 mm	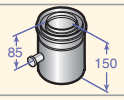 ㊱	DY 918 100018984			X
Adaptateur Ø 110/150 sur 100/150 mm	③	DY 817 100002357			X

	A	B	C	D	E
DY 818	270	120	140	165	150
DY 716	270	130	120	140	125

	A	B	C	D	E
DY 717	80	80	120	130	210
DY 876	80	110	120	130	210
DY 177	110	110	110	120	230

* Uniquement pour DY 876
** Uniquement pour DY 717

➪ **Autres accessoires de fumisterie, voir pages 78 (Alu/PPs), 80 (PPs rigides) et 84 (accessoires communs)**

4 Configuration C93x - conduits concentriques ALU/PPS en chaufferie, conduits PPS simples "Flex" en cheminée (air comburant en contre-courant)

⚠ Ce type de configuration est couvert par le DTA 14/08-1289

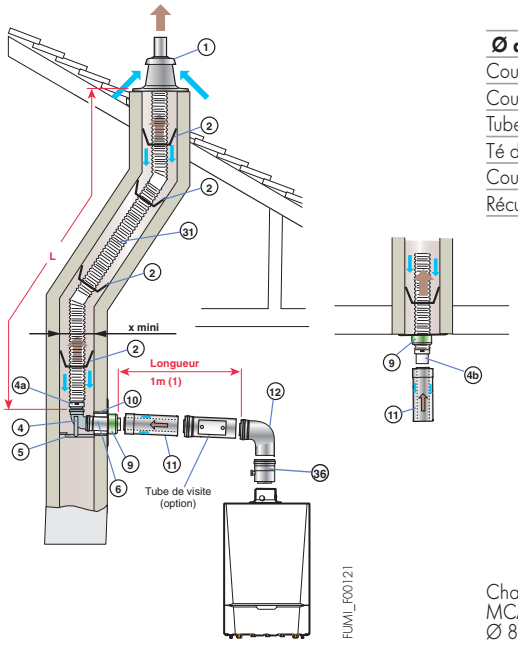

Ø de raccord. (mm)	Longueur équivalente (m) 80/125	80 flex
Coude 87°	1,5	-
Coude 45°	1,0	-
Tube de visite	0,6	0,3
Té de visite	2,7	-
Coude de visite	2,0	-
Récup. condensats	0,8	-

(1) Pour chaque mètre de conduit horizontal supplémentaire, retirer 1,2 m à la longueur vertical Lmax indiquée dans le tableau ci-contre.

Chaudière type \ Ø de raccord. (mm) - en chaufferie - en cheminée	Lmax (m) 80/125 80
ELIDENS DTG 130-45 INNOVENS PRO MCA 45	12
x mini ⧄ (mm)	140
x mini ⌀ (mm)	160

Chaudière représentée :
MCA raccordée en Ø 80/125 mm en chaufferie et Ø 80 mm en cheminée

➪ **Accessoires de fumisterie Alu/PPs et PPs nécessaires au minimum et obligatoires pour le raccordement par conduit flex dans un conduit de cheminée existant :**

Désignation	Schémas cotés/Repères	Chaudières type / Ø de racc. (mm) - en chaufferie / - en cheminée	ELIDENS DTG 130-45, INNOVENS PRO MCA 45 80/125 / 80 perpendiculaire au conduit	sous conduit
		Colis/ Réf.		
Kit de raccordement chaudière Ø 80/125 mm perpendiculaire au conduit	DY 849	DY 849 100003271	X	
Kit de raccordement chaudière Ø 80/125 mm sous conduit	DY 850	DY 850 10003272		X
Pièce d'adaptation conduit flex	4b	DY 904 100015880		X
Kit de raccordement cheminée Ø 80 mm		DY 895 100015325	X	
Terminal avec solin pour conduit flex	1	DY 899 100015329		X
Récupérateur de condensats Ø 80/125 mm	36	DY 916 100018981	X	X
Conduit flex Ø 80 mm Lg 12,5 m (1)	31	DY 897 100015327	X	X

(1) d'autres longueurs de conduits flex sont disponibles - voir page suivante

➪ **Autres accessoires de fumisterie, voir pages 78 (Alu/PPs), 81 (PPs flex) et 84 (accessoires communs)**

ELIDENS DTG 130-65 À 115, INNOVENS PRO MCA 65 À 115

4 Configuration C93x - conduits concentriques ALU/PPS en chaufferie, conduits PPS simples "Flex" en cheminée (air comburant en contre-courant)

⚠ Ce type de configuration est couvert par le DTA 14/08-1289 (jusqu'à 85 kW)

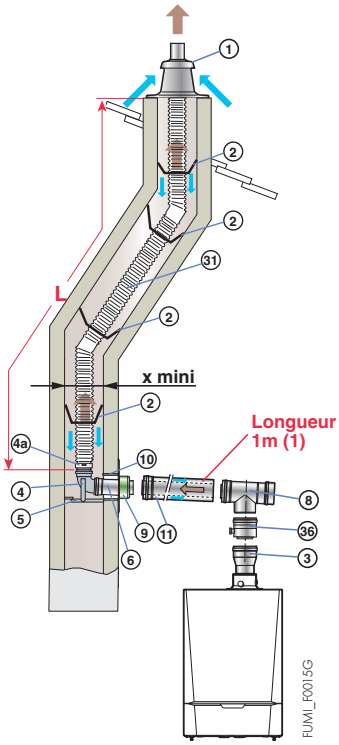

Ø de raccord. (mm)	Longueur équivalente (m) 110/150	110 flex
Coude 87°	3,7	-
Coude 45°	1,0	-
Tube de visite	1,0	0,5
Té de visite	2,5	-
Récup. condensats	0,6	-

(1) Pour chaque mètre de conduit horizontal supplémentaire, retirer 1,2 m à la longueur vertical Lmax indiquée dans le tableau ci-contre.

Chaudière type \ Ø de racc. (mm) - en chaufferie - en cheminée	Lmax (m) 110/150 110
ELIDENS DTG 130-65 INNOVENS PRO MCA 65	16,5
ELIDENS DTG 130-90 INNOVENS PRO MCA 90	13,5
ELIDENS DTG 130-115 INNOVENS PRO MCA 115	9,4
x mini ⧄ (mm)	170
x mini ⌀ (mm)	190

Chaudière représentée : MCA 65 à 115

Accessoires de fumisterie Alu/PPs ou PPs nécessaires au minimum et obligatoires pour le raccordement air/fumées par conduit flex dans un conduit de cheminée existant :

Désignation	Schémas cotés/Repères	Chaudières type	ELIDENS DTG 130-65 à 115, INNOVENS PRO MCA 65 à 115
		Ø de racc. (mm) - en chaufferie	110/150
		Ø de racc. (mm) - en cheminée	110
		Colis/Réf.	
Kit de raccordement chaudière Ø 110/150 mm	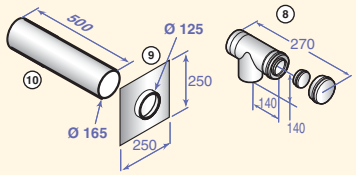	DY 818 100002360	X
Kit de raccordement cheminée Ø 110 mm	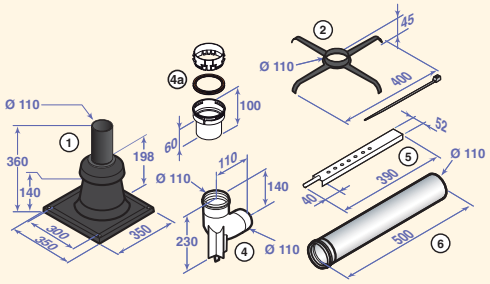	DY 888 100015287	X
Récupérateur de condensats Ø 110/150 mm	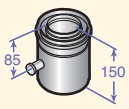	DY 918 100018984	X
Adaptateur Ø 100/150 mm sur Ø 110/150 mm		DY 817 100002357	X
Conduit flex Ø 110 mm Lg 15 m (1)		DY 889 100015288	X

(1) d'autres longueurs de conduits flex sont disponibles - voir page 81

➪ Autres accessoires de fumisterie, voir pages 78 (Alu/PPs), 81 (PPs flex) et 84 (accessoires communs)

5 Configuration C53 - conduits air et fumées séparés en ALU (air comburant pris à l'extérieur)

⚠ Ce type de configuration est couvert par le DTA 14/08-1287 (jusqu'à 85 kW)

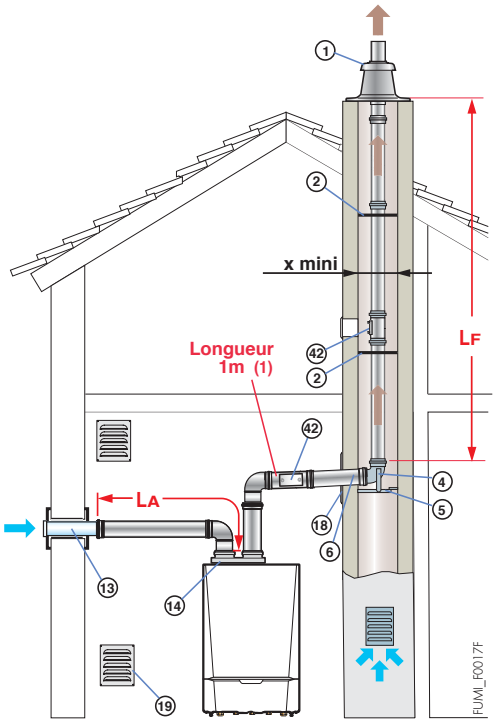

Ø de raccord. (mm)	Longueur équivalente (m) 80 (Alu)	100 (Alu)
Coude 87°	1,2	5
Coude 45°	0,9	1,2
Tube de visite	0,5	0,5
Té de visite	2,8	5,3

(1) Pour chaque mètre de conduit horizontal supplémentaire, retirer 1,2 m à la longueur vertical Lmax indiquée dans le tableau ci-contre.

Lmax : (LA + LF) max.

Chaudière type / avec adaptateur bi-flux (Ø mm)	Lmax (m) Ø 80/125 sur 2 x 80	Ø 100/150 sur 2 x 100
ELIDENS DTG 130-45 INNOVENS PRO MCA 45	20,5	20,5
ELIDENS DTG 130-65 INNOVENS PRO MCA 65	-	23
ELIDENS DTG 130-90 INNOVENS PRO MCA 90	-	17,5
ELIDENS DTG 130-115 INNOVENS PRO MCA 115	-	16
x mini ⧄ (mm)	140	160
x mini ⌀ (mm)	160	180

Chaudière représentée : MCA 45 à 115

⚠ Cette configuration n'est possible qu'en chaufferie

➪ Accessoires de fumisterie en Alu nécessaires **au minimum et obligatoires** pour le raccordement par conduits air/fumées séparés (bi-flux) :

Désignation	Schémas cotés/Repères	Chaudières type / Adaptateur bi-flux Ø (mm) / Colis/Réf.	ELIDENS DTG 130-45 80/125 sur 2 x 80	ELIDENS DTG 130-65 à 115 100/150 sur 2 x 100	INNOVENS PRO MCA 45 80/125 sur 2 x 80	INNOVENS PRO MCA 65 à 115 100/150 sur 2 x 100
Adaptateur bi-flux Ø 80/125 mm sur 2 x 80 mm	DY 819 (14)	DY 819 100002361	X			
Adaptateur bi-flux Ø 100/150 mm sur 2 x 100 mm	DY 820 (14)	DY 820 100002362		X		
Adaptateur bi-flux Ø 80/125 mm sur 2 x 80 mm	DY 906 (14)	DY 906 S101762			X	
Adaptateur bi-flux Ø 100/150 mm sur 2 x 100 mm	DY 907 (14)	DY 907 S101626				X
Prise d'air extérieure Ø 80 mm	DY 38 (13)	DY 38 84887438	X		X	
Prise d'air extérieure Ø 100 mm	DY 810 (13)	DY 810 100002285		X		X
Kit de raccordement cheminée Ø 80 mm		DY 711 84887711	X		X	
Kit de raccordement cheminée Ø 100 mm		DY 633 84887633		X		X
Plaque de finition cheminée Ø 80 mm	DY 757 (18)	DY 757 84887757	X		X	
Plaque de finition cheminée Ø 100 mm	DY 752 (18)	DY 752 84887752		X		X

	A	B	C	D	E
DY 633	100	100	100	130	230
DY 711	80	80	120	140	220

➪ Autres accessoires de fumisterie, voir pages 82 (Alu) et 84 (accessoires communs)

6 Configuration B23P - raccordement à une cheminée par conduits concentriques ALU/PPS en chaufferie, PPS simples "rigides" en cheminée (air comburant pris en chaufferie ou dans le local d'installation)

⚠ Ce type de configuration est couvert par le DTA 14/08-1289 + 14/08-1289*01 Add. (jusqu'à 85 kW)

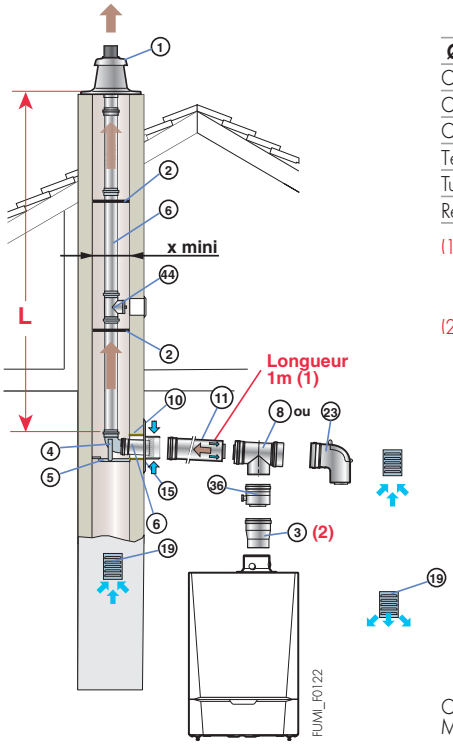

Ø de raccord. (mm)	Longueur équivalente (m) 80	80/125	110	110/150
Coude 87°	1,9	1,5	4,9	3,7
Coude 45°	1,2	1,0	1,1	1,0
Coude de visite	1,9	2,0	4,8	-
Té de visite	4,2	2,7	5,6	2,5
Tube de visite	0,3	0,6	-	1,0
Récup. condensats	1,3	0,8	0,1	0,6

(1) Pour chaque mètre de conduit horizontal supplémentaire, retirer 1,2 m à la longueur verticale Lmax indiquée dans le tableau ci-contre.
(2) sauf pour DTG 130-45 et MCA 45

Chaudière type / Ø de racc. (mm) - en chaufferie - en cheminée	Lmax (m) 80/125 80 rigide	110/150 110 rigide
ELIDENS DTG 130-45 INNOVENS PRO MCA 45	23,5	-
ELIDENS DTG 130-65 INNOVENS PRO MCA 65	-	40
ELIDENS DTG 130-90 INNOVENS PRO MCA 90	-	40
ELIDENS DTG 130-115 INNOVENS PRO MCA 115	-	40
x mini ⧄ (mm)	140	170
x mini Ø (mm)	160	190

Chaudière représentée : MCA 45 à 115

➪ **Accessoires de fumisterie en PPs nécessaires au minimum et obligatoires pour le raccordement à la cheminée par conduits rigides :**

Désignation	Schémas cotés/Repères	Chaudières type / Ø de racc. (mm) - en chaufferie / - en cheminée / Colis/Réf.	ELIDENS DTG 130-, INNOVENS PRO MCA 45	65 à 115
		Ø de racc. (mm) - en chaufferie	80/125	110/150
		Ø de racc. (mm) - en cheminée	80	110
Kit de raccordement chaudière Ø 80/125 mm		DY 913 100017527	X	
Kit de raccordement chaudière Ø 110/150 mm		DY 914 100017529		X
Kit de raccordement cheminée Ø 80 mm rigide		DY 717 84887717	X	
Kit de raccordement cheminée Ø 110 mm rigide		DY 177 84887577		X
Récupérateur de condensats Ø 80/125 mm	DY 916	DY 916 100018981	X	
Récupérateur de condensats Ø 110/150 mm	DY 918	DY 918 100018984		X
Adaptateur Ø 110/150 mm sur 100/150 mm		DY 817 100002357		X

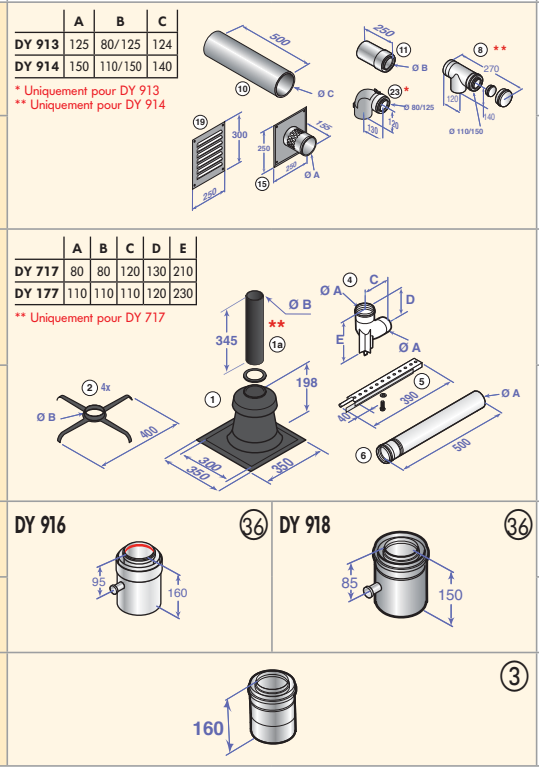

➪ **Autres accessoires de fumisterie, voir pages 78 (Alu/PPs), 80 (PPs rigide) et 84 (accessoires communs)**

6 Configuration B23P - raccordement à une cheminée par conduits concentriques ALU/PPS en chaufferie, PPS simples "Flex" en cheminée (air comburant pris en chaufferie ou dans le local d'installation)

⚠ Ce type de configuration est couvert par le DTA 14/08-1289 + 14/08-1289*01 Add.

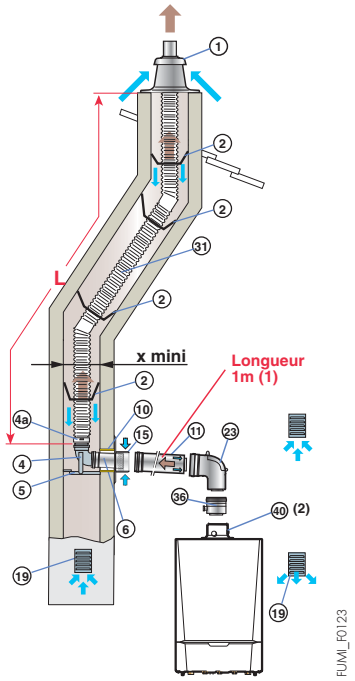

Ø de raccord. (mm)	Longueur équivalente (m) 80 rigide	80 flex	80/125
Coude 87°	1,9	-	1,5
Coude 45°	1,2	-	1,0
Coude 30°	0,4	-	-
Coude 15°	0,2	-	-
Té de visite	4,2	-	2,7
Tube de visite	0,3	0,3	0,6
Coude de visite	1,9	-	2,0
Récup. condensats	1,3	-	0,8

(1) Pour chaque mètre de conduit horizontal supplémentaire, retirer 1,2 m à la longueur verticale Lmax indiquée dans le tableau ci-contre.

Chaudière type \ Ø de racc. (mm) - en chaufferie - en cheminée	Lmax (m) 80/125 80 flex
ELIDENS DTG 130-45 INNOVENS PRO MCA 45	21
x mini ⧄ (mm)	140
x mini Ø (mm)	160

(*) ⚠ La hauteur maxi dans le conduit de fumées du coude support à la sortie ne doit pas excéder 25 m (PPs flex). Si des longueurs supérieures sont mises en œuvre, des colliers de fixation devront être rajoutés par tranche de 25 m.

Chaudière représentée : MCA

➪ **Accessoires de fumisterie en PPs nécessaires au minimum et obligatoires pour le raccordement à la cheminée par conduits rigides en chaufferie et flex en cheminée en configuration B_{23P}**

Désignation	Schémas cotés/Repères	Chaudières type	ELIDENS DTG 130-45, INNOVENS PRO MCA 45
		Ø de racc. (mm) - en chaufferie	80/125
		Ø de racc. (mm) - en cheminée	80
		Colis/Réf.	
Kit de raccordement chaudière Ø 80/125 mm	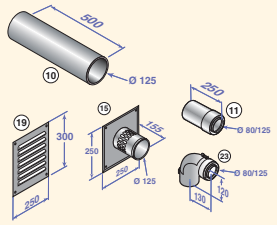	**DY 913** 100017527	X
Kit de raccordement cheminée Ø 80 mm flex	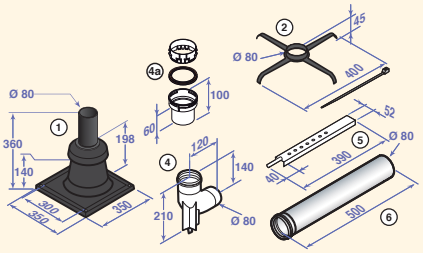	**DY 895** 100015325	X
Récupérateur de condensats Ø 80/125 mm	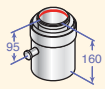 36	**DY 916** 100018981	X
Conduit flex Ø 80 mm Lg 12,5 m (1)	31	**DY 897** 100015327	X

(1) d'autres longueurs de conduits flex sont disponibles - voir page 81

➪ **Autres accessoires de fumisterie, voir pages 78 (Alu/PPs), 81 (PPs flex) et 84 (accessoires communs)**

ELIDENS DTG 130-65 À 115, INNOVENS PRO MCA 65 À 115

6 Configuration B23P - raccordement à une cheminée par conduits concentriques ALU/PPS en chaufferie, PPS simples "flex" en cheminée (air comburant pris en chaufferie ou dans le local d'installation)

⚠ Ce type de configuration est couvert par le DTA 14/08-1289 + 14/08-1289*01 Add. (jusqu'à 85 kW)

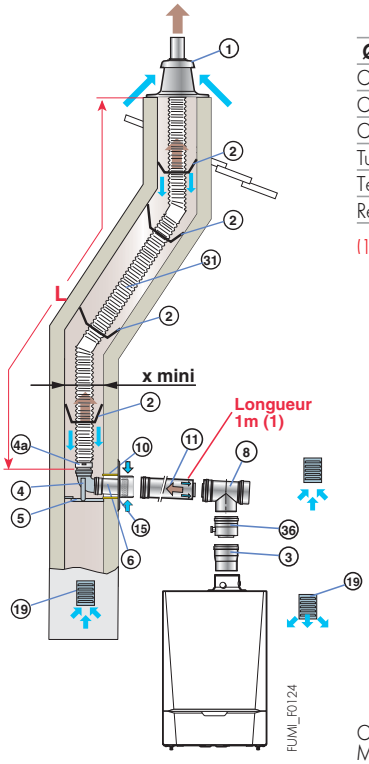

Ø de raccord. (mm)	Longueur équivalente (m) 110 rigide	110 flex	110/150
Coude 87°	4,9	-	3,7
Coude 45°	1,1	-	1,0
Coude de visite	4,8	-	-
Tube de visite	-	0,5	1,0
Té de visite	5,6	-	2,5
Récup. condensats	0,1	-	0,6

(1) Pour chaque mètre de conduit horizontal supplémentaire, retirer 1,2 m à la longueur verticale Lmax indiquée dans le tableau ci-contre.

Chaudière type \ Ø de racc. (mm) - en chaufferie - en cheminée	Lmax (m) 110/150 110 flex
ELIDENS DTG 130-65 INNOVENS PRO MCA 65	29,5 (*)
ELIDENS DTG 130-90 INNOVENS PRO MCA 90	24
ELIDENS DTG 130-115 INNOVENS PRO MCA 115	17,5
x mini ⧄ (mm)	170
x mini ⌀ (mm)	190

(*) ⚠ La hauteur maxi dans le conduit de fumées du coude support à la sortie ne doit pas excéder 25 m (PPs flex). Si des longueurs supérieures sont mises en œuvre, des colliers de fixation devront être rajoutés par tranche de 25 m.

Chaudière représentée : MCA

➪ **Accessoires de fumisterie en PPs nécessaires au minimum et obligatoires pour le raccordement à la cheminée par conduits rigides en chaufferie et flex en cheminée :**

Désignation	Schémas cotés/Repères	Chaudières type / Ø de racc. (mm) - en chaufferie / - en cheminée / Colis/Réf.	ELIDENS DTG 130-65 à 115, INNOVENS PRO MCA 65 à 115
		Ø de racc. (mm) - en chaufferie	110/150
		Ø de racc. (mm) - en cheminée	110
Kit de raccordement chaudière Ø 110/150 mm	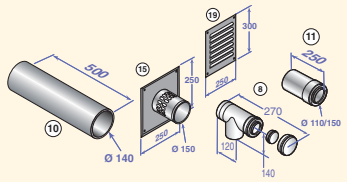	**DY 914** 100017529	X
Kit de raccordement cheminée Ø 110 mm flex	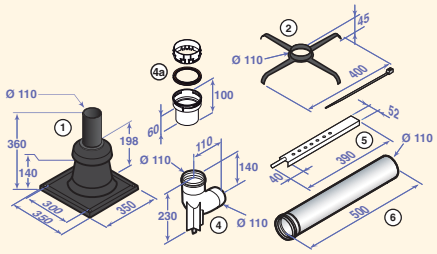	**DY 888** 100015287	X
Récupérateur de condensats Ø 110/150 mm	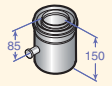 36	**DY 918** 100018984	X
Adaptateur Ø 110/150 mm sur 100/150 mm	3	**DY 817** 100002357	X
Conduit flex Ø 110 mm Lg 15 m (1)	31	**DY 889** 100015288	X

(1) d'autres longueurs de conduits flex sont disponibles - voir page 81

➪ **Autres accessoires de fumisterie, voir pages 78 (Alu/PPs), 81 (PPs flex) et 84 (accessoires communs)**

INNOVENS PRO MCA 45 À 115 UNIQUEMENT

7 Configuration B23P - raccordement à une cheminée pour installation en cascade

⚠ Pour ce type de configuration il est impératif d'utiliser une fumisterie avec Avis Technique ou DTA (jusqu'à 85 kW)

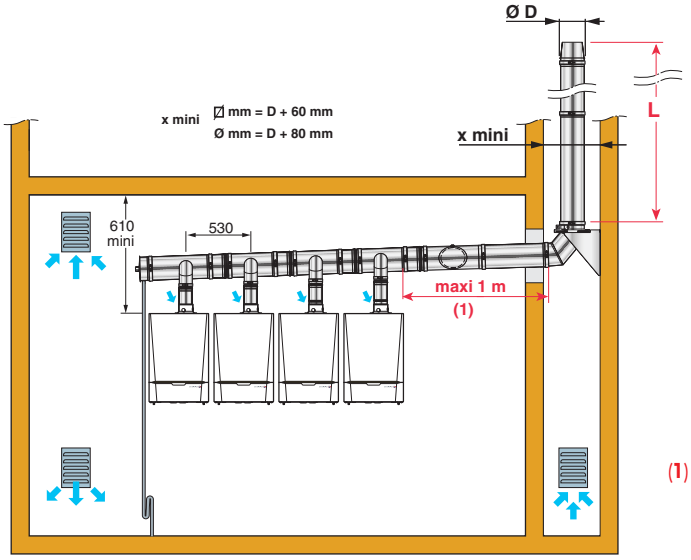

(1) Longueur maxi prise en compte pour le dimensionnement ; pour des longueurs différentes un nouveau calcul est nécessaire.

MCA_F0075

Longueur maximale L en m admissible en fonction du Ø du conduit D (en mm) pour différentes combinaisons "cascade" :

- combinaisons "cascade" avec chaudières en alignement mural ou au sol

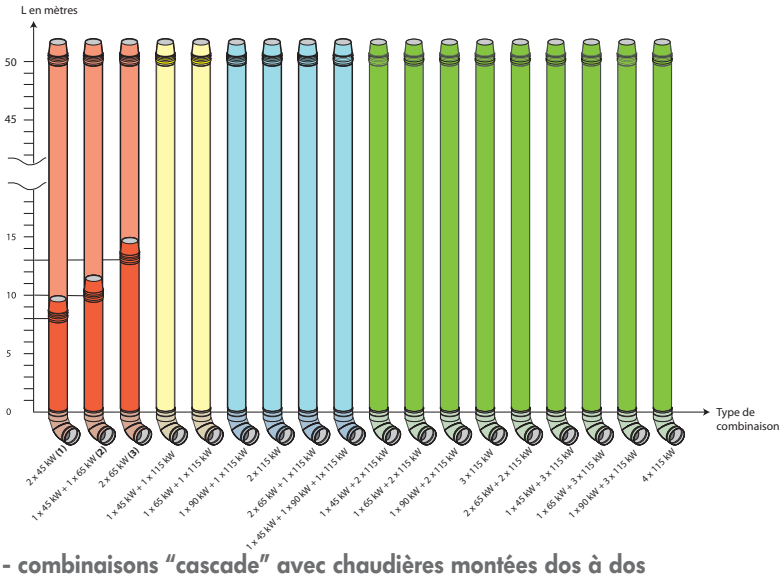

Légende

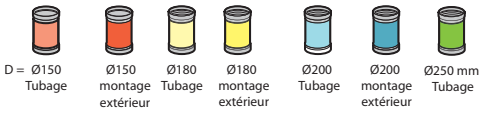

NB : dans le cas de conduits à l'extérieur, la hauteur maximum possible pour assurer le fonctionnement est :

(1) : 7,90 m (2) : 10,20 m (3) : 13,10 m (4) : 9,80 m
(5) : 11,70 m (6) : 14,00 m (7) : 16,40 m (8) : 14,30 m

MC35E_F0062

- Chaudières INNOVENS PRO MCA 45/65/90/115, fonctionnement 80/60 °C
- Surpression en sortie de chaudière inférieure à 50 Pa

Nota : Ces longueurs sont données à titre indicatif. La responsabilité de De Dietrich ne peut en aucun cas être engagée.
Pour des configurations de montage différentes, veuillez nous consulter pour un calcul spécifique.

- combinaisons "cascade" avec chaudières montées dos à dos

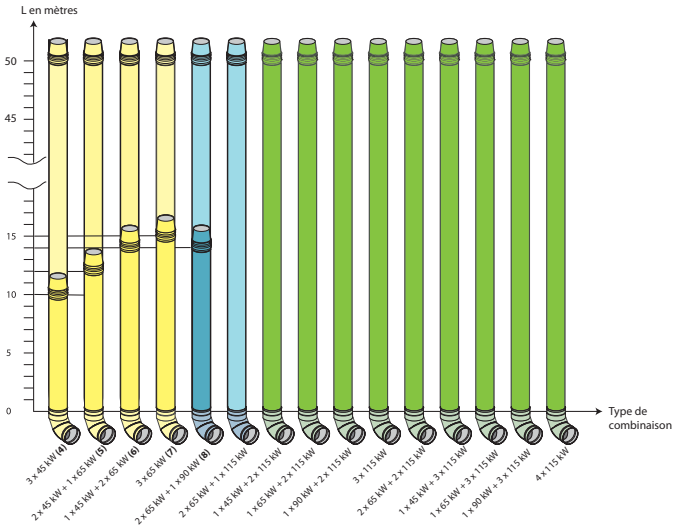

MC35E_F0063A

1 Configuration C_{12x} - raccordement à une ventouse horizontale concentrique ALU/ALU (raccordement sur un mur extérieur ou en sortie de toiture)

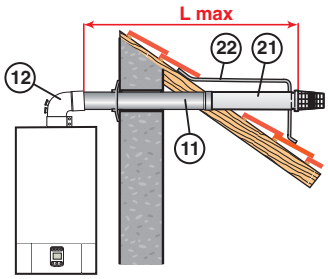

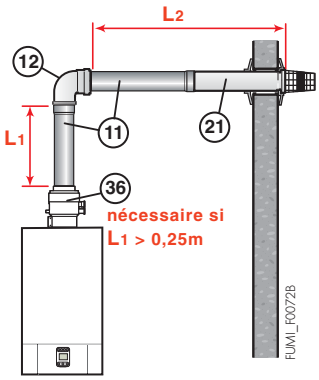

L max = (L1+L2) max

Chaudière type / Ø de racc. (mm)	Lmax (m) 60/100	Lmax (m) 80/125
MS… FF	4	10

Ø de raccord. (mm)	Longueur équivalente (m) 60/100	Longueur équivalente (m) 80/125
Coude 87°	1,1	1
Coude 45°	0,8	0,8
Récupérateur de condensats	1,4	0,2

➪ Accessoires de fumisterie Alu/Alu nécessaires **au minimum et obligatoires** pour le raccordement à une ventouse horizontale :

Désignation	Schémas cotés/Repères	Chaudières type / Ø de raccord. (mm) / Colis/Réf.	MS… FF 60/100	MS… FF 80/125
Terminal horizontal Ø 60/100 mm, Lg 800 mm	21 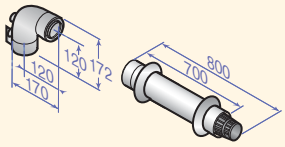	**DY 908** 100016485	X (1) (2)	
Terminal horizontal Ø 80/125 mm, Lg 730 mm	21 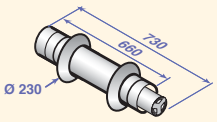	**CX 119** 84837119		X
Adaptateur récupérateur des condensats Ø 60/100 sur 80/125 mm	36 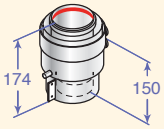	**DY 909** 100016486		X
Coude à 87° Ø 80/125 mm	12 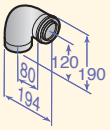	**CX 76** 84837743		X

(1) DY 908 livré d'origine avec chaudière ZENA MS… FF VH
(2) Un récupérateur de condensats (colis DY 910 - Réf. 100016487) est nécessaire en cas de raccordement en Ø 60/100 mm, lorsque $L_1 \geqslant 0{,}25$ m

➪ **Autres accessoires de fumisterie, voir page 79 (Alu/Alu) et 84 (accessoires communs)**

2 Configuration C_{32x} - raccordement à une ventouse verticale concentrique ALU/ALU (raccordement sur toit en pente ou toit plat)

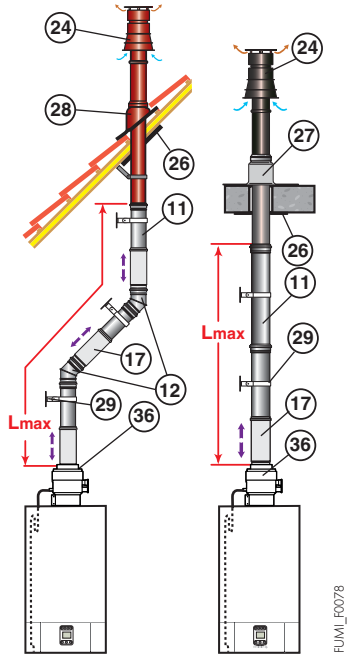

Ø de raccord. (mm)	Longueur équivalente (m) 80/125
Coude 87°	1
Coude 45°	0,8
Récupérateur de condensats	0,2

Chaudière type / Ø de racc. (mm)	Lmax (m) 80/125
MS … FF	9

➪ **Accessoires de fumisterie Alu/Alu nécessaires au minimum et obligatoires pour le raccordement à une ventouse verticale :**

Désignation	Schémas cotés/Repères	Chaudières type / Ø de raccordement (mm) / Colis/Réf.	MS… FF 80/125 sur toit
Terminal vertical Ø 80/125 mm (couleur noire ou rouge)	(24) 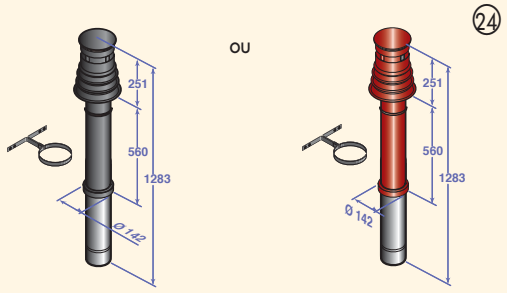	**DY 735** 84887735 (noir) ou **DY 736** 84887736 (rouge)	X (1)
Adaptateur-récupérateur des condensats Ø 60/100 sur 80/125 mm	(36) 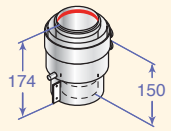	**DY 909** 100016486	X (1)

(1) Accessoires livrés d'origine avec les chaudières ZENA MS… FF VV

➪ **Autres accessoires de fumisterie, voir page 79 (Alu/Alu) et 84 (accessoires communs)**

2 Configuration C_{32x} - raccordement à une ventouse verticale concentrique ALU/ALU (pour montage extérieur)

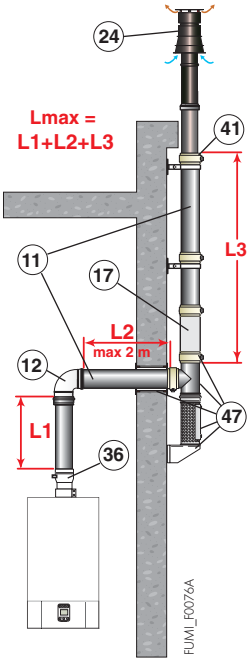

Ø de raccord. (mm)	Longueur équivalente (m) 80/125
Coude 87°	1
Coude 45°	0,8
Récupérateur de condensats	0,2

Chaudière type / Ø de racc. (mm)	Lmax (m) 80/125
MS … FF	7

➪ **Accessoires de fumisterie Alu/Alu nécessaires au minimum et obligatoires pour le raccordement à une ventouse verticale en montage extérieur :**

Désignation	Schémas cotés/Repères	Chaudières type / Ø de raccordement (mm) / Colis/Réf.	MS… FF 80/125
Kit de montage extérieur Ø 80/125 mm	DY 60 (47)	**DY 60** 84887460	X
Terminal vertical Ø 80/125 mm (couleur rouge ou noire)	DY 735 ou DY 736 (24)	**DY 735** 84887735 (noir) ou **DY 736** 84887736 (rouge)	X (1)
Adaptateur-récupérateur des condensats Ø 60/100 sur 80/125 mm	(36)	**DY 909** 100016486	X (1)
Coude à 87° Ø 80/125 mm	(12)	**CX 76** 84837743	X

(1) Accessoires livrés d'origine avec les chaudières ZENA MS… FF VV

➪ **Autres accessoires de fumisterie, voir page 79 (Alu/Alu) et 84 (accessoires communs)**

5 Configuration C52 - conduits air et fumées séparés en ALU (air comburant pris à l'extérieur)

⚠ Ce type de configuration est couvert par l'Avis Technique N° 14/08-1287

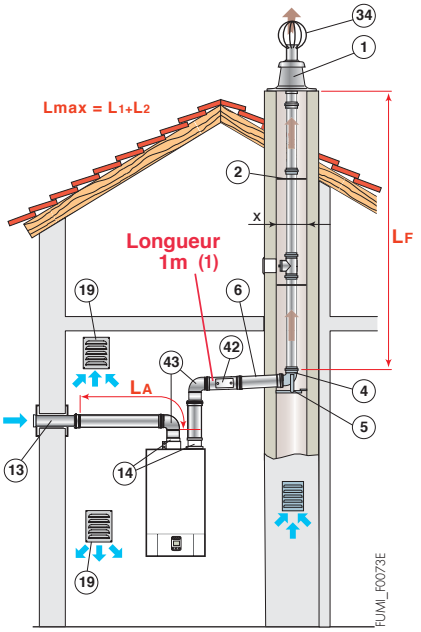

Lmax = LA + LF
LA max = 10m

Ø de raccord. (mm)	Longueur équivalente (m) 80
Coude 87°	1,2
Coude 45°	0,9
Tube de visite	0,5
Té de visite	2,8

(1) Pour chaque mètre de conduit horizontal supplémentaire, retirer 1,2 m à la longueur verticale Lmax indiquée dans le tableau ci-contre.

Chaudière type \ avec adaptateur bi-flux Ø (mm)		Lmax (m) 60/100 sur 2 x 80
MS … FF		30
x mini	⧄ (mm)	140
	∅ (mm)	160

⚠ Cette configuration n'est possible qu'en chaufferie

➪ Accessoires de fumisterie Alu nécessaires **au minimum et obligatoires** pour le raccordement par conduits air/fumées séparés (bi-flux) :

Désignation	Schémas cotés/Repères	Chaudières type / Adaptateur bi-flux Ø (mm) / Colis/Réf.	MS… FF / 2 x 80
Adaptateur bi-flux	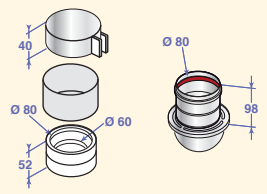	HX 30 100016413	X
Prise d'air extérieure Ø 80 mm	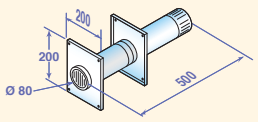	DY 38 84887438	X
Kit de raccordement cheminée Ø 80 mm	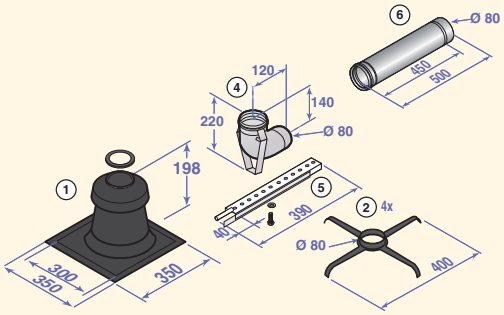	DY 711 84887711	X

➪ Autres accessoires de fumisterie, voir page 82 (Alu) et 84 (accessoires communs)

12 Configuration C_{42x} - raccordement d'une chaudière étanche sur un conduit collectif 3CE*

⚠ Pour ce type de raccordement il est obligatoire d'utiliser un conduit 3CE P disposant d'un DTA (Document Technique d'Application) du CSTB

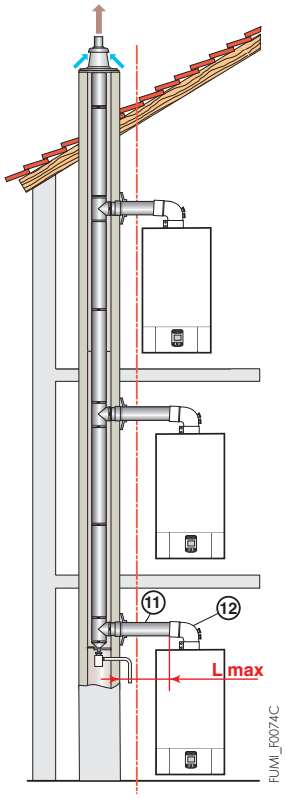

Chaudière type \ Ø de racc. (mm)	Lmax (m) 60/100
MS... FF	4

Remarque :
Il est possible de mettre des chaudières de puissances différentes sur un même conduit, consultez le fabricant du conduit.

* La MS 24 peut aussi se raccorder en 3CE P, nous consulter.

➪ **Accessoires de fumisterie en Alu/Alu nécessaire au minimum et obligatoires pour le raccordement sur un conduit collectif**

Désignation	Schémas cotés/Repères	Chaudières type	MS... FF
		Ø de raccordement (mm)	60/100
		Colis/Réf.	
Kit de raccordement chaudière sur conduit 3CE (1)	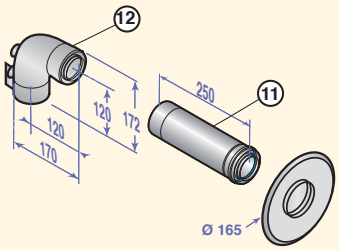	**DY 911** 100016488	X

(1) Kit de raccordement adapté au conduit 3CE de type Poujoulat

➪ **Autres accessoires de fumisterie, voir page 79 (Alu/Alu)**

NOTES

1 Configuration C_{13} - ventouse horizontale concentrique ALU/PPS (raccordement sur mur extérieur ou en sortie de toiture)

⚠ Ce type de configuration est couvert par le DTA 14/08-1289

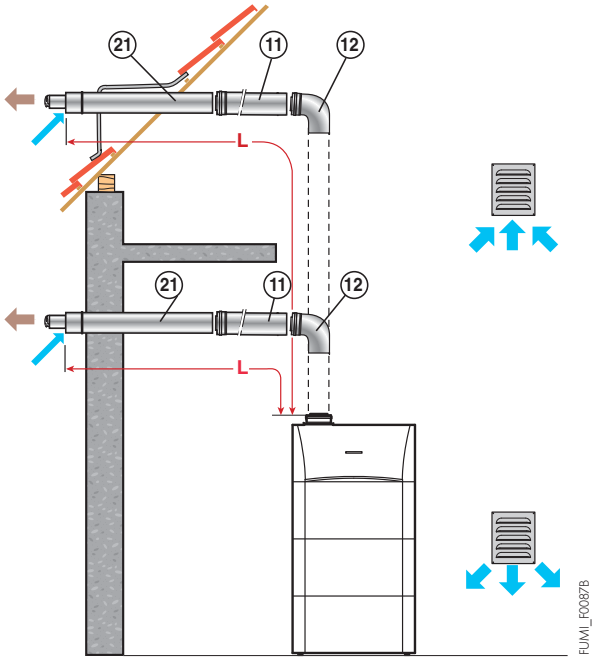

Chaudière type / Ø de racc. (mm)	Lmax (m) 80/125
MODULENS O® AFC… FF	8

	Longueur équivalente (m)
Ø de raccord. (mm)	**80/125**
Coude 87°	1,5
Coude 45°	1
Tube de visite	0,6
Té de visite	2,6
Coude de visite	2

➪ **Accessoires de fumisterie en Alu/PPs pour le raccordement à une ventouse horizontale, livrés avec la chaudière MODULENS O® AFC… FF HOR :**

Désignation	Schémas cotés/Repères	Chaudières type	MODULENS O® AFC… FF
		Ø de raccordement (mm)	80/125
		Colis/Réf.	
Terminal horizontal Ø 80/125 mm	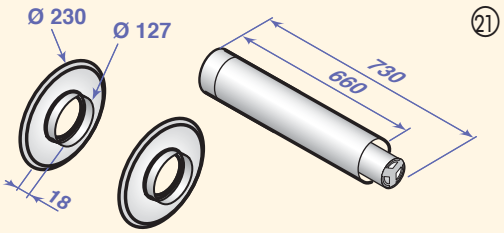	**FM 183** 100007638	X
Coude concentrique à 87°	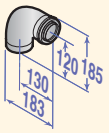	**DY 131** 84887531	X

➪ **Autres accessoires de fumisterie, voir page 78 (Alu/PPs) et 84 (accessoires communs)**

2 Configuration C33 - ventouse verticale concentrique ALU/PPS (raccordement sur toit en pente ou toit plat)

⚠ Ce type de configuration est couvert par le DTA 14/08-1289

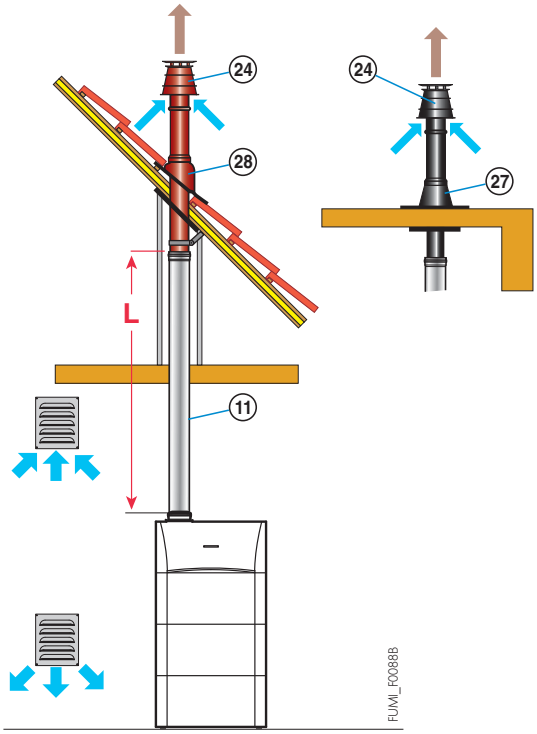

Chaudière type / Ø de racc. (mm)	Lmax (m) 80/125
MODULENS O® AFC… FF	8

	Longueur équivalente (m)
Ø de raccord. (mm)	80/125
Coude 87°	1,5
Coude 45°	1
Tube de visite	0,6
Té de visite	2,6
Coude de visite	2

➪ **Accessoires de fumisterie Alu/PPs pour le raccordement à une ventouse verticale, livrés avec la chaudière MODULENS O® AFC… FF VER :**

Désignation	Schémas cotés/Repères	Chaudières type	MODULENS O® AFC… FF
		Ø de raccordement (mm)	80/125
		Colis/Réf.	
Terminal vertical Ø 80/125 mm (couleur rouge ou noire)	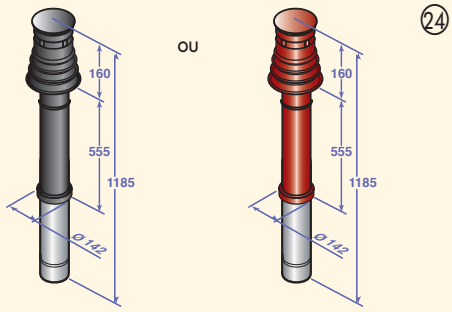	**DY 843** 100002732 (noir) ou **DY 844** 100002733 (rouge)	X

➪ **Autres accessoires de fumisterie, voir page 78 (Alu/PPs) et 84 (accessoires communs)**

3 Configuration C93 - conduits concentriques ALU/PPS en chaufferie, PPS simples "rigides" ou "flex" en cheminée (air comburant en contre-courant)

⚠ Ce type de configuration est couvert par le DTA 14/08-1289

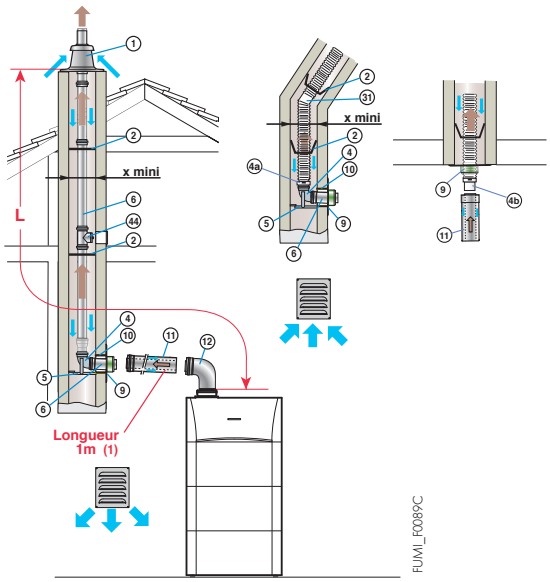

Chaudière type	Ø de racc. (mm) - en chaufferie - en cheminée	Lmax (m) 80/125 80 rigide	80 flex
MODULENS O® AFC… FF		18	15
x mini	⧄ (mm)	140	140
	Ø (mm)	160	160

Ø de raccord. (mm)	Longueur équivalente (m) 80/125	80 rigide	80 flex
Coude 87°	1,5	1,9	-
Coude 45°	1	1,2	-
Tube de visite	0,6	0,3	0,3
Té de visite	2,6	4,2	-
Coude de visite	2	1,9	-

(1) Pour chaque mètre de conduit horizontal supplémentaire, retirer 1,2 m à la longueur verticale Lmax indiquée dans le tableau ci-contre.

➪ **Accessoires de fumisterie Alu/PPs ou PPs nécessaires au minimum et obligatoires pour le raccordement air/fumées par conduits rigides ou flex dans un conduit de cheminée existant :**

Désignation	Schémas cotés/Repères	Chaudière type / Ø de raccordement (mm) / Colis/Réf.	MODULENS O® AFC… FF - en chaufferie : 80/125 - en cheminée : 80 rigide	- en cheminée : 80 flex perpendiculaire au conduit	- en cheminée : 80 flex sous conduit
Kit de raccordement cheminée Ø 80 mm rigide		DY 717 84887717	X		
Kit de raccordement cheminée Ø 80 mm flex		DY 895 100015325		X	
Kit de raccordement chaudière Ø 85/125 mm sous conduit	DY 850 (46) / DY 904 (4b)	DY 850 100003272			X
Pièce d'adaptation conduit flex		DY 904 100015880			X
Coude concentrique à 87 °	(12)	DY 131 84887531	X	X	
Fourreau Ø 141 mm	DY 763 (10) / DY 758 (9)	DY 763 84887763	X	X	
Plaque de finition Ø 125 mm		DY 758 84887758	X	X	
Terminal avec solin pour conduit flex	DY 899 (1) / DY 897 (31)	DY 899 100015329			X
Conduit flex Ø 80 mm l 12,5 m (1)		DY 897 100015327		X	X

(1) d'autres longueurs de conduits flex sont disponibles - voir page 81

➪ **Autres accessoires de fumisterie, voir pages 78 (Alu/PPs), 80 (PPs rigides), 81 (PPs flex) et 84 (accessoires communs)**

6 Configuration B23P - raccordement à une cheminée par conduits PPS simples en chaufferie, PPS simples "rigides" ou "flex" en cheminée (air comburant pris en chaufferie)

⚠ Ce type de configuration est couvert par le DTA 14/08-1289 + 14/08-1289* 01 Add

➪ **Avec sortie fumées sur le dessus**

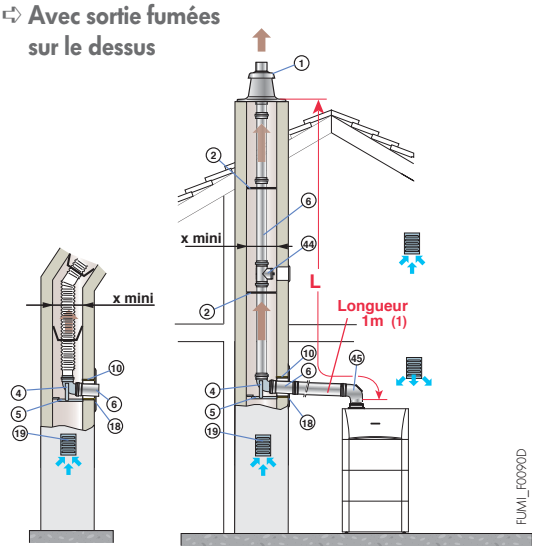

➪ **Avec sortie fumées à l'arrière**

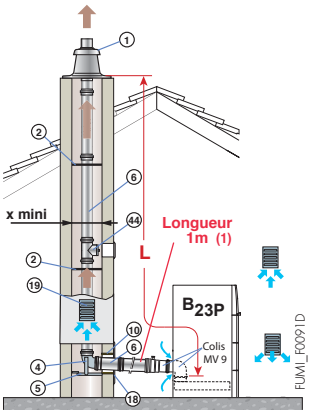

Chaudière type / Ø de racc. (mm)		Lmax (m) 80 rigide	Lmax (m) 80 flex
MODULENS O® AFC… E		18	15
x mini	⧄ (mm)	140	140
	⌀ (mm)	160	160

Ø de raccord. (mm)	Longueur équivalente (m) 80 rigide	Longueur équivalente (m) 80 flex
Coude 87°	1,9	-
Coude 45°	1,2	-
Tube de visite	0,3	0,3
Té de visite	4,2	-
Coude de visite	1,9	-

(1) Pour chaque mètre de conduit horizontal supplémentaire, retirer 1,2 m à la longueur verticale Lmax indiquée dans le tableau ci-contre.

Attention : pour éviter la transmission de bruit, ne pas maçonner le conduit dans la cheminée.

➪ **Accessoires de fumisterie en PPs nécessaires au minimum et obligatoires pour le raccordement à la cheminée par conduits rigides en chaufferie et rigides ou flex en cheminée :**

Désignation	Schémas cotés/Repères	Chaudières type / Ø de racc. (mm) / Colis/Réf.	MODULENS O® AFC… E 80 rigide avec sortie de fumée – sur le dessus	80 rigide – à l'arrière	80 flex avec sortie de fumée – sur le dessus	80 flex – à l'arrière
Kit de raccordement cheminée Ø 80 mm PPs rigide		DY 717 84887717	X	X		
Kit de raccordement cheminée Ø 80 mm PPs flex		DY 895 100015325			X	X
Fourreau Ø 124 mm	DY 753 ⑩	DY 753 84887753	X	X	X	X
Plaque de finition Ø 80 mm	DY 757 ⑱	DY 757 84887757	X	X	X	X
Coude de visite simple Ø 80 mm	㊺	DY 877 100008301	X		X	
Kit sortie arrière		MV 9 100017720		X		X
Conduit flex Ø 80 mm lg 12,5 m (1)	㉛	DY 897 100015327			X	X

(1) d'autres longueurs de conduits flex sont disponibles - voir page suivante

➪ **Autres accessoires de fumisterie, voir pages 78 (Alu/PPs), 80 (PPs rigide), 81 (PPs flex) et 84 (accessoires communs)**

GTU C 120/1200 FF, WINGO SFC... FF

1 Configuration C_{13x} - ventouse horizontale concentrique ALU/PPS (raccordement sur mur extérieur ou en sortie de toiture)

⚠ Ce type de configuration est couvert par le DTA 14/08-1289

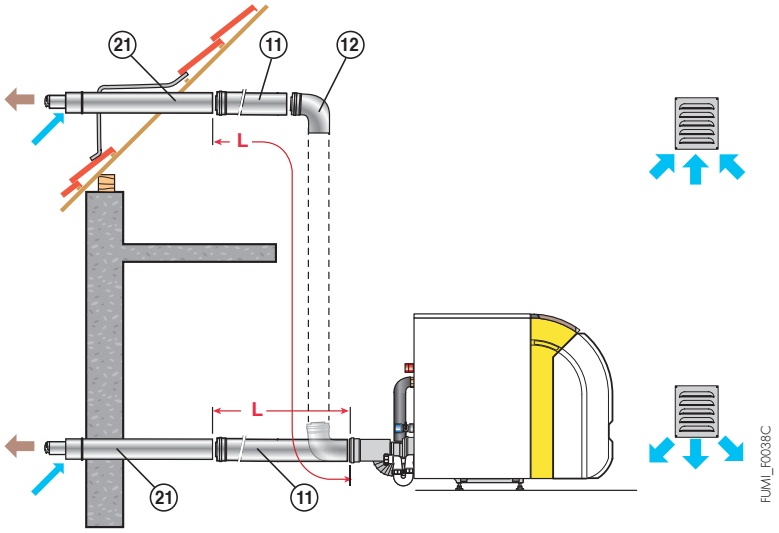

Chaudière type \ Ø de racc. (mm)	Lmax (m) 80/125
GTU C 120/1200 FF	8
WINGO SFC... FF	8

	Longueur équivalente (m)
Ø de raccord. (mm)	80/125
Coude 87°	1,5
Coude 45°	1
Tube de visite	0,6
Té de visite	2,6
Coude de visite	2

➪ **Accessoires de fumisterie en Alu/PPs pour le raccordement à une ventouse horizontale, livrés avec la chaudière GTU C... FF HOR ou WINGO SFC... HOR :**

Désignation	Schémas cotés/Repères	Chaudières type	GTU C 120 FF WINGO SFC... FF
		Ø de raccordement (mm)	80/125
		Colis/Réf.	
Terminal horizontal Ø 80/125 mm	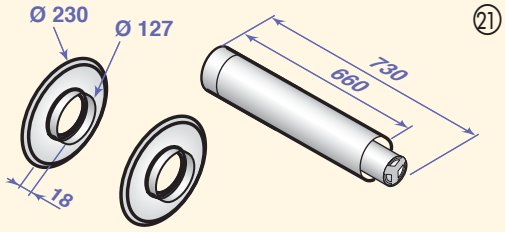	FM 183 100007638	X

➪ **Autres accessoires de fumisterie, voir page 78 (Alu/PPs) et 84 (accessoires communs)**

GTU C 120/1200 FF, WINGO SFC... FF

2 Configuration C_{33x} - ventouse verticale concentrique ALU/PPS (raccordement sur toit en pente ou toit plat)

⚠ Ce type de configuration est couvert par le DTA 14/08-1289

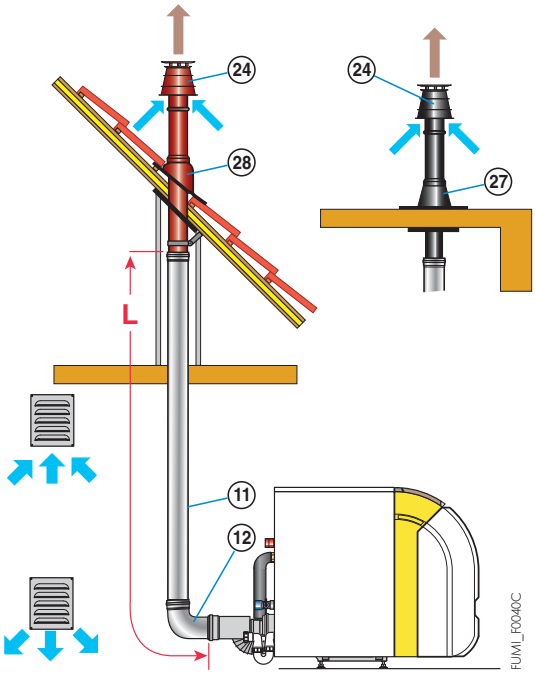

Chaudière type / Ø de racc. (mm)	Lmax (m) 80/125
GTU C 120/1200 FF	8
WINGO SFC... FF	8

Ø de raccord. (mm)	Longueur équivalente (m) 80/125
Coude 87°	1,5
Coude 45°	1
Tube de visite	0,6
Té de visite	2,6
Coude de visite	2

➪ **Accessoires de fumisterie Alu/PPs pour le raccordement à une ventouse verticale, livrés avec la chaudière GTU C... FF VER ou WINGO SFC... VER :**

Désignation	Schémas cotés/Repères	Chaudières type	GTU C 120 FF WINGO SFC... FF
		Ø de raccordement (mm)	80/125
		Colis/Réf.	
Terminal vertical Ø 80/125 mm (couleur rouge ou noire)	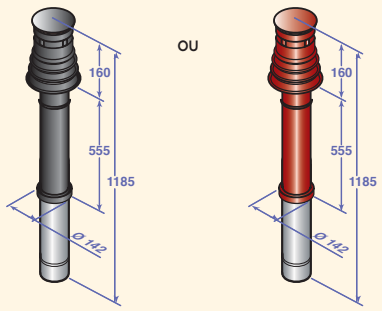 24	**DY 843** 100002732 (noir) ou **DY 844** 100002733 (rouge)	X
Coude concentrique à 87°	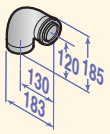 12	**DY 131** 84887531	X

➪ **Autres accessoires de fumisterie, voir page 78 (Alu/PPs) et 84 (accessoires communs)**

3 Configuration C93x - conduits concentriques ALU/PPS en chaufferie, PPS simples "rigides" ou "flex" en cheminée (air comburant en contre-courant)

⚠ Ce type de configuration est couvert par le DTA 14/08-1289

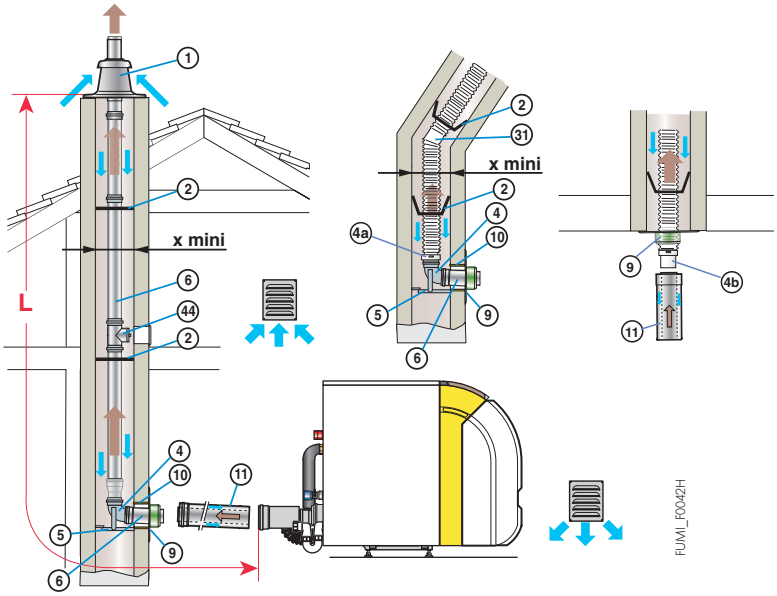

Chaudière type	Ø de racc. (mm) - en chaufferie - en cheminée	Lmax (m) 80/125 80 rigide	Lmax (m) 80/125 80 flex
GTU C 120/1200 FF		18	15
WINGO SFC... FF		18	15
x mini	∅ (mm)	140	140
	Ø (mm)	160	160

Ø de raccord. (mm)	Longueur équivalente (m) 80/125	80 rigide	80 flex
Coude 87°	1,5	1,9	-
Coude 45°	1	1,2	-
Tube de visite	0,6	0,3	0,3
Té de visite	2,6	4,2	-
Coude de visite	2	1,9	-

➪ Accessoires de fumisterie Alu/PPs ou PPs nécessaires **au minimum et obligatoires** pour le raccordement air/fumées par conduits rigides ou flex dans un conduit de cheminée existant :

Désignation	Schémas cotés/Repères	Chaudière type / Ø de raccordement (mm) / Colis/Réf.	GTU C 120 FF, WINGO SFC... FF - en chaufferie: 80/125 - en cheminée: 80 rigide	- en cheminée: 80 flex perpendiculaire au conduit	- en cheminée: 80 flex sous conduit
Kit de raccordement cheminée Ø 80 mm rigide		DY 717 84887717	X		
Kit de raccordement cheminée Ø 80 mm flex		DY 895 100015325		X	
Kit de raccordement chaudière Ø 85/125 mm sous conduit	DY 850 (12)	DY 904 (4b)	DY 850 100003272		X
Pièce d'adaptation conduit flex			DY 904 100015880		X
Coude concentrique à 87 °			DY 131 84887531	X	X
Fourreau Ø 141 mm	DY 763 (10)	DY 758 (9)	DY 763 84887763	X	X
Plaque de finition Ø 125 mm			DY 758 84887758	X	X
Terminal avec solin pour conduit flex	DY 899 (1)	DY 897 (31)	DY 899 100015329		X
Conduit flex Ø 80 mm l 12,5 m (1)			DY 897 100015327	X	X

(1) d'autres longueurs de conduits flex sont disponibles - voir page 81

 ➪ Autres accessoires de fumisterie, voir pages 78 (Alu/PPs), 80 (PPs rigides), 81 (PPs flex) et 84 (accessoires communs)

6 Configuration B23P - raccordement à une cheminée par conduits PPS simples en chaufferie, PPS "rigides" ou "flex" en cheminée (air comburant pris en chaufferie)

⚠ Ce type de configuration est couvert par le DTA 14/08-1289 + 14/08-1289* 01 Add

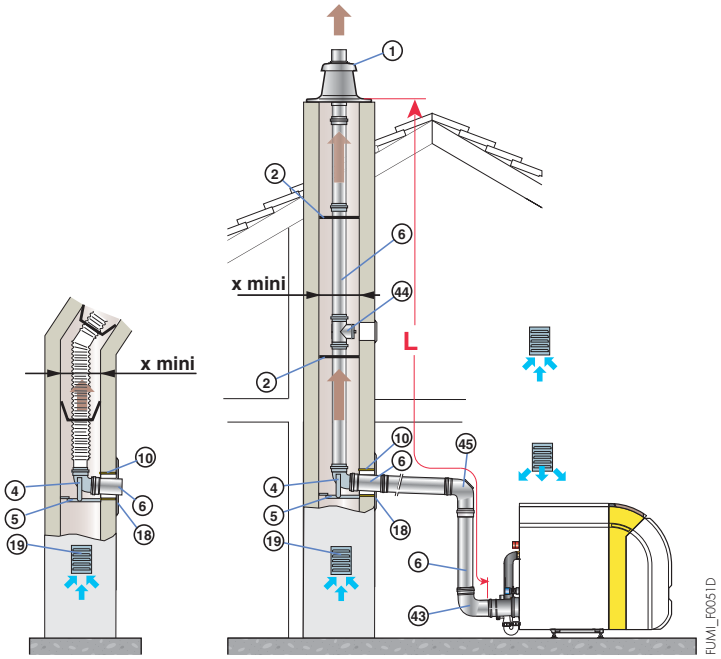

Chaudière type / Ø de racc. (mm)		Lmax (m) 80 rigide	Lmax (m) 80 flex
GTU C 120		18	15
WINGO SFC...		18	15
x mini	◪ (mm)	140	140
	⌀ (mm)	160	160

Attention : pour éviter la transmission de bruit, ne pas maçonner le conduit dans la cheminée.

Ø de raccord. (mm)	Longueur équivalente (m) 80 rigide	Longueur équivalente (m) 80 flex
Coude 87°	1,9	-
Coude 45°	1,2	-
Tube de visite	0,3	0,3
Té de visite	4,2	-
Coude de visite	1,9	-

➪ **Accessoires de fumisterie en PPs nécessaires au minimum et obligatoires pour le raccordement à la cheminée par conduits rigides en chaufferie et rigides en cheminée :**

Désignation	Schémas cotés/Repères	Chaudières type / Ø de racc. (mm) / Colis/Réf.	GTU C 120 WINGO SFC 80 rigide	GTU C 120 WINGO SFC 80 flex
Kit de raccordement cheminée Ø 80 mm PPs rigide	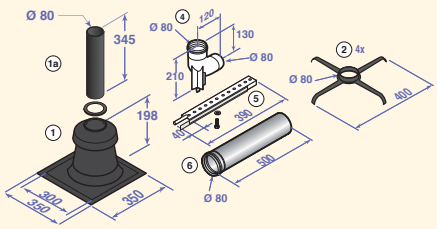	DY 717 84887717	X	
Kit de raccordement cheminée Ø 80 mm PPs flex	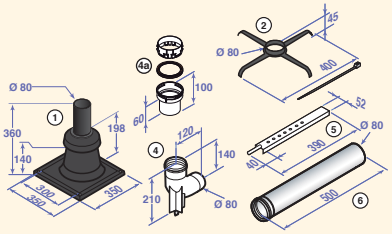	DY 895 100015325		X
Fourreau Ø 124 mm	DY 753 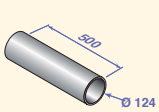 ⑩	DY 753 84887753	X	X
Plaque de finition Ø 80 mm	DY 757 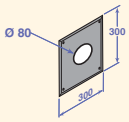 ⑱	DY 757 84887757	X	X
Conduit flex Ø 80 mm lg 12,5 m (1)	㉛	DY 897 100015327		X

(1) d'autres longueurs de conduits flex sont disponibles - voir page 81

➪ **Autres accessoires de fumisterie, voir pages 78 (PPs rigide), 80 (PPs rigide), 81 (PPs flex) et 84 (accessoires communs)**

GTU 124/1204 FF

1 Configuration C_{13x} - ventouse horizontale concentrique INOX/ INOX (raccordement sur mur extérieur ou en sortie de toiture)

⚠ Ce type de configuration est couvert par le DTA 14/07-1156

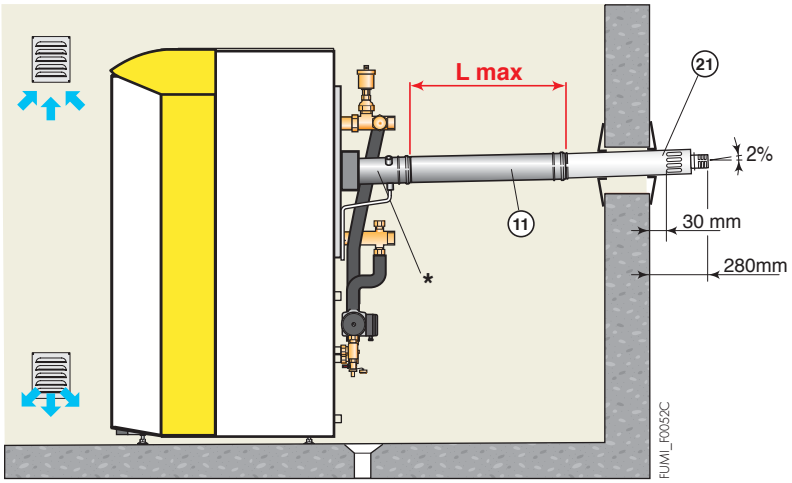

Chaudière type / Ø de racc. (mm)	Lmax (m) 80/125
GTU 124/1204 FF	6

Ø de raccord. (mm)	Longueur équivalente (m) 80/125
Coude 87°	1,3
Coude 45°	0,8
Tube de visite	0,3
Coude de visite	1,4

* Pièce d'adaptation livrée avec la chaudière

➪ **Accessoires de fumisterie en Inox/Inox pour le raccordement à une ventouse horizontale, livrés avec la chaudière GTU… FF HOR:**

Désignation	Schémas cotés/Repères	Chaudières type	GTU 124/1204 FF
		Ø de raccordement (mm)	80/125
		Colis/Réf.	
Terminal horizontal concentrique Ø 80/125 mm	21 710 à 980 / 670 à 940 / 360 à 660 / Imax. 300	**DB 90** 81998533	X

➪ **Autres accessoires de fumisterie, voir page 83 (Inox/Inox) et 84 (accessoires communs)**

2 Configuration C_{33x} - ventouse verticale concentrique INOX/ INOX (raccordement sur toit en pente ou toit plat)

⚠ Ce type de configuration est couvert par le DTA 14/07-1156

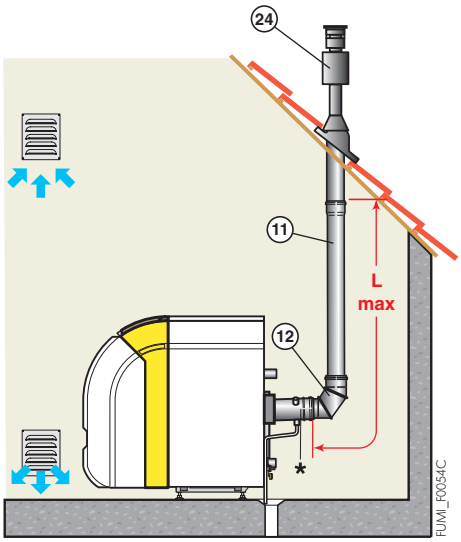

* pièce d'adaptation livrée avec la chaudière

Chaudière type \ Ø de racc. (mm)	Lmax (m) 80/125
GTU 124/1204 FF	6

Ø de raccord. (mm)	Longueur équivalente (m) 80/125
Coude 87°	1,3
Coude 45°	0,8
Tube de visite	0,3
Coude de visite	1,4

➪ **Accessoires de fumisterie en Inox/Inox pour le raccordement à une ventouse verticale, livrés avec la chaudière GTU… FF VER :**

Désignation	Schémas cotés/Repères	Chaudières type / Ø de raccordement (mm) / Colis/Réf.	GTU 124/1204 FF 80/125
Terminal vertical Ø 80/125 mm (couleur rouge ou noire)	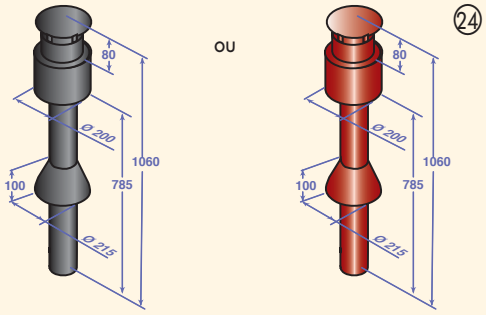	**DB 91** 81998534 (noir) ou **DB 89** 81998543 (rouge)	X
Coude concentrique à 87°	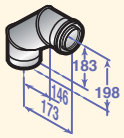	**DB 96** 81998539	X

➪ **Autres accessoires de fumisterie, voir page 83 (Inox/Inox) et 84 (accessoires communs)**

1 Configuration C13 - ventouse horizontale concentrique ALU/GALVA ou PPS/GALVA (raccordement sur mur extérieur)

⚠ Configuration interdite dans les ERP !

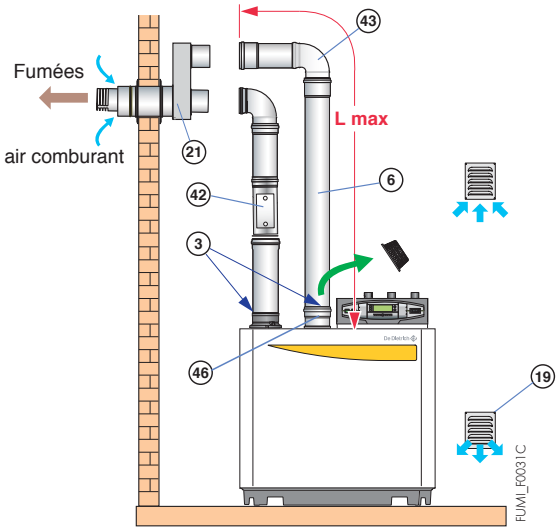

Chaudière type / Ø de racc. (mm)	Lmax (m) 150 ou 160
C230-85 ECO	50
C230-130 ECO	37
C230-170 ECO	16
C230-210 ECO	14

	Longueur équivalente (m)	
Ø de raccord. (mm)	150 (Alu)	160 (PPs)
Coude 87°	6,4	5
Coude 45°	1,7	1,4
Coude de visite	-	5
Tube de visite	0,5	0,9
Té de visite	6,4	-

➪ Accessoires de fumisterie en Alu/Galva ou PPs/Galva nécessaires **au minimum et obligatoires** pour le raccordement à une ventouse horizontale :

Désignation	Schémas cotés/Repères	Chaudières type / Ø de raccordement (mm) / Colis/Réf.	C 230 ECO 150 (Alu)	C 230 ECO 160 (PPs)
Ventouse horizontale Alu/Galva Ø 150/220 mm	21 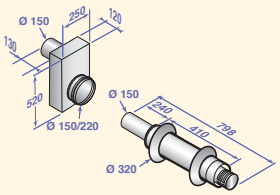	**DY 831** 100002469	X	
Ventouse horizontale PPs/Galva Ø 160/220 mm	21 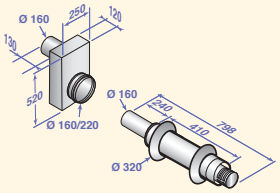	**DY 827** 100002401		X
Pièce de raccordement air	46 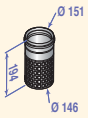	**DY 830** 100002404	X	X
Adaptateur Ø 150 sur 160 mm	3	**DY 825** 100002399		X

➪ Autres accessoires de fumisterie, voir page 80 (PPs), 82 (Alu) et 84 (accessoires communs)

2 Configuration C33 - ventouse verticale concentrique ALU/GALVA ou PPS/GALVA (raccordement sur toit en pente ou toit plat)

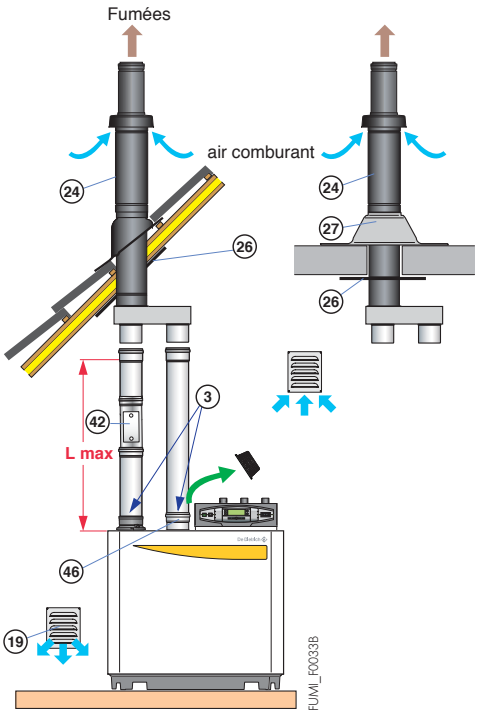

Chaudière type / Ø de racc. (mm)	Lmax (m) 150 ou 160
C230-85 ECO	50
C230-130 ECO	37
C230-170 ECO	16
C230-210 ECO	14

	Longueur équivalente (m)	
Ø de raccord. (mm)	150 (Alu)	160 (PPs)
Coude 87°	6,4	5
Coude 45°	1,7	1,4
Coude de visite	-	5
Tube de visite	0,5	0,9
Té de visite	6,4	-

➪ Accessoires de fumisterie en Alu/Galva ou PPs/Galva nécessaires **au minimum et obligatoires** pour le raccordement à une ventouse verticale

Désignation	Schémas cotés/Repères	Chaudières type / Ø de raccordement (mm) / Colis/Réf.	C 230 ECO 150 (Alu)	C 230 ECO 160 (PPs)
Ventouse verticale Alu/Galva Ø 150/220 mm	DY 835 (24) 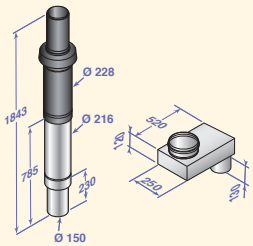 DY 826 (24) 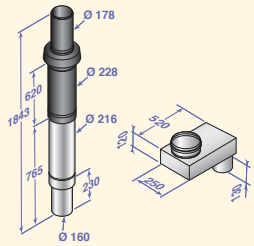	DY 835 100002473	X	
Ventouse verticale PPs/Galva Ø 160/220 mm		DY 826 100002400		X
Pièce de raccordement air	(46) 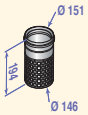	DY 830 100002404	X	X
Adaptateur Ø 150 sur 160 mm	(3)	DY 825 100002399		X

➪ Autres accessoires de fumisterie, voir page 80 (PPs), 82 (Alu) et 84 (accessoires communs)

C 230-85 ECO ET C 230-130 ECO

6 Configuration B23P - raccordement à une cheminée par conduits PPS "rigides" ou "flex" en chaufferie et en cheminée (air comburant pris en chaufferie)

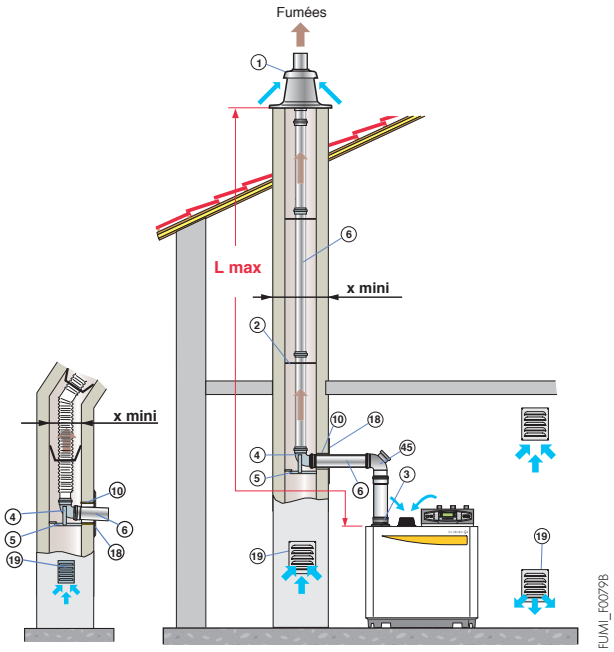

Chaudière type / Ø de racc. (mm)		Lmax (m) 110 rigide	Lmax (m) 110 flexible
C230-85 ECO		27	14,5
C230-130 ECO		8	5
x mini	⧄ (mm)	220	220
	⌀ (mm)	240	240

Ø de raccord. (mm)	Longueur équivalente (m) 110 rigide	Longueur équivalente (m) 110 flex
Coude 87°	4,9	
Coude 45°	1,1	
Coude de visite	4,8	
Tube de visite		0,5
Té de visite	5,6	

➪ Accessoires de fumisterie en PPs nécessaires **au minimum et obligatoires** pour le raccordement à la cheminée

Désignation	Schémas cotés/Repères	Chaudières type / Ø de raccordement (mm) / Colis/Réf.	C 230-85 et C 230-130 ECO 110 rigide	C 230-85 et C 230-130 ECO 110 flex
Kit de raccordement cheminée Ø 110 mm	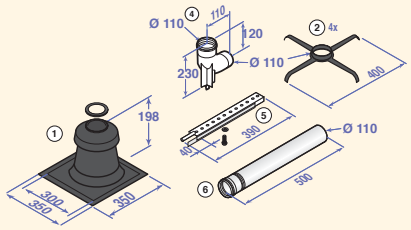	DY 177 84887577	X	
Kit de raccordement cheminée Ø 110 mm flex	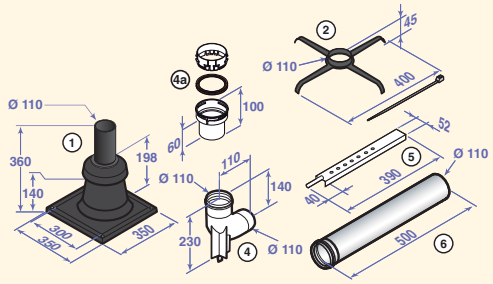	DY 888 100015287		X
Fourreau Ø 124 mm	DY 753 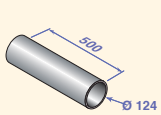 ⑩	DY 753 84887753	X	X
Plaque de finition Ø 110 mm	DY 879 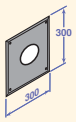 ⑱	DY 879 100010270	X	X
Adaptateur Ø 150 sur 110 mm	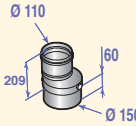 ③	DY 915 100017634	X	X

➪ Autres accessoires de fumisterie, voir page 80 (PPs), 82 (Alu) et 84 (accessoires communs)

6 Configuration B23P - raccordement à une cheminée par conduits ALU ou PPS "rigides" en chaufferie et en cheminée (air comburant pris en chaufferie)

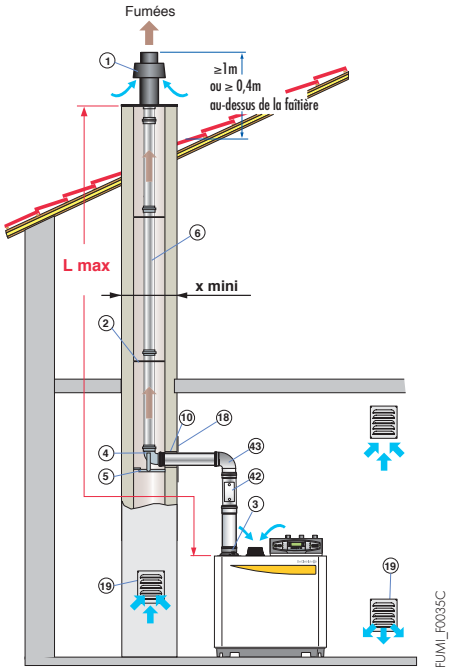

Chaudière type	Ø de racc. (mm)	Lmax (m) 150 Alu	Lmax (m) 160 PPs
C230-85 ECO		50	50
C230-130 ECO		50	50
C230-170 ECO		45	50
C230-210 ECO		27	43
x mini	⧄ (mm)	220	220
	⌀ (mm)	240	240

Ø de raccord. (mm)	Longueur équivalente (m) 150 (Alu)	Longueur équivalente (m) 160 (PPs)
Coude 87°	6,4	5
Coude 45°	1,7	1,4
Coude de visite	-	5
Tube de visite	0,5	0,9
Té de visite	6,4	-

➪ Accessoires de fumisterie en Alu ou PPs nécessaires **au minimum et obligatoires** pour le raccordement à la cheminée

Désignation	Schémas cotés/Repères	Chaudières type / Ø de raccordement (mm) / Colis/Réf.	C 230 ECO 150 (Alu)	C 230 ECO 160 (PPs)
Terminal avec solin Ø 150 mm Alu	DY 780 ① 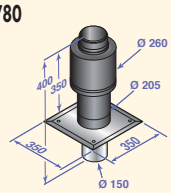 DY 837 ① 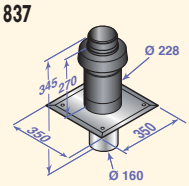	DY 780 84887780	X	
Terminal avec solin Ø 160 mm PPs		DY 837 100002475		X
Coude à 87° avec support Ø 150 mm Alu	DY 855 ④ + ⑤ 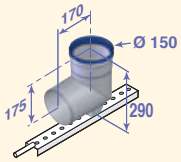 DY 836 ④ + ⑤ 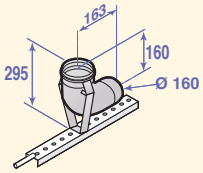	DY 855 100003968	X	
Coude à 87° avec support Ø 160 mm PPs		DY 836 100002474		X
Plaque de finition cheminée Ø 150 mm Alu	DY 856 ⑱ 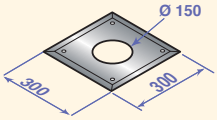 DY 838 ⑱ 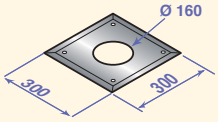	DY 856 100003969	X	
Plaque de finition cheminée Ø 160 mm PPs		DY 838 100002476		X
Fourreau Ø 165 mm	⑩ 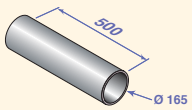	DY 773 84887773	X	X
Adaptateur Ø 150 sur 160 mm	③	DY 825 100002399		X

➪ Autres accessoires de fumisterie, voir page 80 (PPs) et 82 (Alu)

7 Configuration B_{23P} - raccordement à une cheminée pour installation en cascade (installation avec clapets obturateurs motorisés)

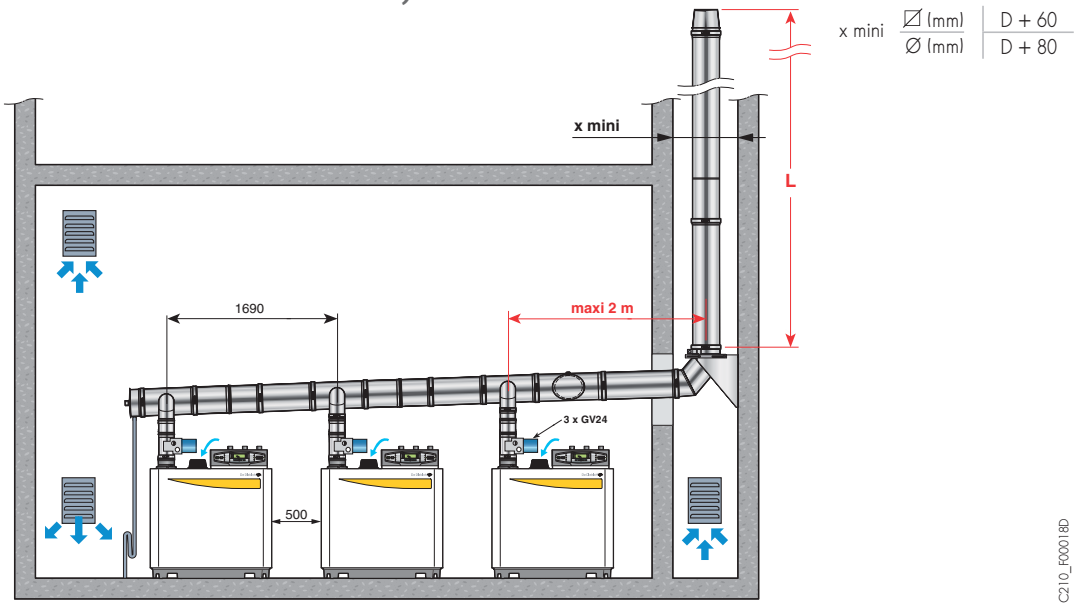

Longueur maximale L (en m) admissible en fonction du Ø du conduit D (en mm) pour différentes combinaisons "cascade"
(Ces longueurs ont été définies en tenant compte des contraintes dimensionnelles données sur le schéma ci-dessus. Pour des contraintes dimensionnelles différentes, nous consulter).

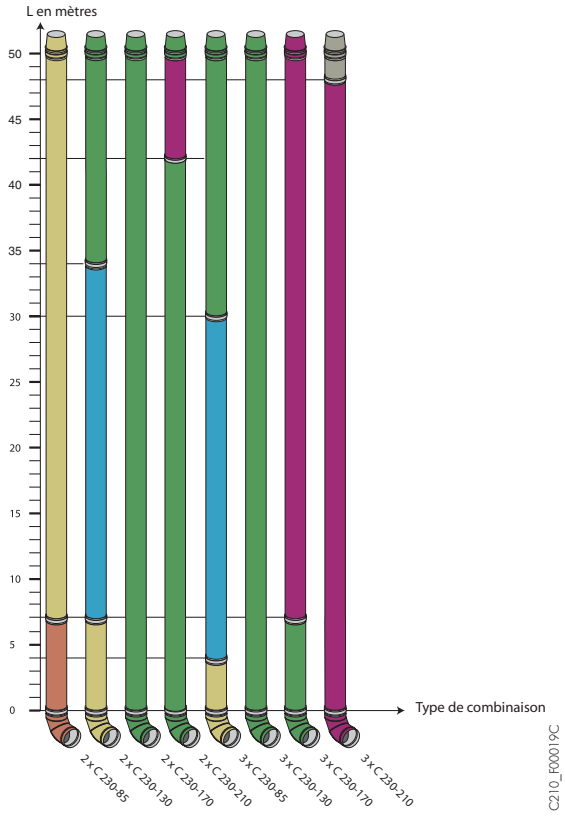

Légende

- Chaudières C 230-… ECO, fonctionnement 40/30 °C
- Système de clapet obturateur des fumées obligatoire en sortie de chaudière (option colis GV 24)

Nota : Ces longueurs sont données à titre indicatif. La responsabilité de De Dietrich ne peut en aucun cas être engagée.
Pour des configurations de montage différents, veuillez nous consulter pour un calcul spécifique.

➪ Options à commander obligatoirement en configuration B_{23P} dans le cas d'une installation en cascade

Désignation	Schémas cotés	Colis Référence	Commentaire
Clapet obturateur des fumées motorisé	49 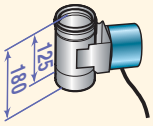	**GV 24** 100011033	En cas de cascade en surpression, la mise en place d'un clapet obturateur par chaudière permet d'éviter le refoulement des produits de combustion vers les chaudières à l'arrêt

2 Configuration C33 - ventouse verticale concentrique

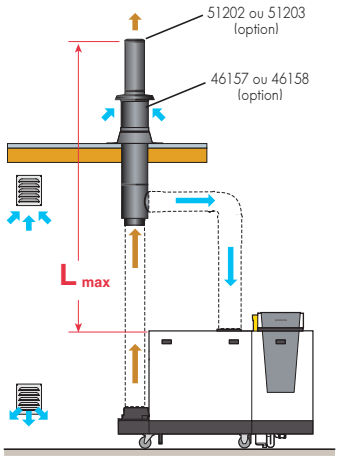

C 330 ECO

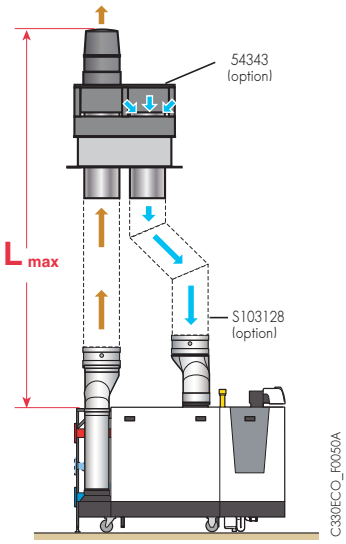

C 630 ECO

Type de chaudière C 330-... ECO	Lmax (m) (1)		
	Ø 200 mm	Ø 250 mm	Ø 300 mm
280	42	50	50
350	21	50	50
430	13	50	50
500	10	50	50
570	5	34	50
650	4	50	50

Type de chaudière C 630-... ECO	Lmax (m) (1)		
	Ø 300 mm	Ø 350 mm	Ø 400 mm
560	50	50	50
700	43	50	50
860	26	50	50
1000	13	35	50
1140	5	16	24
1300	-	10	12

Nota : ces longueurs max. sont également applicables en configuration C_{93}

(1) Calculé avec tube rigide et débouché sans chapeau

➪ Accessoires de fumisterie disponibles

• C 330 ECO

Ventouse verticale en Alu/Galva (24)

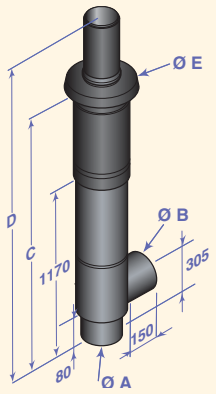

	A	B	C	D	E
51202	200	200	1680	2350	400
51203	250	250	1685	2500	530

Ø 200/300 mm	Réf.
-	51202

Ø 250/350 mm	Réf.
-	51203

Réduction Ø 250 sur 200 mm

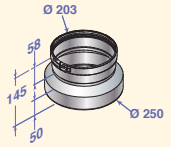

	Réf.
-	S103179

Solin pour toit plat (27)

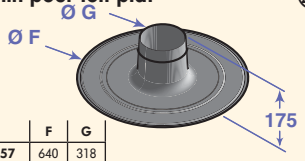

	F	G
46157	640	318
46158	690	368

Ø 300 mm	Réf.
-	46157

Ø 350 mm	Réf.
-	46158

Adaptateur buse de fumée pour remplacement C 310 ECO par C 330 ECO

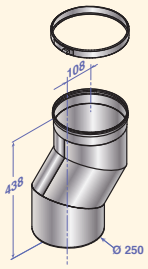

	Réf.
-	S103178

Kit de connexion fumée pour 2 x C 330 ECO

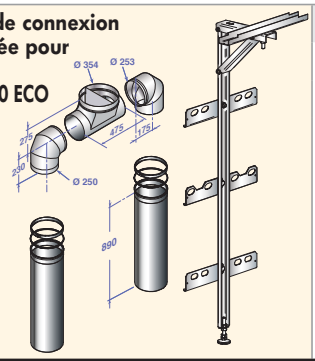

	Réf.
-	S103118

Kit de connexion air pour 2 x C 330 ECO

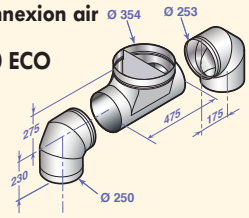

	Réf.
-	S103128

• C 630 ECO

Ventouse verticale Alu (24)

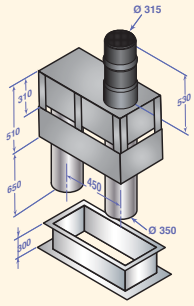

Ø 2 x 350 mm	Réf.
-	54443

Collecteur entrées d'air Alu (48)

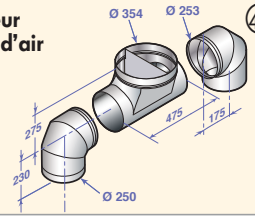

Ø 2 x 250 sur 350 mm	Réf.
–	S103128

5 Configuration C53 - conduits air et fumées séparés (air comburant pris à l'extérieur)

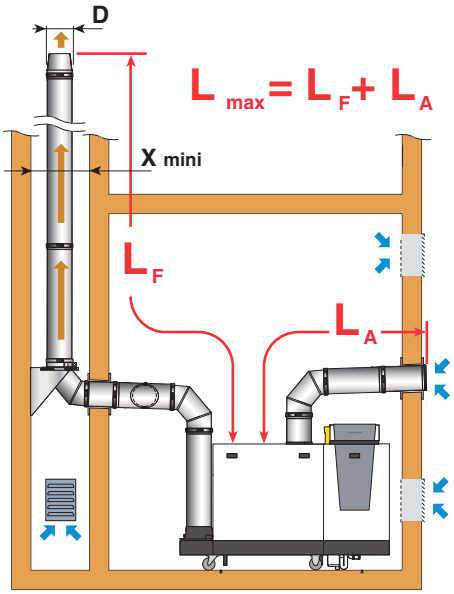

C 330 ECO

x mini	∅ (mm)	D + 60
	Ø (mm)	D + 80

Type de chaudière C 330-... ECO	Lmax (m) (1)
	Ø 250 mm
280	50
350	50
430	50
500	50
570	49
650	40

(1) Calculé avec tube rigide et débouché sans chapeau

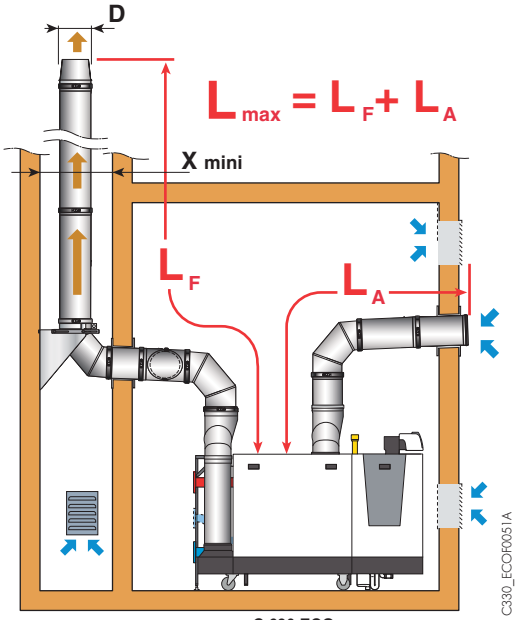

C 630 ECO

x mini	∅ (mm)	D + 60
	Ø (mm)	D + 80

Type de chaudière C 630-... ECO	Lmax (m) (1)	
	Ø 350 mm	Ø 400 mm
560	50	50
700	50	50
860	50	50
1000	33	50
1140	-	22
1300	-	-

(1) Calculé avec tube rigide et débouché sans chapeau

6 7 Configuration B23P : raccordement à une cheminée

Chaudière seule

x mini	
⧄ (mm)	D + 60
Ø (mm)	D + 80

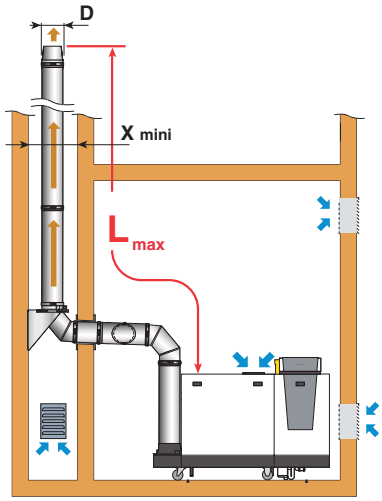

C 330 ECO

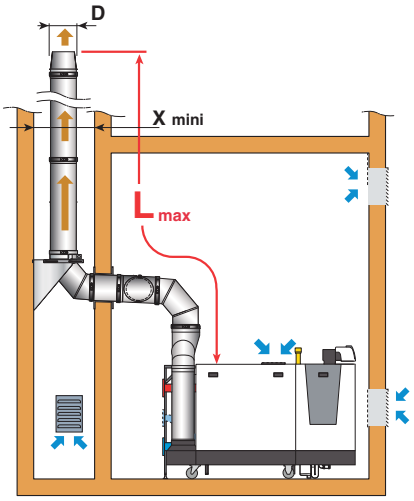

C 630 ECO

C330ECO_F0007A

Type de chaudière C 330-... ECO	Lmax (m) (1)			
	Ø 150 mm	Ø 180 mm	Ø 200 mm	Ø 250 mm
280	20	50	50	50
350	11	30	50	50
430	8	22	39	50
500	7	18	32	50
570	5	13	24	50
650	5	12	21	50

Type de chaudière C 630-... ECO	Lmax (m) (1)		
	Ø 250 mm	Ø 300 mm	Ø 350 mm
560	50	50	50
700	31	50	50
860	20	50	50
1000	11	39	50
1140	5	26	50
1300	3	19	50

(1) Calculé avec tube rigide et débouché sans chapeau

Installation en cascade

x mini	
⧄ (mm)	D + 60
Ø (mm)	D + 80

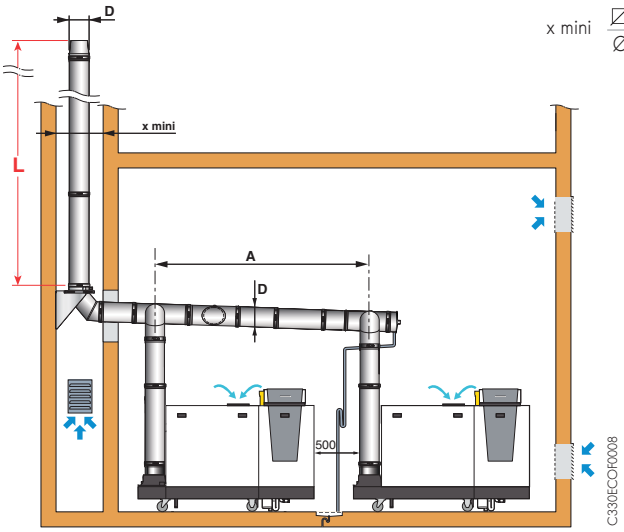

C330ECOF0008

C 330/630-... ECO	A (mm)
C 330-280, C 330-350, C 630-560, C 630-700	2100
C 330-430, C 330-500, C 330-570, C 330-650 C 630-860, C 630-1000, C 630-1140, C 630-1300	2490

L : Longueur maximale (en m) admissible en fonction du Ø du conduit D (en mm) pour différentes combinaisons "cascade"
(Ces longueurs ont été définies en tenant compte des contraintes dimensionnelles données sur les schémas ci-dessus. Pour des contraintes dimensionnelles différentes, nous consulter).

C 330-... ECO

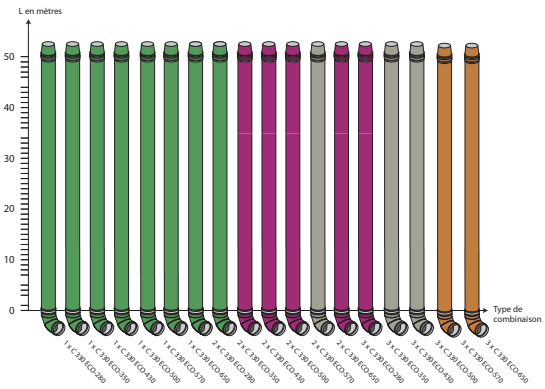

C 630-... ECO

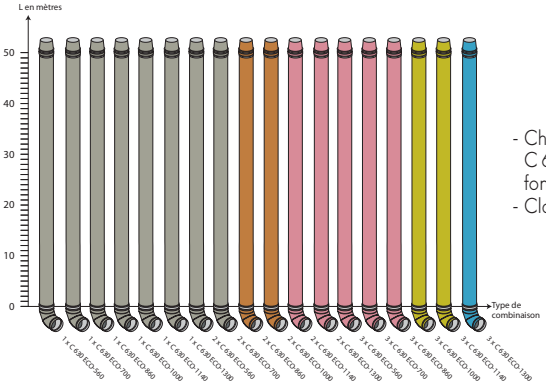

- Chaudières C 330-… ECO/ C 630-… ECO : fonctionnement 50/30 °C
- Clapets obturateurs intégrés

C330ECO_F0009A

Nota : Ces longueurs sont données à titre indicatif. La responsabilité de De Dietrich ne peut en aucun cas être engagée.
Pour des configurations différentes, veuillez nous consulter pour un calcul spécifique.

ACCESSOIRES DE FUMISTERIE CONCENTRIQUES ALU/PPS DISPONIBLES

Rallonge concentrique ⑪

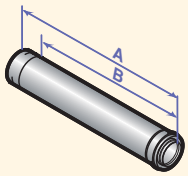

	A	B
DY 126	250	200
DY 681, DY 127, DY 811	500	450
DY 682, DY 128, DY 812	1000	950
DY 683, DY 129	1950	1900

Ø 60/100 mm	Lg (mm)	Réf.
DY 681	500	84887681
DY 682	1000	84887682
DY 683	1950	84887683

Ø 80/125 mm	Lg (mm)	Réf.
DY 126	250	84887526
DY 127	500	84887527
DY 128	1000	84887528
DY 129	1950	84887529

Ø 110/150 mm	Lg (mm)	Réf.
DY 811	500	100002351
DY 812	1000	100002352

Rallonge concentrique PPs/Galva pour ventouse horizontale ⑪

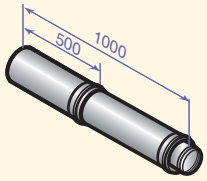

Ø 160/220 mm	Réf.
DY 857	100004040

Tube de visite concentrique ⑦

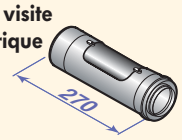

Ø 80/125 mm	Lg équ.*	Réf.
DY 124	0,6	84887524

Manchon de visite concentrique ⑦

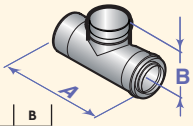

	A	B
DY 689	250	100
DY 815	270	140

Ø 60/100 mm	Lg équ.*	Réf.
DY 689	0,5	84887689

Ø 110/150 mm	Lg équ.*	Réf.
DY 815	1,0	100002355

Manchon de compensation concentrique ⑰

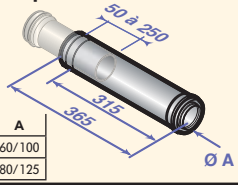

	A
DY 688	60/100
DY 130	80/125

Ø 60/100 mm	Réf.
DY 688	84887688

Ø 80/125 mm	Réf.
DY 130	84887530

Té de visite concentrique ⑧

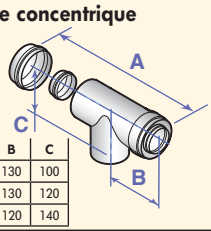

	A	B	C
DY 737	250	130	100
DY 125	270	130	120
DY 816	270	120	140

Ø 60/100 mm	Lg équ.*	Réf.
DY 737	2,2	84887737

Ø 80/125 mm	Lg équ.*	Réf.
DY 125	2,7	84887525

Ø 110/150 mm	Lg équ.*	Réf.
DY 816	2,5	100002356

Coude de visite concentrique ㉓

Ø 80/125 mm	Lg équ.*	Réf.
DY 875	2,0	100008311

* longueur équivalente (m)

Coude concentrique ⑫

à 87°

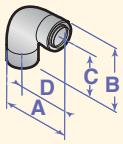

	A	B	C	D
DY 684	170	162	110	120
DY 131	193	185	120	130
DY 813	239	241	165	164

Ø 60/100 mm	Lg équ.*	Angle	Réf.
DY 684	1,1	87°	84887684
DY 685	0,8	45° (2 pces)	84887685
DY 686	0,7	30° (2 pces)	84887686
DY 687	0,5	15° (2 pces)	84887687

à 45

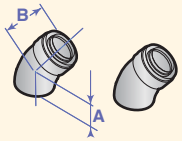

	A	B
DY 685	70	80
DY 132	90	90
DY 814	110	110

Ø 80/125 mm	Lg équ.*	Angle	Réf.
DY 131	1,5	87°	84887531
DY 132	1,0	45° (2 pces)	84887532

à 30°

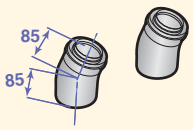

à 15°

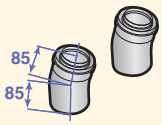

Ø 110/150 mm	Lg équ.*	Angle	Réf.
DY 813	3,7	87°	100002353
DY 814	1,0	45° (2 pces)	100002354

Récupérateur de condensats

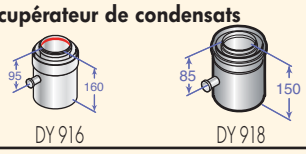

DY 916 DY 918

Ø 80/125 mm	Lg équ.*	Réf.
DY 916	0,8	100018981

Ø 110/150 mm	Lg équ.*	Réf.
DY 918	0,6	100018984

Terminal horizontal "Retrofit"

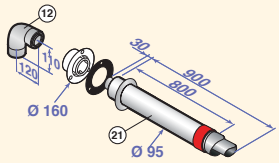

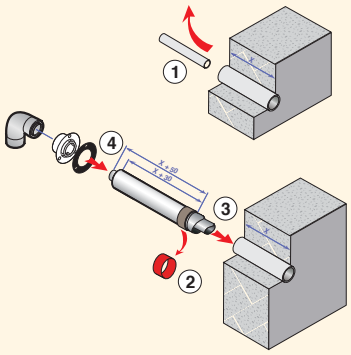

Ø 60/95 mm	Réf.
DY 912	100017526

* longueur équivalente (m)

AUTRES ACCESSOIRES DE FUMISTERIE CONCENTRIQUES ALU/ALU DISPONIBLES

Rallonge concentrique (11)

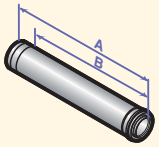

	A	B
DY 746, CX 64	250	200
DY 652, CX 65	500	450
DY 653, CX 66	1000	950
DY 654, CX 93	1950	1900

Ø 60/100 mm	Lg (mm)	Réf.
DY 746	250	84887746
DY 652	500	84887652
DY 653	1000	84887653
DY 654	1950	84887654

Ø 80/125 mm	Lg (mm)	Réf.
CX 64	250	84837735
CX 65	500	84837736
CX 66	1000	84837737
CX 93	1950	84837793

Rallonge concentrique Alu/Galva pour ventouse horizontale (11)

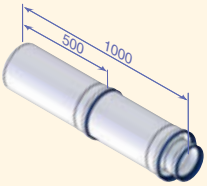

Ø 150/220 mm	Réf.
DY 864	100004243

Coude concentrique à 87° (12)

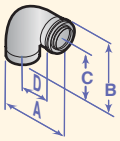

	A	B	C	D
DY 655	170	184	110	70
CX 76	194	190	120	80

Ø 60/100 mm	Lg équ.*	Angle	Réf.
DY 655	1,1	87°	84887655
DY 656	0,8	45° (2 pces)	84887656

Ø 80/125 mm	Lg équ.*	Angle	Réf.
CX 76	1,0	87°	84837743
CX 68	0,8	45° (2 pces)	84837739

à 45

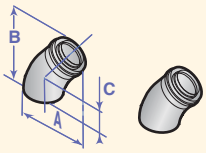

	A	B	C
DY 656	136	174	70
CX 68	156	184	90

Récupérateur des condensats Ø 60/100 mm (36)

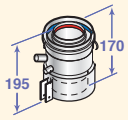

Ø 60/100 mm	Lg équ.*	Réf.
DY 910	1,4	100016486

Adaptateur-récupérateur de condensats Ø 80/125 mm

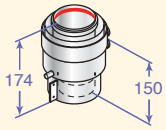

Ø 60/100 mm	Lg équ.*	Réf.
DY 909	1,0	100016486

Manchon de compensation concentrique (17)

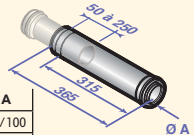

	A
DY 659	60/100
CX 67	80/125

Ø 60/100 mm	Réf.
DY 659	84887659

Ø 80/125 mm	Réf.
CX 67	84837738

* longueur équivalente (m)

Té de visite concentrique (8)

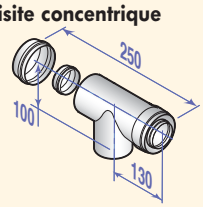

Ø 60/100 mm	Lg équ.*	Réf.
DY 660		84887660

ACCESSOIRES DE FUMISTERIE PPS SIMPLES "RIGIDES" DISPONIBLES

Rallonge simple (6)

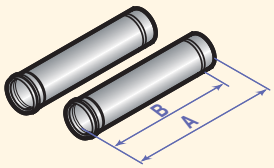

	A	B
DY 613	250	200
DY 614, DY 180, DY 690, DY 822	500	450
DY 615, DY 179, DY 691, DY 821	1000	950
DY 150, DY 178, DY 692	1950	1900

Ø 60 mm	Lg (mm)	Réf.
DY 690	500 (2 pces)	84887690
DY 691	1000 (2 pces)	84887691
DY 692	1950 (2 pces)	84887692
Ø 80 mm	**Lg (mm)**	**Réf.**
DY 613	250 (2 pces)	84887613
DY 614	500 (2 pces)	84887614
DY 615	1000 (2 pces)	84887615
DY 150	1950 (2 pces)	84887550
Ø 110 mm	**Lg (mm)**	**Réf.**
DY 180	500	84887580
DY 179	1000	84887581
DY 178	1950	84887578
Ø 160 mm	**Lg (mm)**	**Réf.**
DY 822	500	100002396
DY 821	1000	100002395

Manchon de visite simple (42)

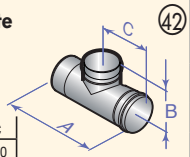

	A	B	C
DY 698	250	60	130
DY 146	270	75	142

Ø 60 mm	Lg équ.*	Réf.
DY 698	0,3	84887698
Ø 80 mm	**Lg équ.***	**Réf.**
DY 146	0,3	84887546

Té de visite simple (44)

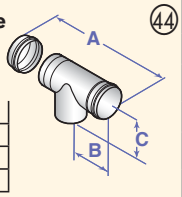

	A	B	C
DY 741	251	130	100
DY 163	261	142	120
DY 183	245	131	140

Ø 60 mm	Lg équ.*	Réf.
DY 741	2,9	84887741
Ø 80 mm	**Lg équ.***	**Réf.**
DY 163	4,2	84887563
Ø 110 mm	**Lg équ.***	**Réf.**
DY 183	5,6	84887583

Coude de visite simple (45)

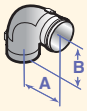

	A	B
DY 877	130	120
DY 188	120	120
DY 834	207	207

Ø 80 mm	Lg équ.*	Réf.
DY 877	1,9	100008301
Ø 110 mm	**Lg équ.***	**Réf.**
DY 188	4,8	84887588
Ø 160 mm	**Lg équ.***	**Réf.**
DY 834	5	100002472

Tube de visite simple (42)

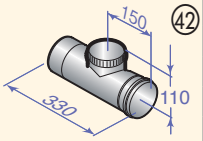

Ø 160 mm	Lg équ.*	Réf.
DY 833	0,9	100002471

Coude simple à 87° (43)

	A	B
DY 152	130	120
DY 181	120	120
DY 693	120	110
DY 823	150	150

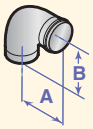

Ø 60 mm	Lg équ.*	Angle	Réf.
DY 693	1,1	87°	84887693
DY 694	0,6	45° (2 pces)	84887694
Ø 80 mm	**Lg équ.***	**Angle**	**Réf.**
DY 152	1,9	87°	84887552
DY 154	1,2	45° (2 pces)	84887554
Ø 110 mm	**Lg équ.***	**Angle**	**Réf.**
DY 181	4,9	87°	84887581
DY 182	1,1	45° (2 pces)	84887582
Ø 160 mm	**Lg équ.***	**Angle**	**Réf.**
DY 823	5	87°	100002397
DY 824	1,4	45° (2 pces)	100002398

à 45 °

	A	B
DY 154	90	90
DY 182	90	90
DY 694	70	80
DY 824	75	75

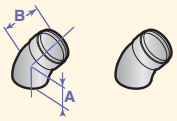

* longueur équivalente (m)

Terminal avec solin (1)

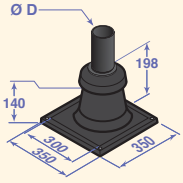

	D
DY 185	80 ou 60
DY 189	110

Ø 60 ou 80 mm	Réf.
DY 185	84887585
Ø 110 mm	**Réf.**
DY 189	84887589

Étoile de centrage (2)

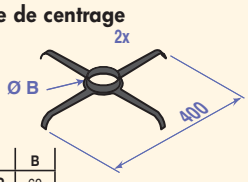

	B
DY 673	60
DY 151	80
DY 187	110
DY 839	160

Ø 60 mm	Réf.
DY 673 (2 pces)	84887673
Ø 80 mm	**Réf.**
DY 151 (2 pces)	84887551
Ø 110 mm	**Réf.**
DY 187 (2 pces)	84887587
Ø 160 mm	**Réf.**
DY 839 (2 pces)	100002540

Grille de protection inox pour sortie de toiture (34)

Ø 90 mm	Réf.
–	300007172
Ø 120 mm	**Réf.**
–	300007173

Récupérateur de condensats (36)

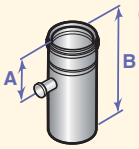

	A	B
DY 917	95	160
DY 919	105	220

Ø 80 mm	Lg équ.*	Réf.
DY 919	1,3	100018985
Ø 110 mm	**Lg équ.***	**Réf.**
DY 917	0,1	100018983

ACCESSOIRES DE FUMISTERIE PPS SIMPLES "FLEX" DISPONIBLES

Conduit flex (31)

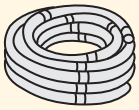

Ø 80 mm	Lg (m)	Réf.
DY 897	12,5	100015327
DY 896	50	100015326

Ø 110 mm	Lg (m)	Réf.
DY 889	15	100015288
DY 890	25	100015289

Pièce de couplage pour conduit flex (32)

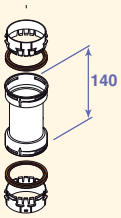

Ø 80 mm	Réf.
DY 898	100015328

Ø 110 mm	Réf.
DY 891	100015321

Tube de visite pour conduit flex (38)

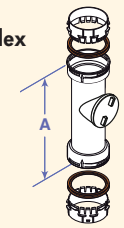

	A
DY 900	335
DY 893	340

Ø 80 mm	Lg équ.*	Réf.
DY 900	0,3	100015330

Ø 110 mm	Lg équ.*	Réf.
DY 893	0,5	100015323

Outil d'aide à l'insertion du conduit flex (33)

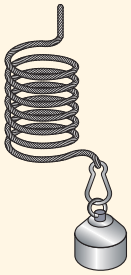

Ø 80 mm	Réf.
DY 901	100015331

Ø 110 mm	Réf.
DY 894	100015324

Pièces d'adaptation pour conduit flex

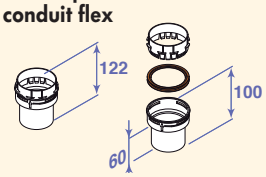

Ø 80 mm	Réf.
DY 904	100015880

Ø 110 mm	Réf.
DY 905	100015881

Étoile de centrage pour conduit flex (39)

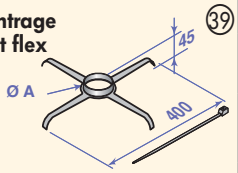

	A
DY 618	80
DY 805	110

Ø 80 mm	Réf.
DY 618 (2 pces)	84887618

Ø 110 mm	Réf.
DY 805 (4 pces)	100002282

Grille de protection inox pour sortie de toiture (34)

Ø 90 mm	Réf.
-	300007172

Ø 120 mm	Réf.
-	300007173

Terminal avec solin pour conduit flex (1)

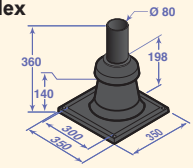

Ø 80 mm	Réf.
DY 899	100015329

Terminal avec solin pour conduit flex (1)

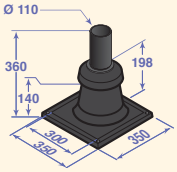

Ø 110 mm	Réf.
DY 892	100015322

* longueur équivalente (m)

ACCESSOIRES DE FUMISTERIE ALU SIMPLES DISPONIBLES

Rallonge simple (6)

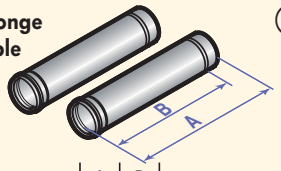

	A	B
DY 604	250	200
DY 605, DY 625	500	450
DY 606, DY 626	1000	950
DY 607, DY 627	1950	1900

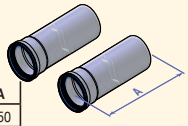

	A
DY 645	250
DY 646	500
DY 647	1000

Ø 80 mm	Lg (mm)	Réf.
DY 604	250 (2 pces)	84887604
DY 605	500 (2 pces)	84887605
DY 606	1000 (2 pces)	84887606
DY 607	1950 (2 pces)	84887607

Ø 100 mm	Lg (mm)	Réf.
DY 625	500 (2 pces)	84887625
DY 626	1000 (2 pces)	84887626
DY 627	1950 (2 pces)	84887627

Ø 150 mm	Lg (mm)	Réf.
DY 645	500	84887645
DY 646	1000	84887646
DY 647	1950	84887647

Tube de visite simple (42)

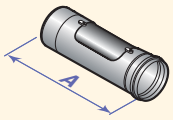

	A
DY 600	270
DY 624	295

Ø 80 mm	Lg équ.*	Réf.
DY 600	0,5	84887600

Ø 100 mm	Lg équ.*	Réf.
DY 624	0,5	84887624

Coude à 87° simple (43)

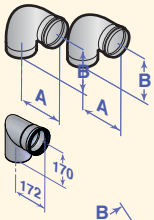

	A	B
DY 608	145	135
DY 629	110	110

DY 649

Coude à 45° simple

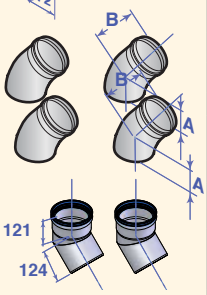

	A	B
DY 609	100	105
DY 630	95	100

DY 650

Ø 80 mm	Lg équ.*	Angle	Réf.
DY 608	1,2	87°	84887608
DY 609	0,9	45° (2 pces)	84887609

Ø 100 mm	Lg équ.*	Angle	Réf.
DY 629	5	87°	84887629
DY 630	1,2	45° (2 pces)	84887630

Ø 150 mm	Lg équ.*	Angle	Réf.
DY 649	6,4	87°	84887649
DY 650	1,7	45° (2 pces)	84887650

Té de visite simple (44)

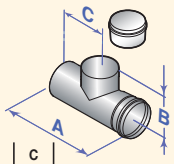

	A	B	C
DY 738	270	120	130
DY 739	290	140	140
DY 832	325	190	165

Ø 80 mm	Lg équ.*	Réf.
DY 738	2,8	84887738

Ø 100 mm	Lg équ.*	Réf.
DY 739	5,3	84887739

Ø 150 mm	Lg équ.*	Réf.
DY 832	6,4	100002470

Étoile de centrage (2)

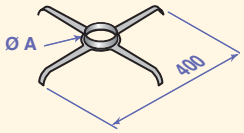

	A
DY 151	80
DY 628	100
DY 648	150

Ø 80 mm	Réf.
DY 151 (2 pces)	84887563

Ø 100 mm	Réf.
DY 628 (2 pces)	84887628

Ø 150 mm	Réf.
DY 648 (2 pces)	84887648

Terminal avec solin (1)

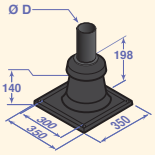

	A
DY 195	60 ou 80
DY 189	110

Ø 80 mm	Réf.
DY 185	84887600

Ø 100 mm	Réf.
DY 189	84887589

Grille de protection inox pour sortie de toiture (34)

Ø 90 mm	Réf.
-	300007172

Ø 120 mm	Réf.
-	300007173

* longueur équivalente (m)

ACCESSOIRES DE FUMISTERIE INOX/INOX DISPONIBLES

Cartouche silencieux pour terminal horizontal

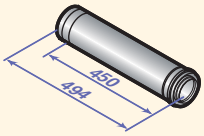

	Réf.
DB 88	81998545

Terminal horizontal concentrique long (21)

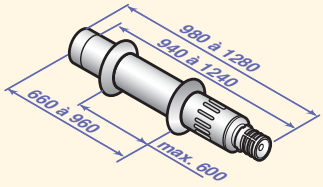

Ø 80/125 mm	Réf.
DB 87	81998544

Rallonge concentrique (11)

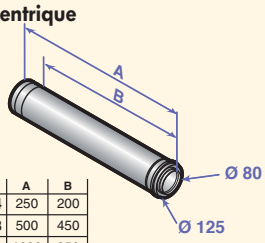

	A	B
DB 94	250	200
DB 93	500	450
DB 92	1000	950

Ø 80/125 mm	Lg (mm)	Réf.
DB 94	250	81998537
DB 93	500	81998536
DB 92	1000	81998535

Manchon de visite concentrique (7)

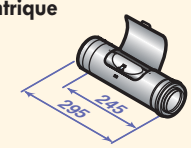

Ø 80/125 mm	Lg équ.*	Réf.
DB 85	0,3	81998548

* longueur équivalente (m)

Coude concentrique à 87° (12)

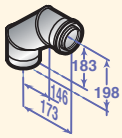

à 45°

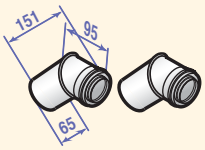

Ø 80/125 mm	Lg équ.*	Angle	Réf.
DB 96	1,3	87°	81998539
DB 97	0,8	45° (2 pces)	81998540

Coude de visite concentrique (23)

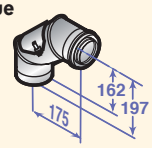

Ø 80/125 mm	Lg équ.*	Réf.
DB 86	1,4	81998549

* longueur équivalente (m)

ACCESSOIRES DE FUMISTERIE COMMUNS

Tuile à douille (28)

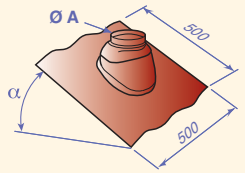

	A
CX 104, CX 106	172
CX 121, 120, 52, 83, 63, 84	500

pour Ø 80/125 mm	Pente/Coul.	Réf.
CX 121	5 à 25° noire	84837121
CX 120	5 à 25° rouge	84837120
CX 52	25 à 45° noire	84837732
CX 83	25 à 45° rouge	84837783
CX 63	35 à 55° noire	84837734
CX 84	35 à 55° rouge	84837784

pour Ø 100/150 mm	Pente/Coul.	Réf.
CX 104	25 à 45° noire	84827104
CX 106	25 à 45° rouge	84827106

Embase d'étanchéité pour toit plat (27)

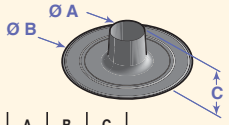

	A	B	C
CX 103	170	474	100
CX 51	135	410	100
DY 828	220	492	150

pour Ø 80/125 mm	Réf.
CX 51	84837731

pour Ø 100/150 mm	Réf.
CX 103	84827103

pour Ø 150/220 ou Ø 160/220 mm	Réf.
DY 828	100002402

Platine de finition intérieure (26)

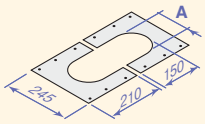

	A
CX 72	130
CX 115	150
DY 840	160

pour Ø 80/125 mm	Réf.
CX 72	84837741

pour Ø 100/150 mm	Réf.
CX 115	84827115

Ø 220 mm	Réf.
DY 840	100002700

Collier de fixation (29)

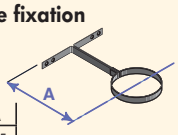

	A
CX 118	125
CX 79	232

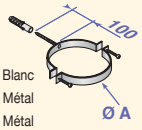

	A	
CX 111	150	Blanc
DY 841	150	Métal
DY 842	160	Métal

Ø 125 mm	Réf.
CX 118 patte courte	84837118
CX 79 patte longue	84837779

Ø 150 mm	Réf.
CX 111 (blanc)	84827111
DY 841 (métal)	100002693

Ø 160 mm	Réf.
DY 842 (métal)	100002693

Solin pour toit incliné (28)

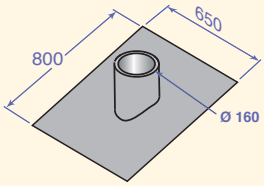

Ø 160/220 mm	Réf.
DY 829	100002403

Collier d'étanchéité pour montage extérieur (41)

Ø 125 mm	Réf.
DY 51	84887451

Sortie de toiture (22)

(uniquement pour tuiles mécaniques)

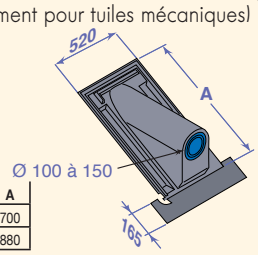

	A
CX 49	700
DY 11	880

Toit avec pente de 30 à 45°	Réf.
DY 11	84887411

Toit avec pente de 40 à 55°	Réf.
CX 49	84837729

Panier de protection inox (25)

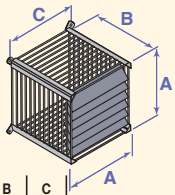

	A	B	C
DY 166	154	228	170
DY 865	229	260	237
DY 866	254	268	270

pour Ø 60/100 mm	Réf.
DY 166	84887566

pour Ø 80/125 mm	Réf.
DY 865	100005002

pour Ø 110/150 mm	Réf.
DY 866	100005004

Grille d'aération intérieure (19)

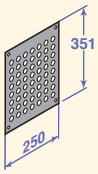

extérieure

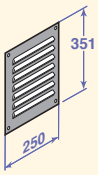

Grille d'aération intérieure	Réf.
DY 36	84887436

Grille d'aération extérieure	Réf.
DY 35	84887435

LISTE ET CAS D'EMPLOI
DE L'ENSEMBLE DES ACCESSOIRES DE FUMISTERIE DISPONIBLES

Colis N°.	Réf.	Désignation	Ø (mm)	Matériau	Cas d'emploi														
					VIVADENS MCR 24, 24/28 MI, 24/28 BIC, MCX 24, 24/28 MI, 24/28 BIC	VIVADENS MCR 30/35 MI, 34/39 MI, MCX 24/35 MI	QUADRODENS DUC 25	ELIDENS DTG 130-45 INNOVENS PRO MCA 45	ELIDENS DTG 130-65, 90, 115, INNOVENS PRO MCA 65, 90, 115	MODULENS G® AGC 10/15, 15, 25, TWINEO EGC 17/29, 25, INNOVENS MCA 10, 15, 25, 25/28 MI, 25/28 BIC	MODULENS G® AGC 35, INNOVENS MCA 35	C 230 ECO	C 330 ECO, C 630 ECO	GTU C 120/1200, WINGO SFC..., MODULENS O® AFC-E	GTU C 120 FF/1200 FF, WINGO SFC... FF, MODULENS O® AFC-FF	GTU 124 FF/1204 FF	MS... FF	NANEO EMC-M..., PMC-M...	HYBRIS POWER MCE
CX 49	84837729	Sortie de toit en pente de 40° à 55° (uniquement pour tuiles mécaniques)	100 à 150		•	•	•	•	•	•	•				•	•	•	•	•
CX 51	84837731	Embase d'étanchéité pour toit plat	135		•	•	•	•		•	•				•	•	•	•	•
CX 52	84837732	Tuile à douille 25 à 45° noire	141		•	•	•	•		•	•				•	•	•	•	•
CX 63	84837734	Tuile à douille 35 à 55° noire	141		•	•	•	•		•	•				•	•	•	•	•
CX 64	84837735	Rallonge concentrique Lg 250 mm	80/125	Alu/Alu													•		
CX 65	84837736	Rallonge concentrique Lg 500 mm	80/125	Alu/Alu													•		
CX 66	84837737	Rallonge concentrique Lg 1 000 mm	80/125	Alu/Alu													•		
CX 67	84837738	Manchon de compensation de 50 à 250 mm	80/125	Alu/Alu													•		
CX 68	84837739	Coude à 45° (2 pièces)	80/125	Alu/Alu													•		
CX 72	84837741	Platine de finition intérieure			•	•	•	•		•	•				•	•	•	•	•
CX 76	84837743	Coude à 87°	80/125	Alu/Alu													•		
CX 79	84837779	Collier de fixation patte longue	125		•	•	•	•		•	•				•	•	•	•	•
CX 83	84837783	Tuile à douille 25 à 45° rouge	141		•	•	•	•		•	•				•	•	•	•	•
CX 84	84837784	Tuile à douille 35 à 55° rouge	141		•	•	•	•		•	•				•	•	•	•	•
CX 93	84837793	Rallonge concentrique Lg 2 000 mm	80/125	Alu/Alu													•		
CX 103	84827103	Embase d'étanchéité pour toit plat							•										
CX 104	84827104	Tuile à douille noire avec rotule noire pour pente de 25 ° à 45 °	172						•										
CX 106	84827106	Tuile à douille noire avec rotule rouge pour pente de 25 ° à 45 °	172						•										
CX 111	84827111	Collier de fixation	150						•										
CX 115	84827115	Platines de finition (2 pièces)							•										
CX 118	84837118	Collier de fixation patte courte	125		•	•	•	•		•	•				•	•	•	•	•
CX 119	84837119	Terminal horizontal Lg = 730 mm	80/125	Alu/Alu													•		
CX 120	84837120	Tuile à douille 5 à 25° rouge	141		•	•	•	•		•	•				•	•	•	•	•
CX 121	84837121	Tuile à douille 5 à 25° noire	141		•	•	•	•		•	•				•	•	•	•	•
DB 85	81998548	Manchon de visite Lg = 0,25 m	80/125	Inox/Inox												•			
DB 86	81998549	Coude de visite 90°	80/125	Inox/Inox												•			
DB 87	81998544	Terminal horizontal long	80/125	Inox/Inox												•			
DB 88	81998545	Cartouche silencieux pour terminal horizontal														•			
DB 89	81998543	Terminal vertical rouge	80/125	Inox/Inox												•			
DB 90	81998533	Terminal horizontal standard	80/125	Inox/Inox												•			
DB 91	81998534	Terminal vertical noir	80/125	Inox/Inox												•			
DB 92	81998535	Rallonge Lg 1 m	80/125	Inox/Inox												•			
DB 93	81998536	Rallonge Lg 0,5 m	80/125	Inox/Inox												•			
DB 94	81998537	Rallonge Lg 0,25 m	80/125	Inox/Inox												•			
DB 95	81998538	Manchon de compensation de 0,39 à 0,64 m	80/125	Inox/Inox												•			
DB 96	81998539	Coude à 90 °	80/125	Inox/Inox												•			
DB 97	81998540	Coude à 45 ° (2 pièces)	80/125	Inox/Inox												•			
DB 99	81998542	Panier de protection		Inox/Inox												•			
DY 11	84887411	Sortie de toit pente de 30° à 45° (uniquement pour tuiles mécaniques)	100 à 150		•	•	•	•	•	•	•				•	•	•	•	•

LISTE ET CAS D'EMPLOI
DE L'ENSEMBLE DES ACCESSOIRES DE FUMISTERIE DISPONIBLES

Colis N°.	Réf.	Désignation	Ø (mm)	Matériau	Cas d'emploi														
					VIVADENS MCR 24, 24/28 MI, 24/28 BIC, MCX 24, 24/28 MI, 24/28 BIC	VIVADENS MCR 30/35 MI, 34/39 MI, MCX 24/35 MI	QUADRODENS DUC 25	ELIDENS DTG 130-45 INNOVENS PRO MCA 45	ELIDENS DTG 130-65, 90, 115, INNOVENS PRO MCA 65, 90, 115	MODULENS G® AGC 10/15, 15, 25, TWINEO EGC 17/29, 25, INNOVENS MCA 10, 15, 25, 25/28 MI, 25/28 BIC	MODULENS G® AGC 35, INNOVENS MCA 35	C 230 ECO	C 330 ECO, C 630 ECO	GTU C 120/1200, WINGO SFC..., MODULENS O® AFC-E	GTU C 120 FF/1200 FF, WINGO SFC... FF, MODULENS O® AFC-FF	GTU 124 FF/1204 FF	MS... FF	NANEO EMC-M..., PMC-M...	HYBRIS POWER MCE
DY 35	84887435	Grille d'aération extérieure 175 cm²			●	●	●	●	●	●	●	●	●	●			●	●	●
DY 36	84887436	Grille d'aération intérieure 175 cm²			●	●	●	●	●	●	●	●	●	●			●	●	●
DY 38	84887438	Prise d'air extérieure Lg = 500 mm	80	Alu	●	●	●	●		●	●						●	●	●
DY 51	84887451	Collier d'étanchéité pour montage extérieur	125														●		
DY 60	84887460	Kit d'installation pour montage extérieur	80/125	Alu/Alu													●		
DY 124	84887524	Tube de visite droit	80/125	Alu/PPs	●	●	●	●		●	●				●			●	●
DY 125	84887525	Té de visite	80/125	Alu/PPs	●	●	●	●		●	●				●			●	●
DY 126	84887526	Rallonge concentrique Lg = 250 mm	80/125	Alu/PPs	●	●	●	●		●	●				●			●	●
DY 127	84887527	Rallonge concentrique Lg = 500 mm	80/125	Alu/PPs	●	●	●	●		●	●				●			●	●
DY 128	84887528	Rallonge concentrique Lg =1 000 mm	80/125	Alu/PPs	●	●	●	●		●	●				●			●	●
DY 129	84887529	Rallonge concentrique Lg =1 950 mm	80/125	Alu/PPs	●	●	●	●		●	●				●			●	●
DY 130	84887530	Manchon de compensation	80/125	Alu/PPs	●	●	●	●		●	●				●			●	●
DY 131	84887531	Coude à 87°	80/125	Alu/PPs	●	●	●	●		●	●				●			●	●
DY 132	84887532	Coude 45° (2 pièces)	80/125	Alu/PPs	●	●	●	●		●	●				●			●	●
DY 146	84887546	Tube de visite droit	80	PPs	●	●	●	●		●	●			●	●			●	●
DY 150	84887550	Rallonge Lg = 2000 mm (2 pièces)	80	PPs	●	●	●	●		●	●			●	●			●	●
DY 151	84887551	Étoile de centrage (2 pièces)	80		●	●	●	●		●	●			●	●		●	●	●
DY 152	84887552	Coude à 90°	80	PPs	●	●	●	●		●	●			●	●			●	●
DY 154	84887554	Coude à 45° (2 pièces)	80	PPs	●	●	●	●		●	●			●	●			●	●
DY 163	84887563	Té avec couvercle d'inspection	80	PPs	●	●	●	●		●	●			●	●			●	●
DY 166	84887566	Panier de protection	60/100	Inox	●	●	●			●	●						●	●	●
DY 177	84887577	Kit de raccordement cheminée	110	PPs					●										
DY 178	84887578	Rallonge Lg = 1 950 mm (gris)	110	PPs				●	●										
DY 179	84887579	Rallonge Lg = 1 000 mm (gris)	110	PPs				●	●										
DY 180	84887580	Rallonge Lg = 500 mm (gris)	110	PPs				●	●										
DY 181	84887581	Coude 87° (gris)	110	PPs				●	●										
DY 182	84887582	Coude 45° (gris)	110	PPs				●	●										
DY 183	84887583	Té de visite (gris)	110	PPs				●	●										
DY 185	84887585	Terminal avec solin	80		●	●	●	●		●	●			●	●		●	●	●
DY 187	84887587	Étoile de centrage (2 pièces)	110					●	●										
DY 188	84887588	Coude de visite 87° (gris)	110	PPs				●	●										
DY 189	84887589	Terminal avec solin	100, 110					●	●										
DY 600	84887600	Tube de visite	80	Alu	●	●	●	●		●	●						●	●	●
DY 604	84887604	Rallonge Lg = 250 mm (2 pièces)	80	Alu	●	●	●	●		●	●						●	●	●
DY 605	84887605	Rallonge Lg = 500 mm (2 pièces)	80	Alu	●	●	●	●		●	●						●	●	●
DY 606	84887606	Rallonge Lg = 1 000 mm (2 pièces)	80	Alu	●	●	●	●		●	●						●	●	●
DY 607	84887607	Rallonge Lg = 1 950 mm (2 pièces)	80	Alu	●	●	●	●		●	●						●	●	●
DY 608	84887608	Coude à 87°	80	Alu	●	●	●	●		●	●						●	●	●
DY 609	84887609	Coude à 45° (2 pièces)	80	Alu	●	●	●	●		●	●						●	●	●
DY 613	84887613	Rallonge Lg = 250 mm (2 pièces)	80	PPs	●	●	●	●		●	●			●	●			●	●
DY 614	84887614	Rallonge Lg = 500 mm (2 pièces)	80	PPs	●	●	●	●		●	●			●	●			●	●
DY 615	84887615	Rallonge Lg = 1 000 mm (2 pièces)	80	PPs	●	●	●	●		●	●			●	●			●	●

LISTE ET CAS D'EMPLOI
DE L'ENSEMBLE DES ACCESSOIRES DE FUMISTERIE DISPONIBLES

Colis N°.	Réf.	Désignation	Ø (mm)	Matériau	Cas d'emploi														
					VIVADENS MCR 24, 24/28 MI, 24/28 BIC, MCX 24, 24/28 MI, 24/28 BIC	VIVADENS MCR 30/35 MI, 34/39 MI, MCX 24/35 MI	QUADRODENS DUC 25	ELIDENS DTG 130-45 INNOVENS PRO MCA 45	ELIDENS DTG 130-65, 90, 115, INNOVENS PRO MCA 65, 90, 115	MODULENS G® AGC 10/15, 15, 25, TWINEO EGC 17/29, 25, INNOVENS MCA 10, 15, 25, 25/28 MI, 25/28 BIC	MODULENS G® AGC 35, INNOVENS MCA 35	C 230 ECO	C 330 ECO, C 630 ECO	GTU C 120/1200, WINGO SFC..., MODULENS O® AFC-E	GTU C 120 FF/1200 FF, WINGO SFC... FF, MODULENS O® AFC-FF	GTU 124 FF/1204 FF	MS... FF	NANEO EMC-M..., PMC-M...	HYBRIS POWER MCE
DY 618	84887618	Étoile de centrage pour flexible (2 pièces)	80		●	●	●	●		●	●			●	●			●	●
DY 624	84887624	Tube de visite Lg = 300 mm	100	Alu					●										
DY 625	84887625	Rallonge Lg = 500 mm (2 pièces)	100	Alu					●										
DY 626	84887626	Rallonge Lg = 1 000 mm (2 pièces)	100	Alu					●										
DY 627	84887627	Rallonge Lg = 1 950 mm (2 pièces)	100	Alu					●										
DY 628	84887628	Étoile de centrage (2 pièces)	100	Alu					●										
DY 629	84887629	Coude à 87°	100	Alu					●										
DY 630	84887630	Coude à 45° (2 pièces)	100	Alu					●										
DY 633	84887633	Kit de raccordement cheminée	100	Alu					●										
DY 645	84887645	Rallonge Lg = 500 mm	150	Alu								●							
DY 646	84887646	Rallonge Lg = 1 000 mm	150	Alu								●							
DY 647	84887647	Rallonge Lg = 1 950 mm	150	Alu								●							
DY 648	84887648	Étoile de centrage (2 pièces)	150	Alu								●							
DY 649	84887649	Coude à 87°	150	Alu								●							
DY 650	84887650	Coude à 45° (2 pièces)	150	Alu								●							
DY 652	84887652	Rallonge Lg = 500 mm	60/100	Alu/Alu													●		
DY 653	84887653	Rallonge Lg = 1 000 mm	60/100	Alu/Alu													●		
DY 654	84887654	Rallonge Lg = 1 950 mm	60/100	Alu/Alu													●		
DY 655	84887655	Coude à 87°	60/100	Alu/Alu													●		
DY 656	84887656	Coude à 45° (2 pièces)	60/100	Alu/Alu													●		
DY 659	84887659	Manchon de compensation	60/100	Alu/Alu													●		
DY 660	84887660	Té de visite	60/100	Alu/Alu													●		
DY 673	84887673	Étoile de centrage (2 pièces)	60				●			●	●								
DY 681	84887681	Rallonge Lg = 500 mm	60/100	Alu/PPs	●	●	●			●	●							●	●
DY 682	84887682	Rallonge Lg = 1 000 mm	60/100	Alu/PPs	●	●	●			●	●							●	●
DY 683	84887683	Rallonge Lg = 1 950 mm	60/100	Alu/PPs	●	●	●			●	●							●	●
DY 684	84887684	Coude à 87°	60/100	Alu/PPs	●	●	●			●	●							●	●
DY 685	84887685	Coude à 45° (2 pièces)	60/100	Alu/PPs	●	●	●			●	●							●	●
DY 686	84887686	Coude à 30° (2 pièces)	60/100	Alu/PPs	●	●	●			●	●							●	●
DY 687	84887687	Coude à 15° (2 pièces)	60/100	Alu/PPs	●	●	●			●	●							●	●
DY 688	84887688	Manchon de compensation de 50 à 250 mm	60/100	Alu/PPs	●	●	●			●	●							●	●
DY 689	84887689	Tube de visite droit	60/100	Alu/PPs	●	●	●			●	●							●	●
DY 690	84887690	Rallonge Lg = 500 (2 pièces)	60	PPs			●			●	●								
DY 691	84887691	Rallonge Lg = 1000 (2 pièces)	60	PPs			●			●	●								
DY 692	84887692	Rallonge Lg = 1950 (2 pièces)	60	PPs			●			●	●								
DY 693	84887693	Coude à 87°	60	PPs			●			●	●								
DY 694	84887694	Coude à 45° (2 pièces)	60	PPs			●			●	●								
DY 698	84887698	Tube de visite droit	60	PPs			●			●	●								
DY 700	84887700	Kit de raccordement cheminée	60	PPs			●			●	●								
DY 701	84887701	Kit de raccordement cheminée	avec adaptateur 60 sur 80	PPs	●	●	●			●	●								

LISTE ET CAS D'EMPLOI
DE L'ENSEMBLE DES ACCESSOIRES DE FUMISTERIE DISPONIBLES

Colis N°.	Réf.	Désignation	Ø (mm)	Matériau	Cas d'emploi														
					VIVADENS MCR 24, 24/28 MI, 24/28 BIC, MCX 24, 24/28 MI, 24/28 BIC	VIVADENS MCR 30/35 MI, 34/39 MI, MCX 24/35 MI	QUADRODENS DUC 25	ELIDENS DTG 130-45 INNOVENS PRO MCA 45	ELIDENS DTG 130-65, 90, 115, INNOVENS PRO MCA 65, 90, 115	MODULENS G® AGC 10/15, 15, 25, TWINEO EGC 17/29, 25, INNOVENS MCA 10, 15, 25, 25/28 MI, 25/28 BIC	MODULENS G® AGC 35, INNOVENS MCA 35	C 230 ECO	C 330 ECO, C 630 ECO	GTU C 120/1200, WINGO SFC..., MODULENS O® AFC-E	GTU C 120 FF/1200 FF, WINGO SFC... FF, MODULENS O® AFC-FF	GTU 124 FF/1204 FF	MS... FF	NANEO EMC-M..., PMC-M...	HYBRIS POWER MCE
DY 702	84887702	Kit de raccordement chaudière	60/100	Alu/PPs	●	●	●			●	●								
DY 708	84887708	Adaptateur	60/100 sur 80/125	Alu/PPs	●	●	●			●									●
DY 711	84887711	Kit de raccordement cheminée	80	Alu	●	●	●	●		●	●						●	●	●
DY 716	84887716	Kit de raccordement chaudière	80/125	PPs		●		●										●	●
DY 717	84887717	Kit de raccordement cheminée	80	PPs	●	●	●	●			●			●	●			●	●
DY 723	84887723	Adaptateur bi-flux	60/100 sur 2x80	Alu			●												●
DY 735	84887735	Ventouse verticale noire	80/125	Alu/Alu													●		
DY 736	84887736	Ventouse verticale rouge	80/125	Alu/Alu													●		
DY 737	84887737	Té de visite	60/100	Alu/PPs	●	●	●			●	●							●	●
DY 738	84887738	Té de visite	80	Alu	●	●	●	●									●	●	●
DY 739	84887739	Té de visite	100	Alu					●										
DY 741	84887741	Té de visite	60	PPs			●												
DY 746	84887746	Rallonge Lg = 250 mm	60/100	Alu/Alu													●		
DY 752	84887752	Plaque de finition cheminée	100	Alu					●										
DY 753	84887753	Fourreau Lg = 500 mm	124	PPs										●					
DY 757	84887757	Plaque de finition cheminée	80	PPs	●	●	●	●		●	●			●				●	●
DY 758	84887758	Plaque de finition cheminée	125	PPs											●				
DY 763	84887763	Fourreau Lg = 500 mm	141	PPs											●				
DY 768	84887768	Adaptateur (MC 45 uniquement)	80 sur 100	Alu				●											
DY 773	84887773	Fourreau Lg = 500 mm	165	PPs								●							
DY 780	84887780	Terminal avec solin	150	Alu								●							
DY 805	100002280	Étoiles de centrage pour flexible (4 pièces)	110						●					●					
DY 810	100002285	Prise d'air extérieur Lg 500 mm	100	Alu					●										
DY 811	100002351	Rallonge Lg = 500 mm	110/150	Alu/PPs					●										
DY 812	100002352	Rallonge Lg = 1 000 mm	110/150	Alu/PPs					●										
DY 813	100002353	Coude à 87°	110/150	Alu/PPs					●										
DY 814	100002354	Coude à 45° (2 pièces)	110/150	Alu/PPs					●										
DY 815	100002355	Tube de visite droit	110/150	Alu/PPs					●										
DY 816	100002356	Té de visite	110/150	Alu/PPs					●										
DY 817	100002357	Adaptateur	100/150 sur 110/150	Alu/PPs					●										
DY 818	100002360	Kit de raccordement chaudière	110/150	PPs					●										
DY 819	100002361	Adaptateur biflux (Elidens uniquement)	2x80	Alu				●											
DY 820	100002362	Adaptateur biflux (Elidens uniquement)	2x100	Alu					●										
DY 821	100002395	Rallonge Lg =1 000 mm	160	PPs								●							
DY 822	100002396	Rallonge Lg = 500 mm	160	PPs								●							
DY 823	100002397	Coude à 87°	160	PPs								●							
DY 824	100002398	Coude à 45°	160	PPs								●							
DY 825	100002399	Adaptateur	150 sur 160	PPs								●							

LISTE ET CAS D'EMPLOI
DE L'ENSEMBLE DES ACCESSOIRES DE FUMISTERIE DISPONIBLES

Colis N°.	Réf.	Désignation	Ø (mm)	Matériau	Cas d'emploi														
					VIVADENS MCR 24, 24/28 MI, 24/28 BIC, MCX 24, 24/28 MI, 24/28 BIC	VIVADENS MCR 30/35 MI, 34/39 MI, MCX 24/35 MI	QUADRODENS DUC 25	ELIDENS DTG 130-45 INNOVENS PRO MCA 45	ELIDENS DTG 130-65, 90, 115, INNOVENS PRO MCA 65, 90, 115	MODULENS G® AGC 10/15, 15, 25, TWINEO EGC 17/29, 25, INNOVENS MCA 10, 15, 25, 25/28 MI, 25/28 BIC	MODULENS G® AGC 35, INNOVENS MCA 35	C 230 ECO	C 330 ECO, C 630 ECO	GTU C 120/1200, WINGO SFC..., MODULENS O® AFC-E	GTU C 120 FF/1200 FF, WINGO SFC... FF, MODULENS O® AFC-FF	GTU 124 FF/1204 FF	MS... FF	NANEO EMC-M..., PMC-M...	HYBRIS POWER MCE
DY 826	100002400	Ventouse verticale noire	160/220	PPs/Galva								●							
DY 827	100002401	Ventouse horizontale	160/220	PPs/Galva								●							
DY 828	100002402	Solin pour toit plat	220	PPs								●							
DY 829	100002403	Solin pour toit incliné	220	PPs								●							
DY 830	100002404	Pièce de raccordement air pour ventouse	150	Alu								●							
DY 831	100002469	Ventouse horizontale	150/220	Alu/Galva								●							
DY 832	100002470	Té de visite	150	Alu								●							
DY 833	100002471	Tube de visite Lg = 300 mm	160	PPs								●							
DY 834	100002472	Coude de visite	160	PPs								●							
DY 835	100002473	Ventouse verticale noire	150/220	Alu/Galva								●							
DY 836	100002474	Coude à 87° avec support	160	PPs								●							
DY 837	100002475	Terminal avec solin	160									●							
DY 838	100002476	Plaque de finition cheminée	160	PPs								●							
DY 839	100002540	Étoile de centrage	160									●							
DY 840	100002700	Platines de finition intérieures	220									●							
DY 841	100002692	Collier de fixation	150									●							
DY 842	100002693	Collier de fixation	160									●							
DY 843	100002732	Terminal vertical noir	80/125	PPs	●	●	●	●		●	●				●			●	●
DY 844	100002733	Terminal vertical rouge	80/125	PPs	●	●	●	●		●	●				●			●	●
DY 845	100002734	Terminal vertical noir	110/150	PPs/Galva					●										
DY 849	100003271	Kit de raccordement chaudière perpendiculaire au conduit	80/125	Alu/PPs	●	●	●	●		●	●							●	●
DY 850	100003272	Kit de raccordement chaudière sous conduit	80/125	Alu/PPs	●	●	●	●		●	●				●			●	●
DY 855	100003968	Coude à 87° avec support	150	Alu								●							
DY 856	100003969	Plaque de finition cheminée	150	Alu								●							
DY 857	100004040	Rallonge ventouse horizontale Lg 1 m	160/200	Alu/PPs								●							
DY 864	100004243	Rallonge ventouse horizontale Lg 1 m	150/220	Alu/Galva								●							
DY 865	100005002	Panier de protection	80/125	Inox				●							●		●		
DY 866	100005004	Panier de protection	100/150	Inox					●										
DY 868	100005825	Adaptateur bi-flux	60/100 sur 2 x 80	Alu	●	●				●	●								
DY 871	100008296	Terminal horizontal	60/100	Alu/PPs	●	●				●	●							●	●
DY 875	100008311	Coude de visite	80/125	Alu/PPs	●	●	●	●		●	●				●			●	●
DY 876	100008312	Kit de raccordement cheminée	avec adaptateur 80 sur 110	PPs				●											
DY 877	100008301	Coude de visite à 87° (gris)	80	PPs	●	●	●	●		●	●			●	●			●	●
DY 879	100010270	Plaque de finition cheminée	110	PPs								●							
DY 881	100011364	Ventouse horizontale	110/150	Alu/PPs					●										
DY 882	100011365	Ventouse horizontale	80/125	Alu/PPs				●		●	●							●	●
DY 884	S100913	Kit de transformation 3CE pression			●	●													
DY 885	100011888	Ventouse horizontale avec coude de recentrage	60/100	Alu/PPs	●	●													

LISTE ET CAS D'EMPLOI
DE L'ENSEMBLE DES ACCESSOIRES DE FUMISTERIE DISPONIBLES

Colis N°.	Réf.	Désignation	Ø (mm)	Matériau	Cas d'emploi														
					VIVADENS MCR 24, 24/28 MI, 24/28 BIC, MCX 24, 24/28 MI, 24/28 BIC	VIVADENS MCR 30/35 MI, 34/39 MI, MCX 24/35 MI	QUADRODENS DUC 25	ELIDENS DTG 130-45 INNOVENS PRO MCA 45	ELIDENS DTG 130-65, 90, 115, INNOVENS PRO MCA 65, 90, 115	MODULENS G® AGC 10/15, 15, 25, TWINEO EGC 17/29, 25, INNOVENS MCA 10, 15, 25, 25/28 MI, 25/28 BIC	MODULENS G® AGC 35, INNOVENS MCA 35	C 230 ECO	C 330 ECO, C 630 ECO	GTU C 120/1200, WINGO SFC..., MODULENS O® AFC-E	GTU C 120 FF/1200 FF, WINGO SFC... FF, MODULENS O® AFC-FF	GTU 124 FF/1204 FF	MS... FF	NANEO EMC-M..., PMC-M...	HYBRIS POWER MCE
DY 886	100013303	Ventouse horizontale rehaussée avec coude de recentrage		Alu/PPs	●	●													
DY 887	100014000	Kit de raccordement sur conduit collectif 3CE P	80/125	Alu/PPs	●	●				●	●								
DY 888	100015287	Kit de raccordement cheminée flexible	110	PPs					●					●					
DY 889	100015288	Conduit flex Lg = 15 m	110	PPs					●					●					
DY 890	100015289	Conduit flex Lg = 25 m	110	PPs					●					●					
DY 891	100015321	Pièce de couplage pour conduit flex	110	PPs					●					●					
DY 892	100015322	Terminal avec solin pour conduit flex	110						●					●					
DY 893	100015323	Tube de visite pour conduit flex	110	PPs					●					●					
DY 894	100015324	Outil d'aide à l'insertion pour conduit flex	110						●					●					
DY 895	100015325	Kit de raccord. cheminée pour conduit flex	80	PPs	●	●	●	●		●	●			●	●			●	●
DY 896	100015326	Conduit flex Lg = 50 m	80	PPs	●	●	●	●		●	●			●	●			●	●
DY 897	100015327	Conduit flex Lg = 12,5 m	80	PPs	●	●	●	●		●	●			●	●			●	●
DY 898	100015328	Pièce de couplage pour conduit flex	80	PPs	●	●	●	●		●	●			●	●			●	●
DY 899	100015329	Terminal avec solin pour conduit flex	80	PPs	●	●	●	●		●	●			●	●			●	●
DY 900	100015330	Tube de visite pour conduit flex	80	PPs	●	●	●	●		●	●			●	●			●	●
DY 901	100015331	Outil d'aide à l'insertion pour conduit flex	80		●	●	●	●		●	●			●	●			●	●
DY 902	100015318	Adaptateur excentré	80M-110F	PPs											●				
DY 903	100015319	Manchon avec prise de mesure (Lg 160 mm)	80	PPs											●				
DY 904	100015880	Pièce d'adaptation pour conduit flex	80	PPs	●	●	●	●		●	●			●	●			●	●
DY 905	100015881	Pièce d'adaptation pour conduit flex	110	PPs					●										
DY 906	S100762	Adaptateur bi-flux (Innovens Pro uniquement)	80/125 sur 2x80	Alu				●											
DY 907	S101625	Adaptateur bi-flux (Innovens Pro uniquement)	100/150 sur 2x80	Alu					●										
DY 908	100016485	Terminal horizontal	60/100	Alu													●		
DY 909	100016486	Adaptateur récupérateur des condensats	60/100 sur 80/125	Alu													●		
DY 910	100016487	Récupérateur des condensats	60/100	Alu													●		
DY 911	100016488	Kit de raccordement sur conduit collectif 3CE	60/100	Alu													●		
DY 912	100017526	Terminal horizontal "Retrofit"	60/100	Alu/PPs	●	●													
DY 913	100017527	Kit de raccordement chaudière	80/125	Alu/PPs	●	●	●	●		●	●							●	●
DY 914	100017529	Kit de raccordement chaudière	110/150	Alu/PPs					●										
DY 915	100017634	Adaptateur	110/150	Alu/PPs								●							
DY 916	100018981	Récupérateur de condensats	80/125	Alu/PPs				●											
DY 917	100018983	Récupérateur de condensats	110	PPs					●										
DY 918	100018984	Récupérateur de condensats	110/150	Alu/PPs					●										
DY 919	100018985	Récupérateur de condensats	80	PPs				●											
DY 920	100019963	Terminal horizontal sans coude	60/100	Alu/PPs														●	
DY 921	100020019	Kit de raccordement sur conduit collectif 3CE P	80/125	Alu/PPs														●	
FM 164	100006120	Silencieux pour conduit de fumées	110												●				
FM 183	100007638	Terminal horizontal	80/125	Alu/PPs											●				

LISTE ET CAS D'EMPLOI
DE L'ENSEMBLE DES ACCESSOIRES DE FUMISTERIE DISPONIBLES

Colis N°.	Réf.	Désignation	Ø (mm)	Matériau	Cas d'emploi														
					VIVADENS MCR 24, 24/28 MI, 24/28 BIC, MCX 24, 24/28 MI, 24/28 BIC	VIVADENS MCR 30/35 MI, 34/39 MI, MCX 24/35 MI	QUADRODENS DUC 25	ELIDENS DTG 130-45 INNOVENS PRO MCA 45	ELIDENS DTG 130-65, 90, 115, INNOVENS PRO MCA 65, 90, 115	MODULENS G® AGC 10/15, 15, 25, TWINEO EGC 17/29, 25, INNOVENS MCA 10, 15, 25, 25/28 MI, 25/28 BIC	MODULENS G® AGC 35, INNOVENS MCA 35	C 230 ECO	C 330 ECO, C 630 ECO	GTU C 120/1200, WINGO SFC…, MODULENS O® AFC-E	GTU C 120 FF/1200 FF, WINGO SFC… FF, MODULENS O® AFC-FF	GTU 124 FF/1204 FF	MS… FF	NANEO EMC-M…, PMC-M…	HYBRIS POWER MCE
HC 154	100002685	Clapet obturateur des fumées (Elidens)	100	Inox				●											
HR 38	S100465	Adaptateur	80/125	Alu/PPs						●	●								
HR 48	100013756	Ventouse horizontale	60/100	Alu/PPs			●			●	●								
HR 67	S101712	Coude réduit (NANEO, PMC-X)	60/100	Alu/PPs														●	
HR 68	S101688	Adaptateur	80/125	Alu/PPs														●	
HR 70	S101711	Adaptateur bi-flux	2 x 80	Alu														●	
HX 30	100016413	Adaptateur bi-flux	2 x 80	Alu													●		
GR 12	100003347	Platine de report d'alarme/Vanne gaz externe et clapet obturateur (Elidens)						●	●										
GS 23	100002457	Clapet obturateur des fumées	250										●						
GV 24	100011033	Clapet obturateur des fumées	150									●							
JA 43	100018253	Coude réduit (Modulens et Twineo)	60/100	Alu/PPs						●	●								
MV 9	100017720	Kit sortie arrière (AFC…E)	80	PPs										●					
-	300007172	Grille de protection pour sortie de toiture	90	Inox	●	●	●	●		●	●			●	●			●	●
-	300007173	Grille de protection pour sortie de toiture	120	Inox				●	●										
-	S103118	Kit connexion fumée pour 2 x C 330 ECO	-	Alu									●						
-	S103128	Collecteur entrées d'air (C 630 ECO ou 2 x C 330 ECO)	2 x 250 sur 350	Alu									●						
-	S103178	Adaptateur buse de fumée pour remplacement C 310 pour C 330 ECO	-	Alu									●						
-	S103179	Réduction (C 330 ECO)	250 sur 200	Alu									●						
-	51202	Ventouse verticale (C 330 ECO)	200/300	Alu/Galva									●						
-	51203	Ventouse verticale (C 330 ECO)	250/350	Alu/Galva									●						
-	46157	Solin pour toit plat (C 330 ECO)	300										●						
-	46158	Solin pour toit plat (C 330 ECO)	350										●						
-	54443	Ventouse verticale (C 630 ECO)	2 x 350	Alu									●						

DE DIETRICH THERMIQUE
S.A.S. au capital social de 22 487 610 €
57, rue de la Gare - 67580 Mertzwiller
Tél. 03 88 80 27 00 - Fax 03 88 80 27 99
www.dedietrich-thermique.fr

De Dietrich

10/2014 – 300010770G – 347.555.559 R.C.S Strasbourg – Document non contractuel - Imprimé en France - OTT Imprimeurs 67310 Wasselonne - 143096