VitrA

V-Care WC lavant 3.0 Max Vortex

Code produit: 7777B403-6399



Caractéristiques techniques

Besoins spécifiques	Oui
Couleur	Blanc
Designer	Noa
Dimensions emballage	700 x 460 x 829
Dimensions marketing	60
Dégagement rapide	Non
Détail buse bidet	Intelligente
Détail installation	Dissimulé
Fermeture douce	Oui
Fonction bidet	Avec tuyau pour bidet
Forme design	Rond
Forme intérieure	Profond

VitrA France S.A.S - Z.I. Le Poirier - 28210 Nogent Le Roi
Tél: +33 2 37 38 69 90 - Fax: 02 37 51 43 9
info-france@vitrabathrooms.com - www.france.vitrabathrooms.com

V-Care WC lavant 3.0 Max Vortex

Code produit: 7777B403-6399

Hauteur WC du sol	430 mm
Marque	VitrA
Matériau	VitraClean
Matériau charnière	Métal
Matériau du corps	VC- Porcelaine Vitreuse
Produits sans contact	Oui
Solutions spéciales	V-Care
Série	V-Care
Série locale	V-Care
Épaisseur	Standard

VitrA France S.A.S - Z.I. Le Poirier - 28210 Nogent Le Roi
Tél: +33 2 37 38 69 90 - Fax: 02 37 51 43 9
info-france@vitrabathrooms.com - www.france.vitrabathrooms.com

V-Care WC lavant 3.0 Max Vortex

Code produit: 7777B403-6399

Dessin technique 2A

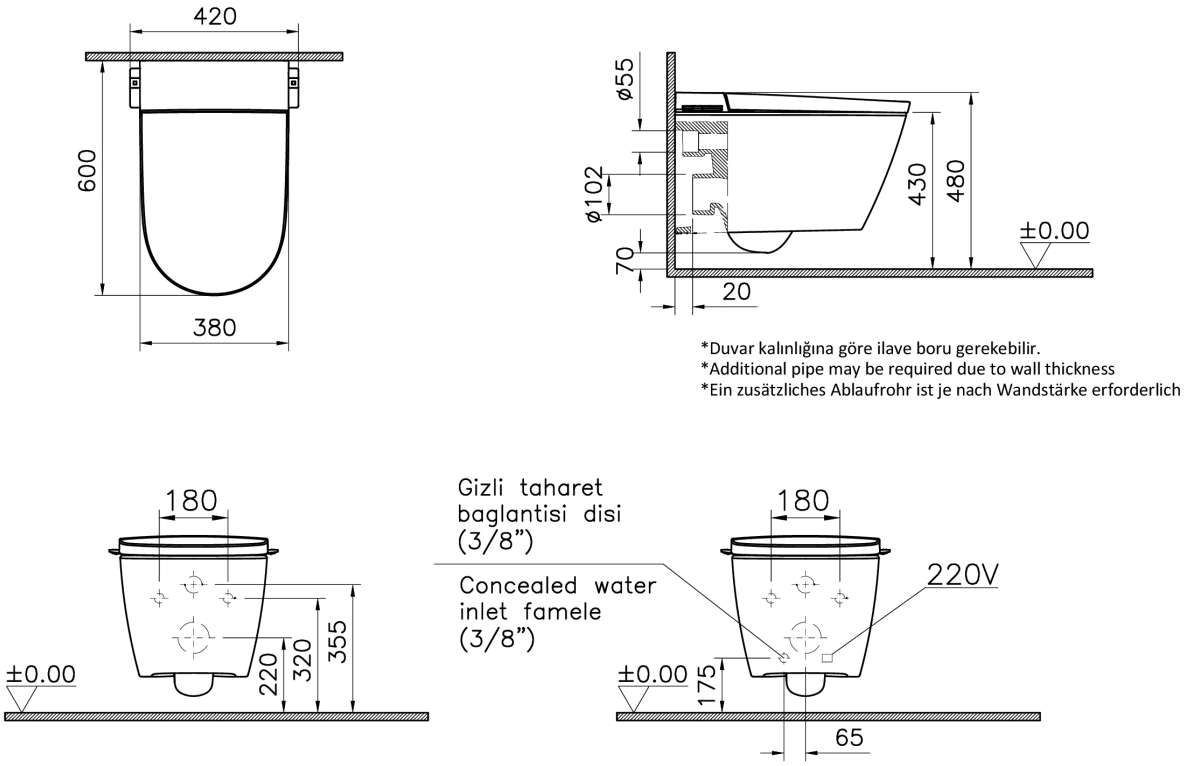

VitrA France S.A.S - Z.I. Le Poirier - 28210 Nogent Le Roi
Tél: +33 2 37 38 69 90 - Fax: 02 37 51 43 9
info-france@vitrabathrooms.com - www.france.vitrabathrooms.com