CARMEN

CARACTÉRISTIQUES

Mélangeur bidet avec vidage clic-clac

BIMUrl: https://www.bimobject.com/en/roca/product/5A6A4BC00

Click-clack waste

Lieux d'installation: Bidet

Type d'installation: Sur plan

Type de robinetterie: Mélangeur

DESSINS TECHNIQUES

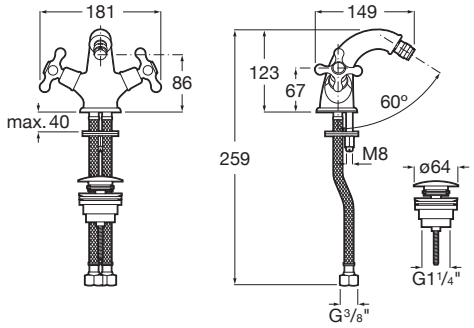

© Copyright 2025, Roca Sanitario, S.A. - All rights reserved | 17-03-2025 | https://www.roca.com/produits/melangeur-bidet-vidage-clic-clac-5A6A4BC00?sku=A5A6A4BC00



Carmen



Carmen est un hommage à l'un des modèles les plus emblématiques de Roca des années 1940, qui revient avec un caractère vintage pour devenir une collection de porcelaine vitrifiée et de meubles avec les dernières innovations dans la conception d'espaces de salle de bains.

MANUELS ET FICHES D'INFORMATIONS

Manuel d'installation

© Copyright 2025, Roca Sanitario, S.A. - All rights reserved | 17-03-2025 | https://www.roca.com/produits/melangeur-bidet-vidage-clic-clac-5A6A4BC00?sku=A5A6A4BC00