

SIPHON LAITON

LINÉIS MINI



Le siphon laiton design élégant

> ***Il s'intègre parfaitement dans tous les styles de salle de bains.***
>
> Facile à installer et compatible avec les installations standards.

Le **LINÉIS MINI** est un siphon de lavabo compact et esthétique, conçu pour s'intégrer facilement dans les salles de bains modernes. Fabriqué en laiton, il associe durabilité et design, tout en apportant une finition soignée sous le lavabo.

Pensé pour optimiser l'espace, ce siphon peu encombrant libère de la place sous la vasque.



5 ANS GARANTIE

wirquin

LINÉIS MINI

BÉNÉFICES

TENDANCE
Design rond en laiton massif, conçu pour équiper les salles de bains tendance.

GAIN DE PLACE
Libère de la place sous le lavabo, culot court.

INSTALLATION
Facile à installer, réglable en hauteur.

NETTOYAGE
Accessible en cas de bouchage. Bouchon de dégorgement amovible.









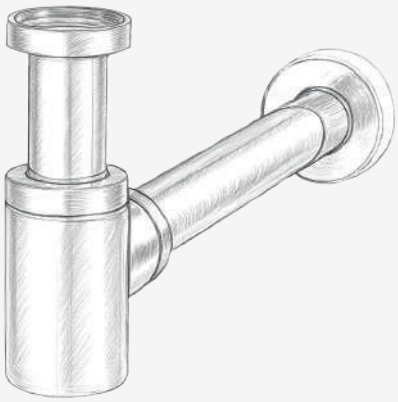

CARACTÉRISTIQUES

Garde d'eau	10 mm.
Débit	40 L/mn.
Hauteur	100<150 mm.
Matière	Laiton.
Sortie	Ø32 mm.
Entrée	1"1/4.
Option de sortie	Avec tube mural et rosace.

*Apportez une **touche moderne** à votre salle de bains*
*grâce à des **finitions contemporaines.***

Elégants et sophistiqués, nos produits se déclinent désormais dans une gamme de teintes raffinées et intemporelles qui valorisent chaque espace. Entre les finitions dorées pour une touche d'élégance, le blanc minimaliste pour une atmosphère raffinée ou le noir audacieux pour un style affirmé, chaque détail visible a été conçu pour allier esthétique et caractère.









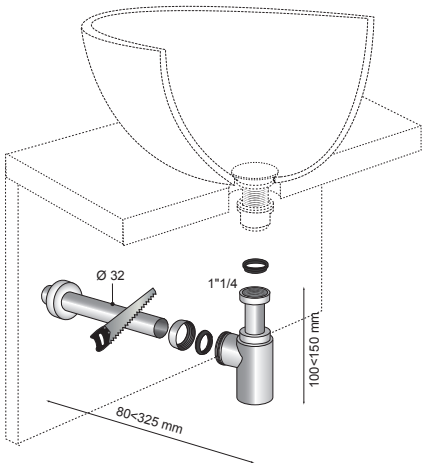

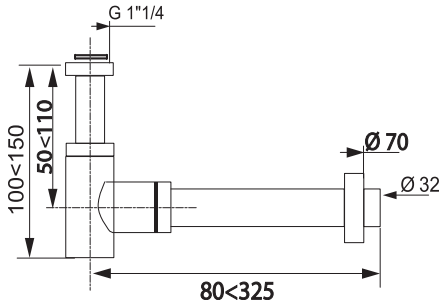









LINÉIS MINI

Le siphon compact design



Une gamme complète de 4 couleurs

Désignation produit	Code	Gencod	Packaging	UV/PCB
LINEIS MINI CHROMÉ	**30723103**	**3375537229833**	**Boîte**	**01/15**
LINEIS MINI DORÉ BROSSÉ	**30724961**	**3375537247714**	**Boîte**	**01/15**
LINEIS MINI BLANC MAT	**30724960**	**3375537247707**	**Boîte**	**01/15**
LINEIS MINI NOIR MAT	**30722857**	**3375537227402**	**Boîte**	**01/15**

5 ANS GARANTIE