GROHE PROFESSIONAL | EUROSMART COSMOPOLITAN T
SET DE PRÉ-MONTAGE

Article No: **36322001**
EAN Code: **4005176595400**
Date: **Nov 20. 2026**



PRODUCT INFORMATION

- **Avec mitigeur**
- Montage encastré
- Convient pour des robinetteries temporisées murales
- Avec bride adhésive sur le pourtour pour l´étancheité dans les locaux humides
- 2 robinets d'arrêt
- Boitier avec mitigeur
- Clapets anti-retour
- A associer avec 36 321 000
- Etanchéité sous carrelage du mur
- Avec natte d'étanchéité

© GROHE AG

GROHE PROFESSIONAL | EUROSMART COSMOPOLITAN T
SET DE PRÉ-MONTAGE

TECHNICAL DATA

Type d’installation	**Encastré mural**

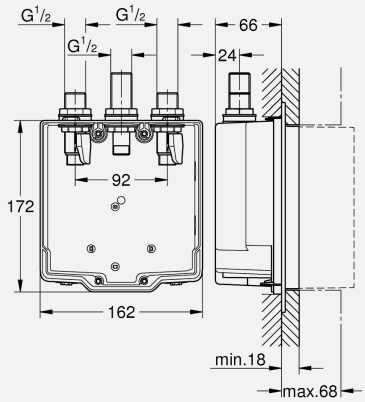

PART OF LIXIL