AXOR Montreux
Mitigeur de cuisine 180 avec douchette extractible
Finition: **Aspect doré brossé** Numéro d'article: **16581250**

Description

Caractéristiques

- ComfortZone 180
- bec orientable sur 2 niveaux 110° ou 150°
- jet de douche, jet laminaire
- jet de douche blocable, remise à zéro en appuyant sur le bouton
- support pour pommeau de douche magnétique MagFit
- flexible de raccordement rapide
- débit maximal sous 3 bar de pression: 9 l/min
- cartouche céramique
- raccordement flexible G ⅜
- limiteur de température réglable
- clapet anti-retour intégré
- convient au chauffe-eau instantané
- longueur de l’extension jusqu’à 50 cm
- comprenant: mitigeur de cuisine, flexibles de raccordement, set de fixation, notice de montage
- ACS 23 ACC LY 495, valide jusqu'au 23.10.2028

Détails de l'article

EAN	4011097883151

Technologie

Certificats / Eco-Responsabilité

Photo du produit

Plan géométral

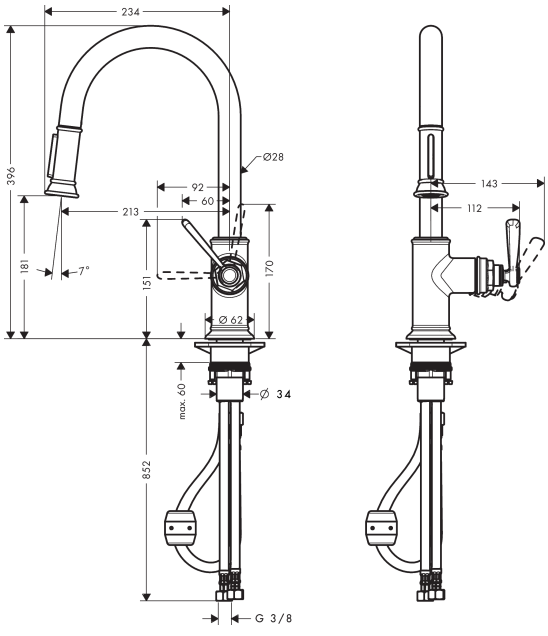

AXOR Montreux
Mitigeur de cuisine 180 avec douchette extractible
Finition: **Aspect doré brossé** Numéro d'article: **16581250**
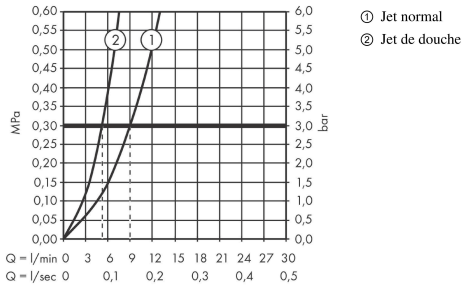
Schéma d'écoulement