Ideal Standard

Robinetterie

Connect Air

Ideal Standard

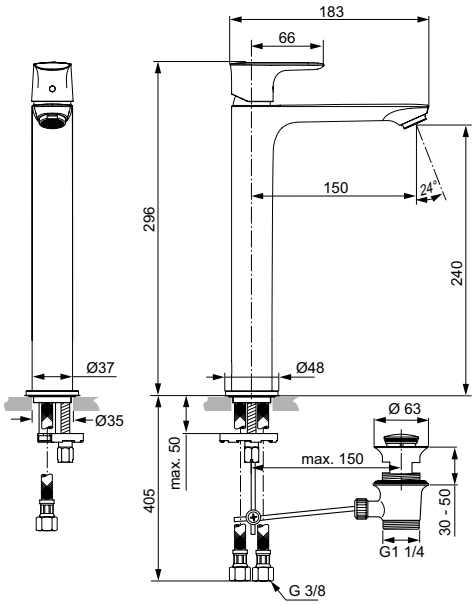

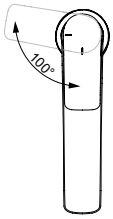

Réf. : **A7026AA**

Mitigeur de lavabo réhaussé avec tirette

Mitigeur lavabo monotrou réhaussé Connect Air chrome, avec tirette et vidage bonde métal. Bec fixe. Aérateur avec limiteur de débit 5 l/min. Poignée et rosace d'embase en métal. Cartouche Ø2,8 cm FirmaFlow avec limiteur de température. Hauteur sous aérateur 24 cm. Hauteur totale 29,6 cm. Projection 18,3 cm.

Coleur: AA - Chrome

Caractéristiques: .Easy Fix : système de fixation rapide
.Blue Start : ouverture eau froide en position centrale
.Eco Flow Regulator
.Ideal Comfort
.Limiteur de température
.Eco-Stop : butée de débit

Plus de détails sur le produit :

Type:	Robinetterie de lavabo
Montage:	Sur gorge
Mode de fonctionnement:	Mitigeur
Style:	Contemporain
Certifications :	EN 817;4109 Groupe 1
Pression de fonctionnem.:	3
Débit (litre) :	5
Trous de robinetterie :	1
Poids net (kg) :	1,88
Matériau :	Laiton chromé
Hauteur (mm) :	296
Largeur (mm) :	48
Profondeur (mm) :	183
Forme:	Courbe