NOTICE BÂTI-SUPPORTS AUTOPORTANTS

NOTICE CHASSE P1000XL DOUBLE VOLUME

PRESTO®

1) NOTICE D'INSTALLATION

2) Bâti supports autoportants

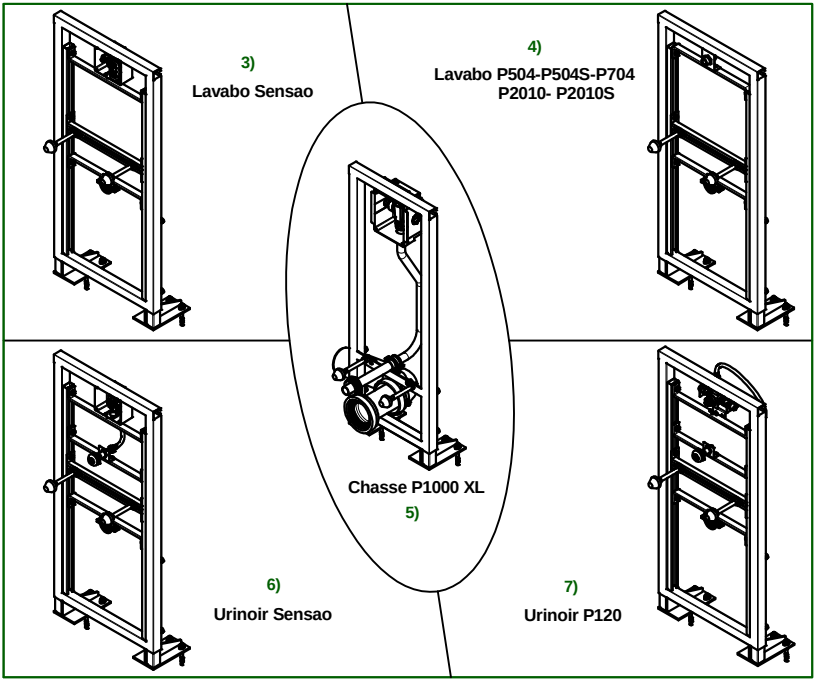

GB IT D NL SP

8)

PRECAUTIONS D'USAGE (La garantie du produit est conditionnée par le respect de ces règles)

MONTAGE et MISE EN SERVICE

Pour les produits livrés avec des filtres, ceux-ci doivent impérativement être montés conformément à la notice.

Avant la mise en service de nos robinets, quels qu'ils soient, **il est indispensable de purger soigneusement les canalisations** qui peuvent endommager les mécanismes ou les passages d'eau (têtes PRESTO® démontable par l'avant).

Pression de service recommandée suivant NF EN 816 :1 à 5 bar.

NETTOYAGE

Le revêtement chromé des robinetteries PRESTO® doit être nettoyé exclusivement à l'eau savonneuse.

Proscrire les produits d'entretien abrasifs, acides, alcalins ou ammoniaqués.

9) Bâti support autoportant chasse

10) Bâti support pour montage P1000 XL hydraulique Réf. 18550
Bâti support pour montage P1000 XL électronique Réf. 18551

11) Caractéristiques techniques :

- Alimentation mâle G3/4"
- Robinet d'arrêt 1/4 tour
- Limiteur de débit automatique.
- Nez de jonction pour cuvette Ø 55
- Pipe et manchette d'évacuation WC Ø 90/100

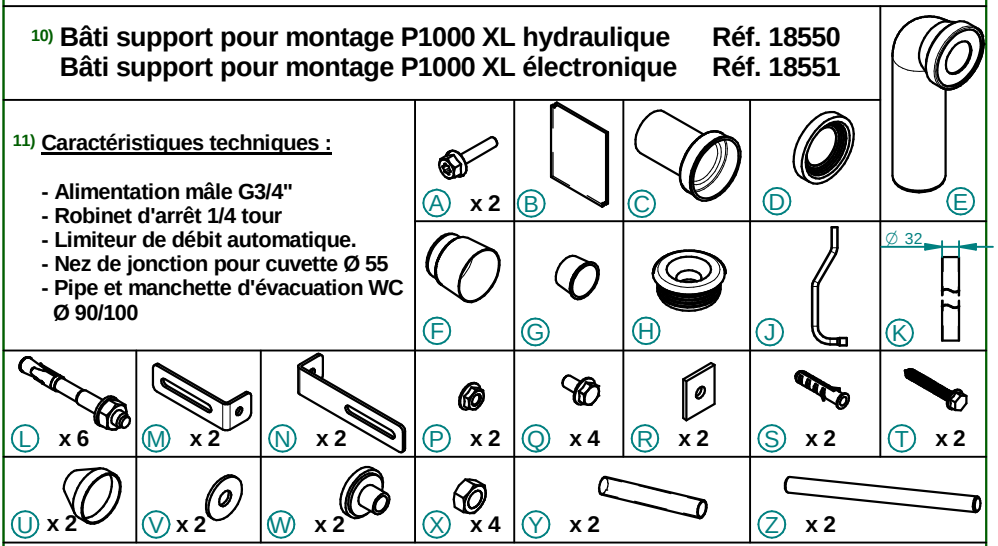

31) Afin de garantir le bon fonctionnement de la robinetterie électronique, nous préconisons de ne pas installer ces produits face à un miroir ou tout autre objet brillant ou réfléchissant. Ne pas installer non plus deux robinetteries face à face.

12) Le bâti support doit être recouvert de 2 plaques de BA13 ou 1 plaque de BA13 + carrelage.
Mur épaisseur maxi : 56 mm.

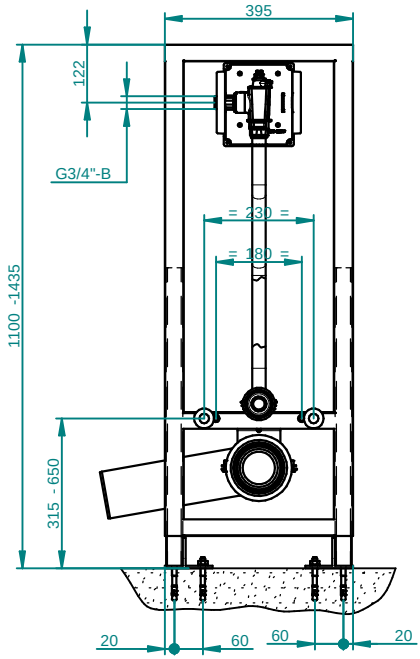

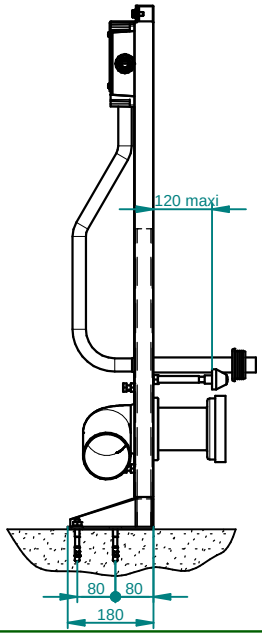

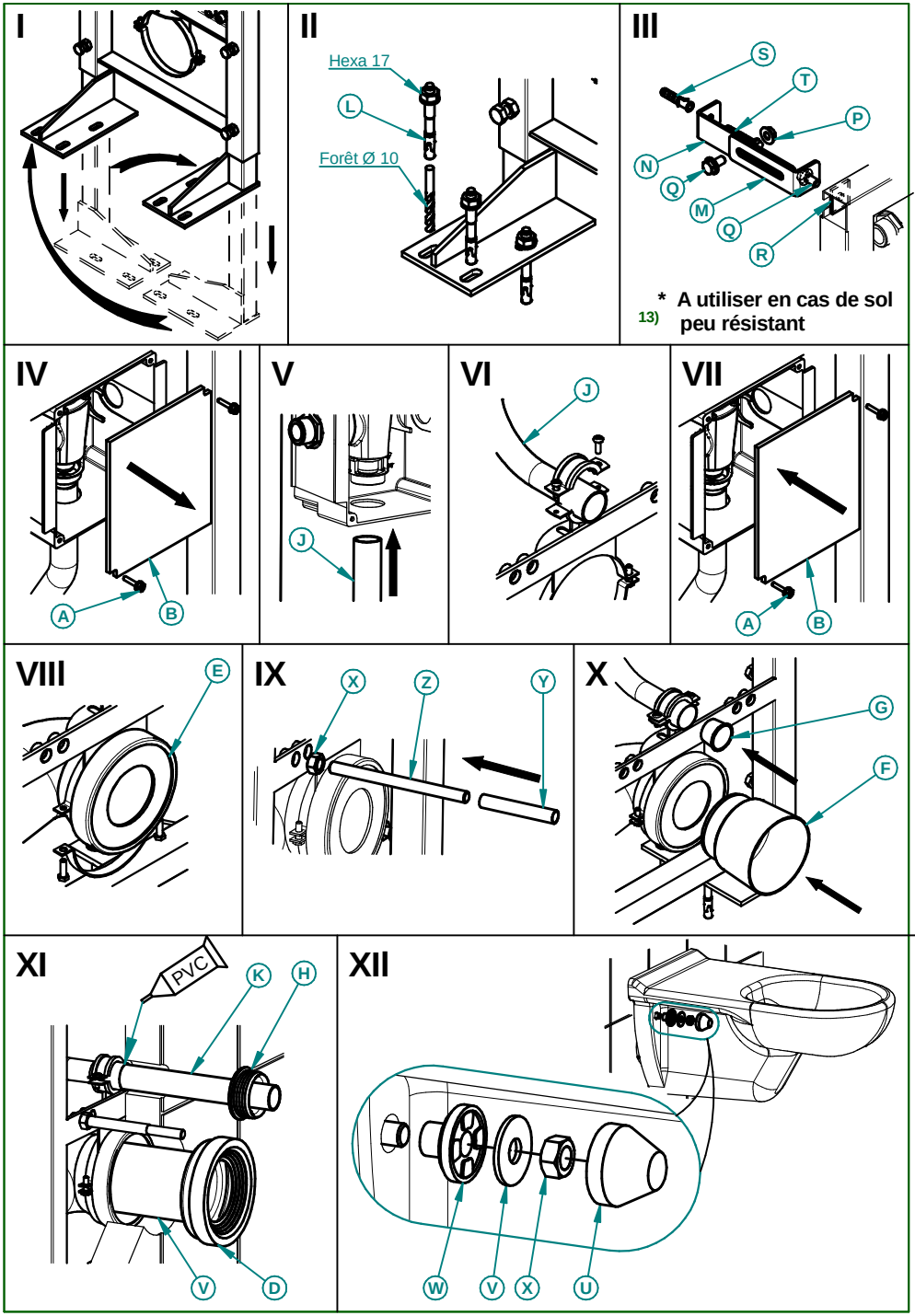
I
II
Hexa 17
L
Forêt Ø 10
III
S
T
P
N
Q
M
Q
R
* A utiliser en cas de sol peu résistant
13)
IV
A
B
V
J
VI
J
VII
A
B
VIII
E
IX
X
Z
Y
X
G
F
XI
PVC
K
H
V
D
XII
W
V
X
U

14) Bâti support autoportant lavabo

15) Bâti support pour montage lavabo sensao pile **Réf. 18554**
Bâti support pour montage lavabo sensao secteur **Réf. 18556**
Bâti support pour montage P2010 - P2010S - P504 - P504S - P704 **Réf. 18558**

16) Caractéristiques techniques :
- Alimentation mâle G1/2"
- Robinet d'arrêt filtre

12) Le bâti support doit être recouvert de 2 plaques de BA13 ou 1 plaque de BA13 + carrelage.

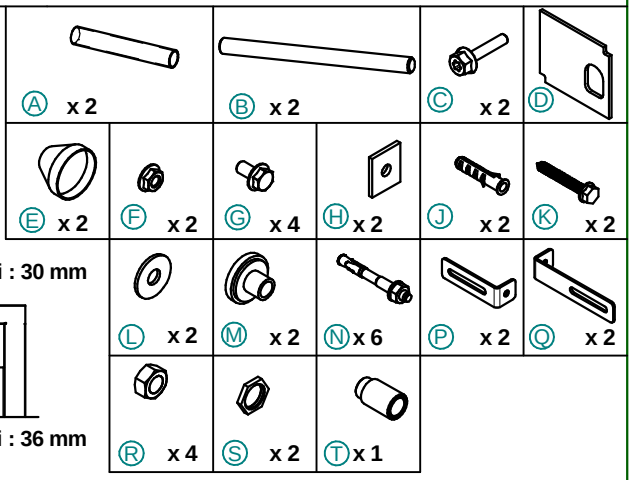

17) Réf. 18558 Mur épaisseur maxi : 30 mm

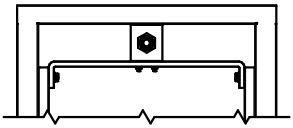

18) Réf. 18554 Mur épaisseur maxi : 36 mm
Réf. 18556

31) Afin de garantir le bon fonctionnement de la robinetterie électronique, nous préconisons de ne pas installer ces produits face à un miroir ou tout autre objet brillant ou réfléchissant. Ne pas installer non plus deux robinetteries face à face.

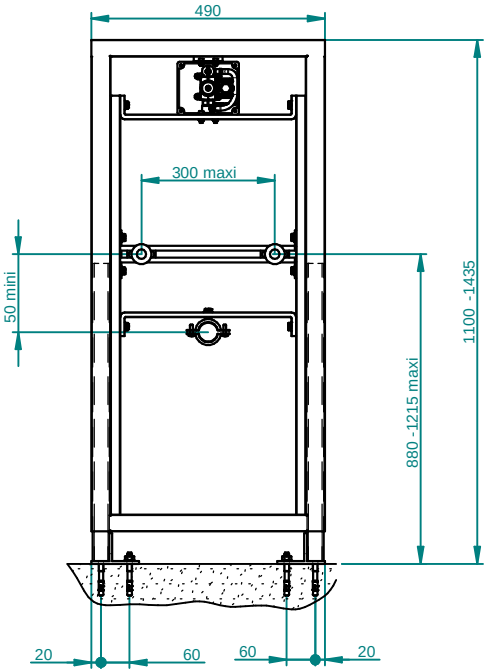

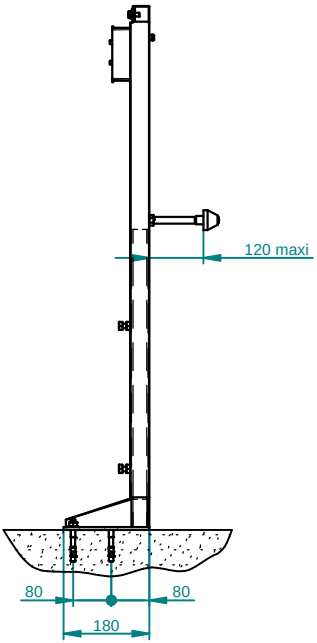

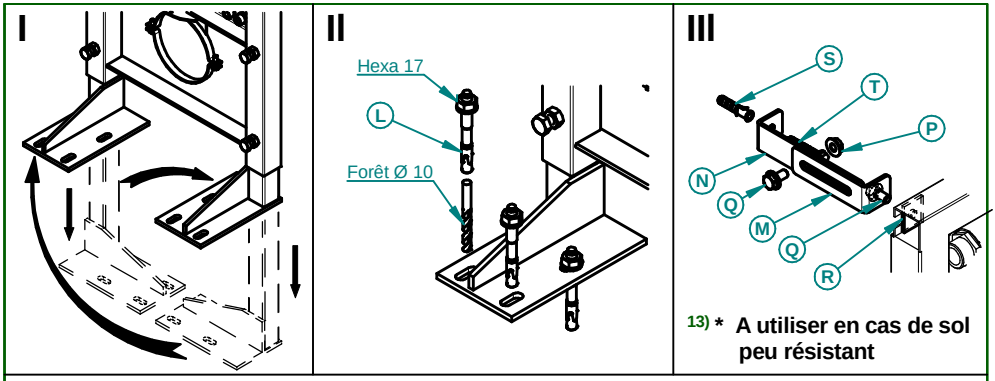

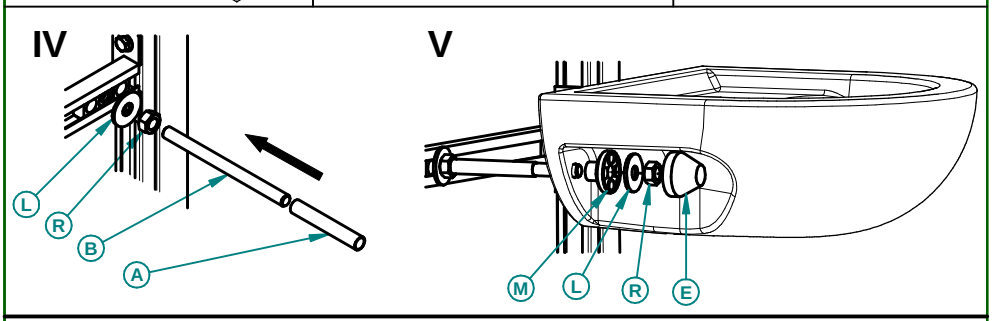

VI

19) **Pour montage SENSAO**

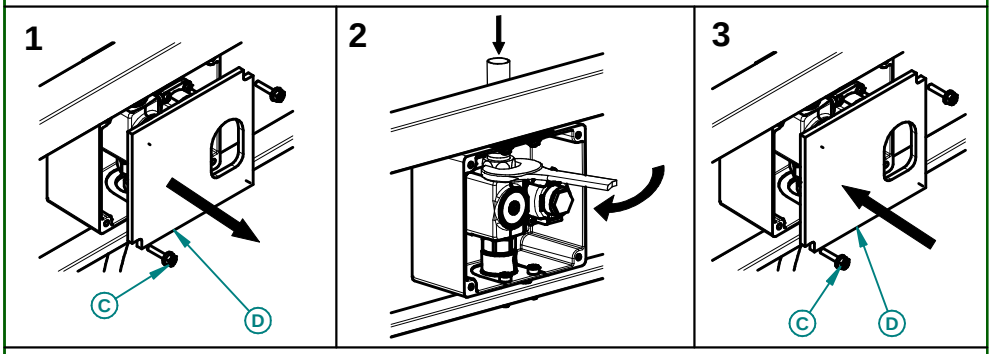

VII

20) **Pour montage P2010 - P2010S - P504 - P504S - P704**

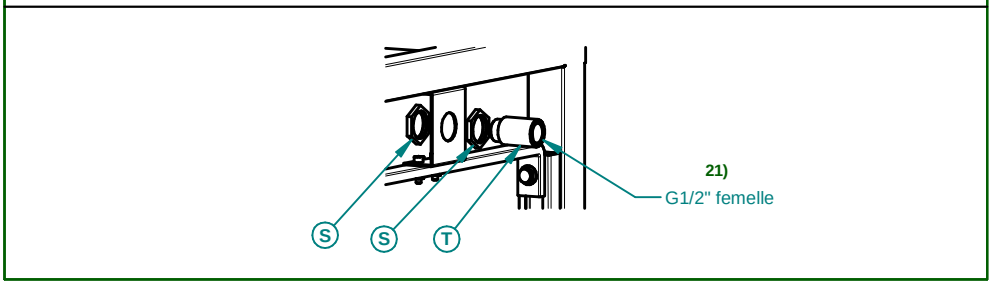

22) Bâti support autoportant urinoir

23) Bâti support pour montage urinoir sensao pile **Réf. 18559**
Bâti support pour montage urinoir sensao secteur **Réf. 18561**
Bâti support pour montage urinoir P120 B **Réf. 18563**

24) Caractéristiques techniques :
- Alimentation mâle G1/2"
- Robinet d'arrêt filtre
- Nez de jonction pour Ø 35

12) Le bâti support doit être recouvert de 2 plaques de BA13 ou 1 plaque de BA13 + carrelage.

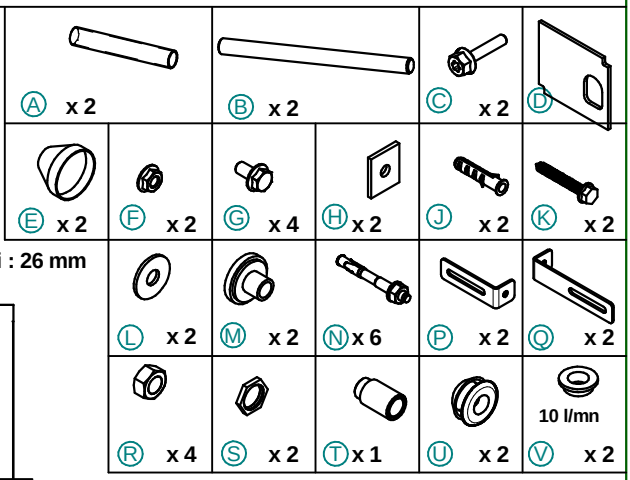

25) Réf. 18563 Mur épaisseur maxi : 26 mm

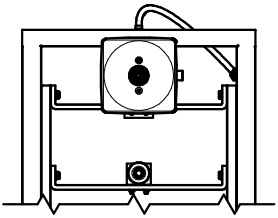

26) Réf. 18559 Mur épaisseur maxi : 36 mm
Réf. 18561

31) Afin de garantir le bon fonctionnement de la robinetterie électronique, nous préconisons de ne pas installer ces produits face à un miroir ou tout autre objet brillant ou réfléchissant. Ne pas installer non plus deux robinetteries face à face.

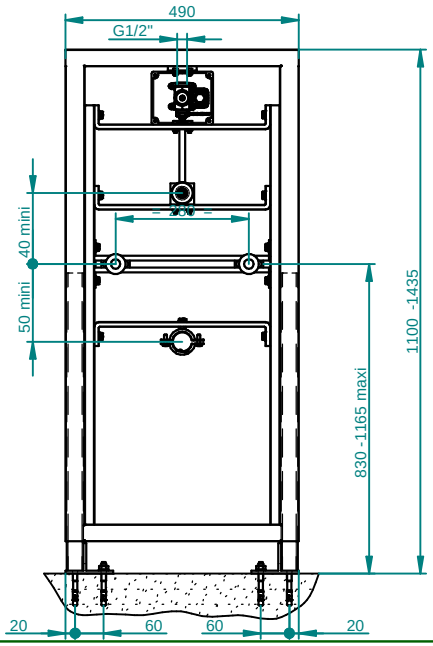

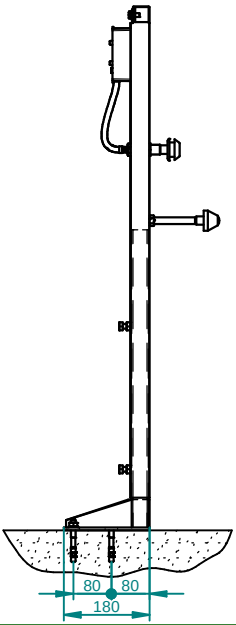

I

II

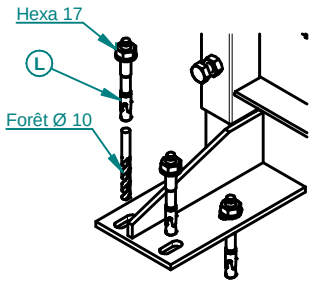

III

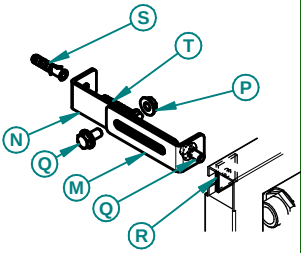

13) * A utiliser en cas de sol peu résistant

IV

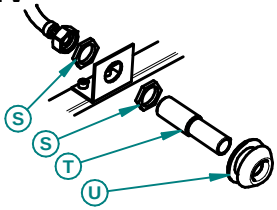

V

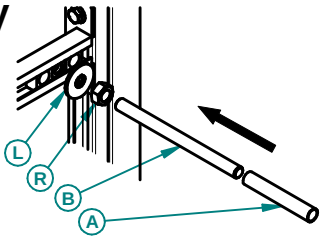

VI

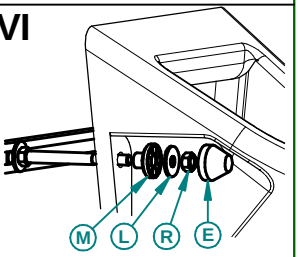

VII 27) Pour montage SENSAO

1

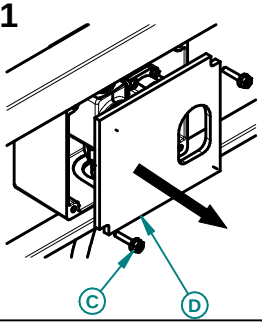

2

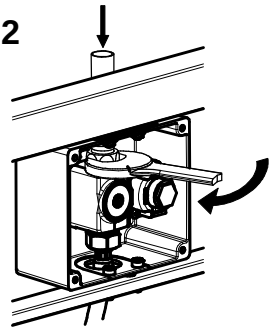

3

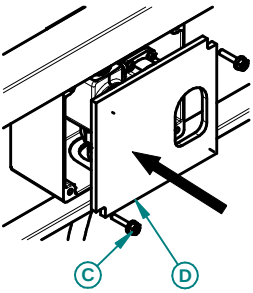

4

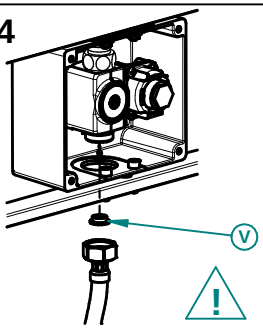

29) Pose limiteur 10 L/mn pour urinoir ordinaire

VIII 28) Pour montage P120 B

1

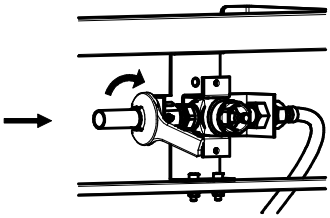

2

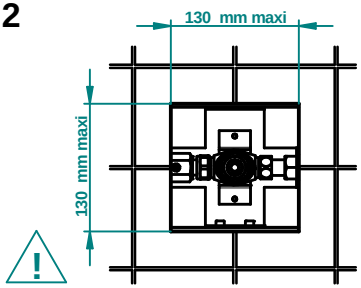

30) Prévoir réservation de 130 mm x 130 mm maxi lors de la pose de la cloison et du carrelage.

32) Ce document n'est pas contractuel; nous nous réservons le droit de modifier les caractéristiques de nos produits sans préavis.

ENGLISH

1) INSTALLATION INSTRUCTIONS
2) Self-supporting framework
3) Sensao washbasin
4) P504-P504S-P704-P2010- P2010S washbasin
5) P1000 XL flush
6) Sensao urinal
7) P120 urinal
8) PRECAUTIONS FOR USE (The product guarantee depends on the respect for these rules)
INSTALLATION and START UP
For products delivered with filters, these must be installed in accordance with the instructions.
Before commissioning any of our valves, it is essential to carefully bleed the pipes Recommended operating pressure according to NF EN 816: 1 to 5 bar.
CLEANING
The chrome-plated coating of PRESTO® valves must be cleaned only with soapy water.Abrasive, acid, alkaline or ammonia-based products are prohibited
9) Self-supporting framework flush
10) Framework for P1000 XL hydraulic installation Part no. 18550
Framework for P1000 XL electronic installation Part no. 18551
11) Technical characteristics:
- Male feed G3/4"
- 1/4 turn stop cock
- Automatic flow limiter.
- Junction nose for bowl Ø 55
- Pipe and WC drain ring Ø 90/100
12) The framework must be covered with 2 BA13 plates or 1 BA13 plate + tiling.
Max wall thickness: 56 mm
13) * To be used in case of not very resistant floor
14) Self-supporting framework washbasin
15) Framework for sensao battery washbasin installation Part no. 18554
Framework for sensao mains washbasin installation Part no. 18556
Framework for P2010 - P2010S - P504 - P504S - P704 installation Part no. 18558
16) Technical characteristics:
- Male feed G1/2"
- Filter shut-off valve
17) Part no. 18558 Max wall thickness: 30 mm
18) Part no. 18554 and Part no. 18556 Max wall thickness: 36 mm
19) For SENSAO installation
20) For P2010 - P2010S - P504 - P504S - P704 installation
21) G1/2" female
22) Self-supporting framework urinal
23) Framework for sensao battery urinal installation Part no. 18559
Framework for sensao mains urinal installation Part no. 18561
Framework for P120 B urinal installation Part no. 18563
24) Technical characteristics:
- Male feed G1/2"
- Filter shut-off valve
- Junction nose for Ø 35
25) Part no. 18563 Max wall thickness: 26 mm
26) Part no. 18559 and Part no. 18561 Max wall thickness: 36 mm
27) For SENSAO installation
28) For P120 B installation
29) Installation of 10 l/min limiter for ordinary urinal
30) Provide for a box-out of 130 mm x 130 mm max when installing the partition and tiling.
31) For proper operation of the sensor tapware, avoid installing these products facing a mirror or any other reflective surfaces. Do not install 2 sensor taps facing one another.
32) This document is not contractual; we reserve the right to modify the characteristics of our products without notice.
33) PATENTED and REGISTERED MODELS

ITALIANO

1) MANUALE PER L'INSTALLAZIONE
2) Intelaiatura supporti autoportanti
3) Lavabo Sensao
4) Lavabi P504-P504S-P704-P2010- P2010S
5) Scarico P1000 XL
6) WC Sensao
7) WC P120
8) PRECAUZIONI D'USO (la garanzia del prodotto è soggetta al rispetto delle presenti norme)
MONTAGGIO e MESSA IN SERVIZIO
Per quanto riguarda i prodotti consegnati con dei filtri, questi devono essere tassativamente montati in conformità a quanto riportato sulle istruzioni.
Prima della messa in servizio dei rubinetti, indipendentemente dal tipo,
è indispensabile scaricare accuratamente i condotti che potrebbero danneggiare i meccanismi o i passaggi
dell'acqua (teste PRESTO® smontabili dalla parte anteriore).Pressione di servizio raccomandata, secondo NF EN 816: da 1 a 5 bar.
PULIZIA
Pulire il rivestimento cromato delle rubinetterie PRESTOesclusivamente con acqua saponata.
Non utilizzare prodotti detergenti abrasivi, acidi, alcalini o contenenti ammoniaca.
MANUTENZIONE
Non ingrassare mai il meccanismo interno, in particolare le calotte e i giunti della valvola.
9) Intelaiatura di supporto autoportante dello scarico
10) Intelaiatura di supporto per montaggio P1000 XL idraulico, Rif. 18550
Intelaiatura di supporto per montaggio P1000 XL elettronico, Rif. 18551
11) Caratteristiche tecniche:
- Alimentazione maschio G3/4"
- Rubinetto d'arresto ¼ di giro
- Riduttore di portata automatico.
- Giunto per vasca Ø 55
- Condotto e manichetta di scarico WC Ø 90/100
12) L'intelaiatura di supporto deve essere ricoperta da 2 piastre di BA13 o da 1 piastra di BA13 + pavimentazione.
Spessore massimo del muro: 56 mm
13) * Da utilizzare in caso di pavimento poco resistente
14) Intelaiatura di supporto autoportante per lavabo
15) Intelaiatura di supporto per montaggio lavabo sensao, batterie, Rif. 18554
Intelaiatura di supporto per montaggio lavabo sensao, alimentazione elettrica Rif. 18556
Intelaiatura di supporto per montaggio P2010 - P2010S - P504 - P504S - P704, Rif. 18558
16) Caratteristiche tecniche:
- Alimentazione maschio G1/2"
- Rubinetto d'arresto filtro
17) Rif. 18558 Spessore massimo del muro: 30 mm
18) Rif. 18554 e Rif. 18556 Spessore massimo del muro: 36 mm
19) Per montaggio SENSAO
20) Per montaggio P2010 - P2010S - P504 - P504S - P704
21) G1/2" femmina
22) Intelaiatura di supporto autoportante per WC
23) Intelaiatura di supporto per montaggio WC sensao, batterie, Rif. 18559
Intelaiatura di supporto per montaggio WC sensao, alimentazione elettrica Rif. 18561
Intelaiatura di supporto per montaggio WC P120 B Rif. 18563
24) Caratteristiche tecniche:
- Alimentazione maschio G1/2"
- Rubinetto d'arresto filtro
- Giunto per Ø 35
25) Rif. 18563 Spessore massimo del muro: 26 mm
26) Rif. 18559 e Rif. 18561 Spessore massimo del muro: 36 mm
27) Per montaggio SENSAO
28) Per montaggio P120 B
29) Posa riduttore 10 l/mn per WC ordinario
30) Durante la posa del tramezzo e della pavimentazione, prevedere serbatoio da 130 mm x 130 mm max.
31) Per un funzionamento coretto della rubinetteria elettronica , non installare i prodotti di fronte a specchio o oltre superfici riflettenti.
Non installare due rubinetti uno di fronte all'altro.
32) Questo documento non è contrattuale; ci riserviamo il diritto di modificare le caratteristhe dei nostri prodotti, senza necessità di preavviso.
33) MODELLI BREVETTATI e DEPOSITATI

DEUTSCH

1) INSTALLATIONSANLEITUNG
2) Selbsttragende Gestelle
3) Waschbecken Sensao
4) Waschbecken P504-P504S-P704-P2010- P2010S
5) Spülarmatur P1000 XL
6) Urinal Sensao
7) Urinal P120
8) VORSICHTSMASSNAHME (Die Garantie für das Produkt gilt nur, wenn diese Regeln beachtet werden)
MONTAGE und INBETRIEBNAHME Wenn die Produkte mit Filtern geliefert werden, müssen diese unbedingt gemäß der Anleitung montiert werden.Vor der Inbetriebnahme unserer Armaturen beliebiger Art, ist es unbedingt erforderlich, die Leitungen sorgfältig zu entleeren, da diese die Mechanismen oder den Wasserdurchlauf beschädigen können (von vorne abmontierbare PRESTO®-Köpfe) Empfohlener Betriebsdruck gemäß Norm NF EN 816:1 bis 5 bar.
REINIGUNG
Die Chrombeschichtung der PRESTO®-Armaturen darf nur mit Seifenwasser gereinigt werden.Es dürfen keine Scheuermittel oder säurehaltige, alkalische oder ammoniakhaltige Reinigungsmittel verwendet werden.WARTUNG Den internen Mechanismus, insbesondere die Druckschalen und die Ventildichtungen niemals schmieren.
9) Selbsttragendes Gestell für Spülarmatur
10) Gestell für Montage P1000 XL hydraulisch - Art.-Nr. 18550
Gestell für Montage P1000 XL elektronisch - Art.-Nr. 18551
11) Technische Merkmale:
- Zuleitung mit Außengewinde G3/4"
- Absperrventil ¼-Umdrehung
- Automatischer Durchflussbegrenzer.
- Verbindungsnase für WC-Schüssel Ø 55
- WC-Ableitungsrohr und Manschette Ø 90/100
12) Das Gestell muss mit 2 Gipskartonplatten oder mit 1 Gipskartonplatte + Fliesen bedeckt werden.
Maximale Wanddicke: 56 mm
13) * Bei Böden mit geringer Tragkraft zu verwenden
14) Selbsttragendes Gestell für Waschbecken
15) Gestell für Montage Waschbecken Sensao mit Batteriebetrieb Art.-Nr. 18554
Gestell für Montage Waschbecken Sensao mit Netzanschluss Art.-Nr. 18556
Gestell für Montage P2010 - P2010S - P504 - P504S - P704 - Art.-Nr. 18558
16) Technische Merkmale:
- Zuleitung mit Außengewinde G1/2"
- Filter-Absperrventil
17) Art.-Nr. 18558 Maximale Wanddicke: 30 mm
18) Art.-Nr. 18554 und Art.-Nr. 18556 Maximale Wanddicke: 36 mm
19) Für Montage SENSAO
20) Für Montage P2010 - P2010S - P504 - P504S - P704
21) G1/2" mit Innengewinde
22) Selbsttragendes Gestell für Urinal
23) Gestell für Montage Urinal Sensao mit Batteriebetrieb Art.-Nr. 18559
Gestell für Montage Urinal Sensao mit Netzanschluss Art.-Nr. 18561
Gestell für Montage Urinal P120 B Art.-Nr. 18563
24) Technische Merkmale:
- Zuleitung mit Außengewinde G1/2"
- Filter-Absperrventil
- Verbindungsnase für Ø 35
25) Art.-Nr. 18563 Maximale Wanddicke: 26 mm
26) Art.-Nr. 18559 und Art.-Nr. 18561 Maximale Wanddicke: 36 mm
27) Für Montage SENSAO
28) Für Montage P120 B
29) Einbau Durchflussbegrenzer 10 L/Min für normales Urinal
30) Beim Einbau der Wand und der Fliesen eine Aussparung von 130 mm x 130 mm vorsehen.
31) Für richtige Funktionsweise ist es zu vermeiden, die elektronischen Armaturen gegenüber einem Spiegel oder reflektierender Flächen zu installieren. Zwei elektronische Armaturen nicht einander gegenüber installieren.
32) Dieses Dokument hat keine vertragliche Gültigkeit. Wir behalten uns das Recht vor, die Eigenschaften unserer Produkte ohne Vorankündigung zu ändern.
33) MODELLE PATENTIERT und ANGEMELDET

PRESTO®

DUTCH

1) INSTALLATIEHANDLEIDING
2) Zelfdragende draagframes
3) Wastafel Sensao
4) Wastafel P504-P504S-P704-P2010- P2010S
5) Spoeling P1000 XL
6) Urinoir Sensao
7) Urinoir P120
8) VOORZORGSMAATREGELEN BIJ HET GEBRUIK (De garantie van het product is voorwaardelijk, zij is afhankelijk van de naleving van deze regels)
MONTAGE en INBEDRIJFSTELLING
Voor de producten die geleverd werden met filters geldt dat deze in ieder geval moeten worden gemonteerd, in overeenstemming met de handleiding.
Voor de inbedrijfstelling van om het even welke van onze kranen, is het noodzakelijk de leidingen zorgvuldig te ontluchten, die schade kunnen toebrengen aan de mechanismen of de doorstroming van water (vooraf demonteerbare PRESTO® koppen).
Aanbevolen gebruiksdruk volgens NF EN 816: 1 tot 5 bar.
REINIGING
De chroomlaag van het PRESTO® kranenstelsel mag uitsluitend worden gereinigd met zeepwater.
Verboden zijn schurende, zure, alkalische of ammoniak bevattende onderhoudsproducten.
ONDERHOUD
Smeer het interne mechanisme, met name de kappen en verbindingen van de afsluiter, nooit door.
9) Zelfdragend draagframe spoeling
10) Draagframe voor montage P1000 XL hydraulisch ref. 18550
Draagframe voor montage P1000 XL hydraulisch ref. 18551
11) Technische eigenschappen:
- Voeding mannelijk G3/4"
- Afsluitkraan 1/4 slag
- Automatische debietbegrenzer.
- Uiteinde verbinding voor closetpot Ø 55
- Pijp en manchet voor wc-afvoer Ø 90/100
12) Het draagframe moet zijn bedekt met 2 platen BA13 of 1 plaat BA13 + betegeling.
Maximale muurdikte: 56 mm
13) * Te gebruiken bij een vloer met weinig weerstand
14) Zelfdragend draagframe wastafel
15) Draagframe voor montage wastafel sensao batterij Ref. 18554
Draagframe voor montage wastafel sensao stroomnet Ref. 18556
Draagframe voor montage P2010 - P2010S - P504 - P504S - P704 Ref. 18558
16) Technische eigenschappen:
- Voeding mannelijk G1/2"
- Afsluitkraanfilter
17) Ref. 18558 Maximale muurdikte: 30 mm
18) Ref. 18554 en ref. 18556 Maximale muurdikte: 36 mm
19) Voor montage SENSAO
20) Voor montage P2010 - P2010S - P504 - P504S - P704
21) G1/2" vrouwelijk
22) Zelfdragend draagframe urinoir
23) Draagframe voor montage urinoir sensao batterij Ref. 18559
Draagframe voor montage urinoir sensao stroomnet Ref. 18561
Draagframe voor montage urinoir P120 B Ref. 18563
24) Technische eigenschappen:
- Voeding mannelijk G1/2"
- Afsluitkraanfilter
- Uiteinde verbinding voor Ø 35
25) Ref. 18563 Maximale muurdikte: 26 mm
26) Ref. 18559 en ref. 18561 Maximale muurdikte: 36 mm
27) Voor montage SENSAO
28) Voor montage P120 B
29) Plaatsing begrenzer 10 L/min voor gewoon urinoir
30) Reserveer een ruimte van 130 mm x 130 mm max. tijdens de plaatsing van de scheidswand en de betegeling.
31) Voor een goede werking van de elektronische kranen, installatie van deze producten tegenover een spiegel of andere reflecterende oppervlakken vermijden. Twee elektronische kranen niet tegenover elkaar plaatsen.
32) Dit document vormt geen contract; wij behouden ons het recht voor de kenmerken van onze producten zonder voorafgaande kennisgeving te wijzigen.
33) GEOCTROOIEERDE EN GEDEPONEERDE MODELLEN

ESPAÑOL

1) NOTA DE INSTALACIÓN
2) Armazones autosoportados
3) Lavabo Sensao
4) Lavabo P504-P504S-P704-P2010- P2010S
5) Descarga P1000 XL
6) Urinario Sensao
7) Urinario P120
8) PRECAUCIONES DE USO (La garantía está condicionada por el respeto de estas reglas)
MONTAJE Y PUESTA EN SERVICIO
Para los productos entregados con filtros, éstos deben montarse imperativamente según la nota.
Antes de la puesta en servicio de nuestros grifos, sean cuales sean, es indispensable purgar cuidadosamente las canalizaciones que pueden dañar los mecanismos o los pasos de agua (cabezas PRESTO® desmontables por delante).
Presión de servicio recomendada según NF EN 816: 1 a 5 bar.
LIMPIEZA
El revestimiento cromado de las griferías PRESTO® se debe limpiar exclusivamente con agua jabonosa.
Desterrar los productos de limpieza abrasivos, ácidos, alcalinos o amoniacados.
MANTENIMIENTO
Nunca engrasar el mecanismo interno, especialmente los casquetes y juntas de cierre.
9) Armazón autosoportado descarga
10) Armazón para montaje P1000 XL hidráulico Ref. 18550
Armazón para montaje P1000 XL electrónico Ref. 18551
11) Características técnicas:
- Alimentación macho G3/4”
- Grifo de cierre 1/4 vuelta
- Limitador automático de caudal.
- Boca de unión para cubeta Ø 55
- Sifón y mangueta de evacuación del retrete Ø 90/100
12) El armazón debe estar cubierto por 2 placas BA13 o una placa de BA 13 + azulejos.
Muro grosor máximo: 56 mm
13) * Utilizar en caso de suelo poco resistente
14) Armazón autosoportado lavabo
15) Armazón para montaje lavabo sensao pila Ref. 18554
Armazón para montaje lavabo sensao sector Ref. 18556
Armazón para montaje P2010 - P2010S - P504 - P504S - P704 Ref. 18558
16) Características técnicas:
- Alimentación macho G1/2”
- Grifo de cierre filtro
17) Ref. 18558 Muro grosor máximo: 30 mm
18) Ref. 18554 y Ref. 18556 Muro grosor máximo: 36 mm
19) Para montaje SENSAO
20) Para montaje P2010 - P2010S - P504 - P504S - P704
21) G1/2” hembra
22) Armazón autosoportado urinario
23) Armazón para montaje urinario sensao pila Ref. 18559
Armazón para montaje urinario sensao sector Ref. 18561
Armazón para montaje urinario P120 B Ref. 18563
24) Características técnicas:
- Alimentación macho G1/2”
- Grifo de cierre filtro
- Boca de unión para Ø 35
25) Ref. 18563 Muro grosor máximo: 26 mm
26) Ref. 18559 y Ref. 18561 Muro grosor máximo: 36 mm
27) Para montaje SENSAO
28) Para montaje P120 B
29) Colocación limitador 10 L/mn para urinario común
30) Prever una reserva de 130 mm x 130 mm máximo durante la colocación del tabique y los azulejos.
31) Para un buen funcionamiento de las griferías electrónicas, evitar instalar los productos frente a un espejo o a cualquiera superficie reflectante. No instalar una grifería electrónica frente a otra.
32) Este documento no es contractual, nos reservamos el derecho de modificar las características de nuestros productos sin preaviso.
33) MODELOS PATENTADOS y DEPOSITADOS

33) MODELES BREVETES et DEPOSES - Réalisation PRESTO - Réf. Q354-7 ind. 4 du 12-2015

NOTICE D'INSTALLATION / INSTALLATION GUIDE

PRESTO®

P1000 XL double volume
Double volume P1000 XL

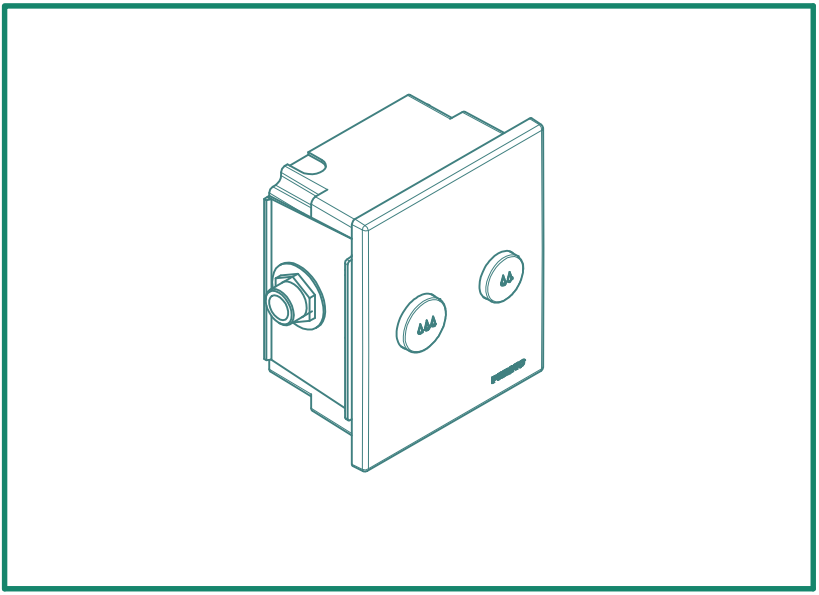

EN IT D NL SP

1 - PRECAUTIONS D'USAGE

(La garantie du produit est conditionnée par le respect de ces règles).

MONTAGE ET MISE EN SERVICE :

Pour les produits livrés avec des filtres, ceux-ci doivent impérativement être montés conformément à la notice.

Avant la mise en service de nos robinets, quels qu'ils soient, il est indispensable de purger soigneusement les canalisations.

Pression de service recommandée suivant NF EN 816 : 1 à 5 bar.

Respecter les DTU pour le dimensionnement des canalisations

NETTOYAGE :

Le revêtement chromé des robinetteries PRESTO ® doit être nettoyé exclusivement à l'eau savonneuse.

Proscrire les produits d'entretien abrasifs, acides ou ammoniaqués.

www.presto-group.com

1- PRECAUTIONS FOR USE (The product guarantee depends on the respect for these rules)

1- PRECAUZIONI D'USO (la garanzia del prodotto è soggetta al rispetto delle presenti norme)

1- VORSICHTSMASSNAHMEN (Die Garantie für das Produkt gilt nur, wenn diese Regeln beachtet werden)

1- VOORZORGSMAATREGELEN BIJ HET GEBRUIK (De garantie van het product is voorwaardelijk, zij is afhankelijk van de naleving van deze regels)

1- PRECAUCIONES DE USO (La garantía está condicionada por el respeto de estas reglas)

EN

ASSEMBLY AND USE:

For products that come with fi lters, the fi lters must be assembled according to the instructions.
Before any of our taps are used, the pipes must be thoroughly fl ushed.
Recommended working pressure in accordance with NF EN 816: 1 to 5 bars.
Respect the building codes for the diameters of the service pipes

CLEANING:

The chrome coating of PRESTO ® taps must be cleaned only with soap and water.
Do not use abrasive, acidic or ammonia-based cleaning products.

IT

MONTAGGIO e UTILIZZO

Per quanto riguarda i prodotti consegnati completi di filtri, questi devono essere tassativamente montati in conformità a quanto riportato sulle istruzioni.
Prima della messa in funzione dei rubinetti, indipendentemente dal tipo, è indispensabile scaricare accuratamente
le tubazione che potrebbero danneggiare i meccanismi o i passaggi dell'acqua (teste PRESTO® smontabili dalla parte anteriore).
Pressione di servizio raccomandata, secondo NF EN 816: da 1 a 5 bar.
Rispettare le normative in vigore per le dimensioni della tubazione

PULIZIA

Pulire il rivestimento cromato delle rubinetterie PRESTO® esclusivamente con acqua saponata.
Non utilizzare detergenti abrasivi, acidi, alcalini o contenenti ammoniaca.

D

MONTAGE UND INBETRIEBNAHME :

Bei mit Filtern gelieferten Produkten müssen diese unbedingt unter Beachtung der Anleitung montiert werden.
Vor Inbetriebnahme unserer Wasserhähne, egal welchen Typs, muss immer eine sorgfältige Entlüftung der Rohre statt fi nden.
Von der Norm NF EN 816 empfohlener Betriebsdruck: 1 bis 5 bar
Die DVGW Richtlinien beachten für die Durchmesser der Rohrleitung

REINIGUNG :

Die Chrombeschichtung der PRESTO ® -Armaturen darf nur mit Seifenwasser gereinigt werden.
Abrasive, saure oder ammoniakhaltige Reinigungsmittel dürfen nicht verwendet werden.

NL

MONTAGE en INBEDRIJFSTELLING

Voor producten die geleverd werden met filters geldt dat deze in ieder geval moeten worden gemonteerd, in overeenstemming met de handleiding.
Voor de inbedrijfstelling van om het even welke van onze kranen, is het noodzakelijk zorgvuldig de leidingen te ontluchten, die de mechanismen kunnen beschadigen of de doorstroming van water (vooraf demonteerbare PRESTO® koppen) kunnen schaden.
Aanbevolen gebruiksdruk volgens NF EN 816: 1 tot 5 bar.
Respecteer de richtlijnen van het Bouwbesluit voor de afmetingen van de leidingen

REINIGING

De chroomlaag van de PRESTO® kranenstelsels mag uitsluitend worden gereinigd met zeepwater.
Verboden zijn schurende, zure, alkalische of ammoniak bevattende onderhoudsproducten.

SP

MONTAJE Y PUESTA EN SERVICIO :

Para los productos suministrados con fi ltros, éstos deben montarse respetando las instrucciones.
Antes de la puesta en servicio de cualquiera de nuestros grifos, es necesario purgar correctamente las canalizaciones.
Presión de servicio recomendada según la norma NF EN 816: de 1 a 5 bar.
Respetar el CTE de edificación por los dimensiones de canalización

LIMPIEZA :

El revestimiento cromado de la grifería PRESTO ® debe limpiarse exclusivamente con agua y jabón.
No use productos de limpieza abrasivos, ácidos o con amoniaco.

2 - Informations / *Informations / informazioni / Informationen / Informatie / Información*

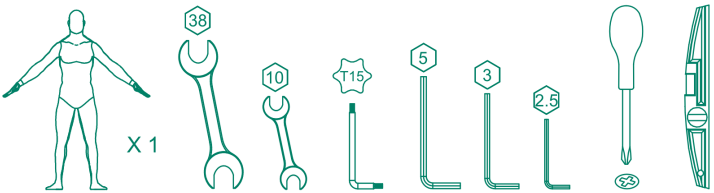

PRESTO®

3 - Dimensions / *Dimensions / Dimensioni / Abmessungen / Afmetingen / Dimensiones*

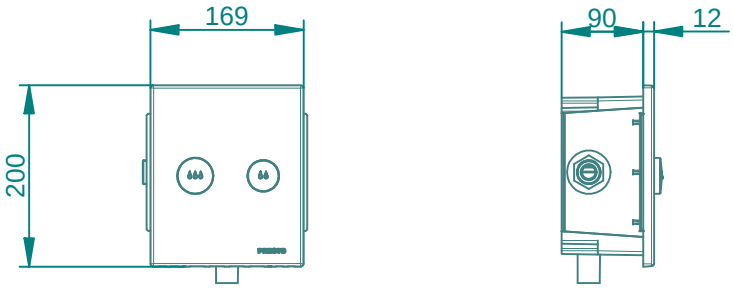

4 - Caractéristiques techniques / *Technical characteristics / Caratteristiche tecniche / Technische Merkmale / Technische eigenschappen / Características técnicas*

- **Alimentation male G3/4" /** *Male feed G3/4"/ Alimentazione maschio G3/4" /* Anschluss *mit Außengewinde G3/4" /* Aansluiting *mannelijk G3/4". / Alimentación macho G3/4"*

- **Robinet d'arrêt 1/4 tour /** *1/4 turn stop cock / Rubinetto d'arresto ¼ di giro / Absperrventil ¼-Umdrehung / Afsluitkraan 1/4 slag / Grifo de cierre 1/4 vuelta*

- **Limiteur de débit automatique 1 L/min de 1,2 à 4 bar /** *Automatic flow regulator 1 l/min from 1,2 to 4 bar /Limitatore di portata 1 l/min da 1,2 a 4 bar Automatischer Durchflussbegrenzer 1 L/Min. von 1,2 bis 4 bar / Automatische volumestroom regelaar 1 l/min van 1,2 tot 4 kPa / Limitador automático 1 L/min de 1,2 a 4 bar*

- **Volume délivré 3 et 6L réglable /** *Adjustable supply volume: 3 to 6l / Volume d'erogazione regolabile da 3 a 6 l / Wassermenge von 3 bis 6 Liter einstellbar. / Geleverd volume, instelbaar van 3 tot 6 l. / Volumen de salida regulable de 3 a 6 L.*

- **Raccordement sortie pour tube PVC Ø28x2 (Réf. 47850) /** *Outlet connector for tube PVC Ø28x2 (part no. 47850). / Collegamento uscita per tubo PVC Ø 28x2 (rif. 47850). / Auslaufanschluss für PVC-Rohr Ø28x2 (Art.-Nr. 47850). / Afvoeraansluiting voor buis PVC Ø28x2 (ref. 47850). / Conexión salida para tubo PVC Ø28x2 (ref. 47850).*

5 - Installation / *Installation / Installazione / Installation / Installatie / Instalación*

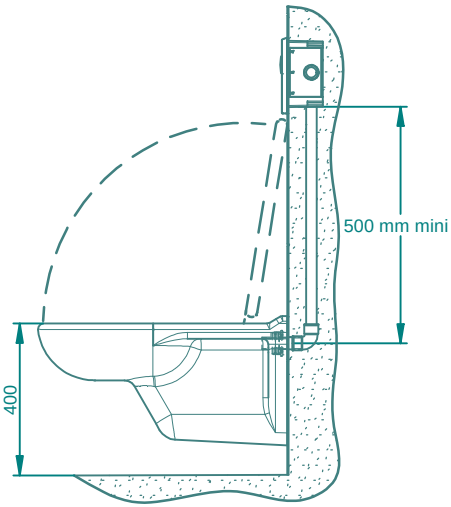

- **Tube de chasse hauteur 500 mm mini.**
- *Flush tube Min. Height: 500 mm*
- *Tubo di scarico Altezza 500 mm min.*
- *Spülungsrohr Höhe min. 500 mm*
- *Spoelbuis Hoogte 500 mm min.*
- *Tubo de descarga Altura 500 mm mín*

6 - Pose du boitier encastré / *Installation of the embedded case / Posa della cassetta a incasso / Einbau des Unterputz-Gehäuses / Plaatsing van de inbouwbehuizing / Colocación de la caja encastrada*

1

- **Purger l'installation avant la pose du robinet**

-Bleed the installation before installing the valve

-Prima della posa del rubinetto, scaricare l'impianto

-Die Installation vor dem Einbau der Spülarmatur entleeren

-Ontlucht de installatie voordat u de kraan plaatst

-Purgar la instalación antes de colocar el grifo

2

- **Alimentation gauche ou droite /** *Left or right feed / Alimentazione a sinistra o a destra / anschluss rechts oder links / Aansluiting links of rechts / Alimentación izquierda o derecha*

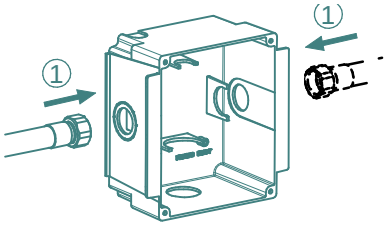

3

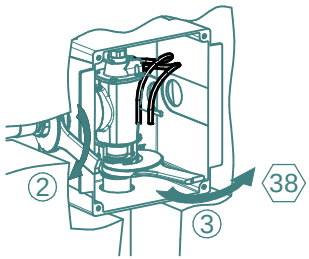

4

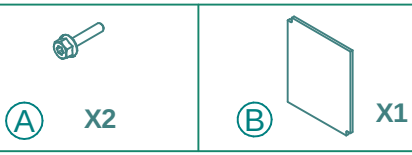

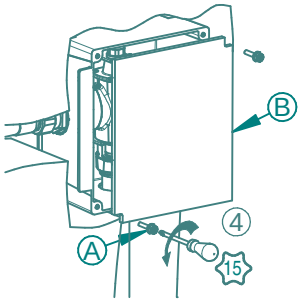

5

- **Scellement**
- *Sealing*
- *Sigillatura*
- *Unterputz-montage*
- *Inmetselen*
- *Emportramiento*

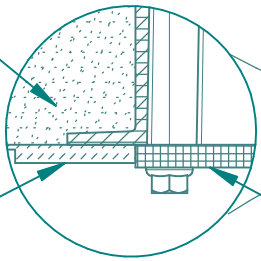

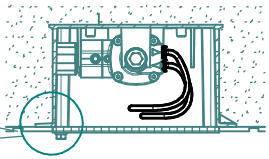

- **Carrelage**
- Tiling
- *Pavimentazione*
- *Fliesen*
- *Betegeling*
- *Azulejos*

- **Plaque de protection**
- *Protective plate*
- *Piastra di protezione*
- *Schutzplatte*
- *Beschempaneel*
- *Placa de protecciòn*

PRESTO

7- Pose face avant P1000 XL DBL A et E / *Installation of P1000 XL DBL A and E front plate / Posa lato anteriore P1000 XL DBL A e E / Einbau Abdeckplatte P1000 XL DBL A und E / Plaatsing afdekplaat P1000 XL DBL A en E / Colocación Cara delantera P1000 XL DBL A y E*

1

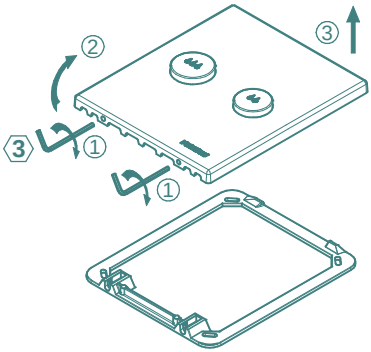

2

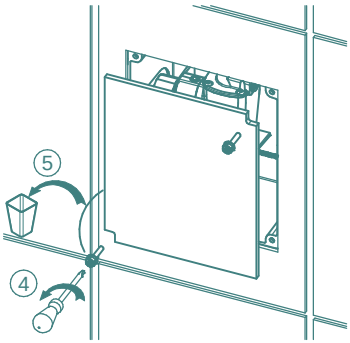

3

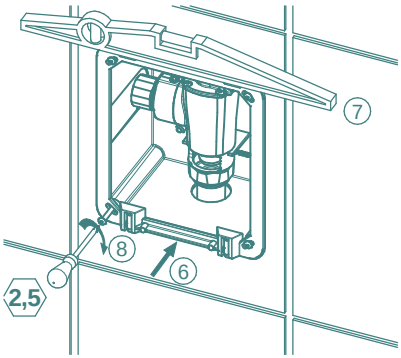

4

- **1 - Monter le tube blanc selon schéma**
- **2 - Monter le tube vert**

- *1 - Install the white tube as shown on the diagram*
- *2 - Install the green tube*

- *1 - Montare il tubo bianco attenendosi allo schema.*
- *2 – Montare il tubo verde*

- *1 - Weißes Rohr nach Schema montieren*
- *2 - Grünes Rohr montieren*

- *1 - Monteer de witte buis overeenkomstig de tekening*
- *2 - Monteer de groene buis*

- *1 - Montar el tubo blanco según esquema*
- *2 - Montar el tubo verde*

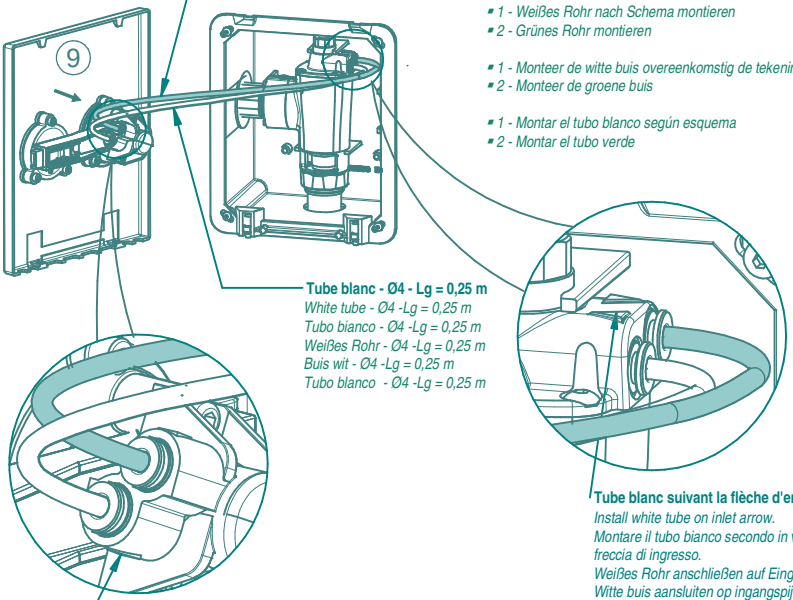

Tube vert - Ø4 - Lg = 0,25 m
Green tube - Ø4 -Lg = 0,25 m
Tubo verde - Ø4 -Lg = 0,25 m
Grünes Rohr - Ø4 -Lg = 0,25 m
Buis groen - Ø4 -Lg = 0,25 m
Tubo verde - Ø4 -Lg = 0,25 m

Tube blanc - Ø4 - Lg = 0,25 m
White tube - Ø4 -Lg = 0,25 m
Tubo bianco - Ø4 -Lg = 0,25 m
Weißes Rohr - Ø4 -Lg = 0,25 m
Buis wit - Ø4 -Lg = 0,25 m
Tubo blanco - Ø4 -Lg = 0,25 m

Tube blanc suivant la flèche d'entrée
Install white tube on inlet arrow.
Montare il tubo bianco secondo in verso indicato della freccia di ingresso.
Weißes Rohr anschließen auf Eingangspfeil.
Witte buis aansluiten op ingangspijl.
Montar el tubo blanco sobre la flecha entrada.

Tube blanc suivant la flèche de sortie
Install white tube on outlet arrow.
Montare il tubo bianco secondo in verso indicato della freccia di uscita.
Weißes Rohr anschließen auf Ausgangspfeil.
Witte buis aansluiten op uitgangspijl.
Montar el tubo blanco sobre la flecha salida.

!

Limiter le rayon de courbure des tubes Ø4
Limit to bow the tube Ø4.
Limitare la flessione del tubo Ø4.
Beperk de buiging van de buis Ø4.
Die Beugung des Rohres beschränken Ø4.
Limitar la flexión del tubo Ø4.

5

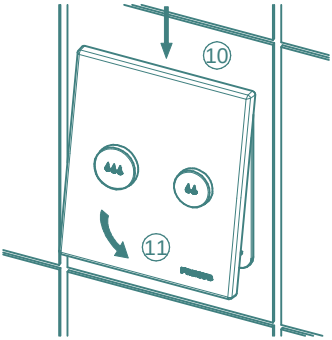

6

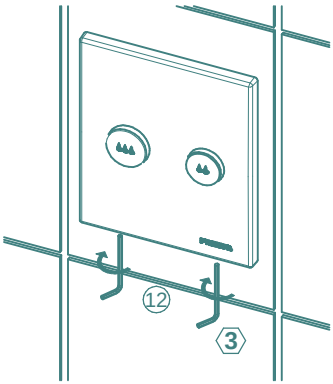

PRESTO®

8 - Réglage du volume 3 et 6 L / *Flow rate adjustment of 3 and 6L / Regolazione della portata 3 e 6 l / Durchflussmengenbegrenzung von 3 und 6 L / Volumestroom instelling van 3 en 6 l / Regulación de caudal de 3 y 6 l.*

Pression mini = 1,2 bar - Pression maxi = 4 bar / *Pression min. = 1,2 bar - Pression max. = 4 bar / Pressione min. = 1,2 bar - Pressione max. = 4 bar / Druck min. = 1,2 bar - Druck max. = 4 bar / Druk min.= 1,2 kPa – druk max. = 4 kPa / Presión min. = 1,2 bar - presión máx. = 4 bar.*

1 ▪ Volume 6 litres / *Volume 6 liter / Volume 6 litri / Volumen 6 Liter / Volume 9 liter / Volumen 6 litro*

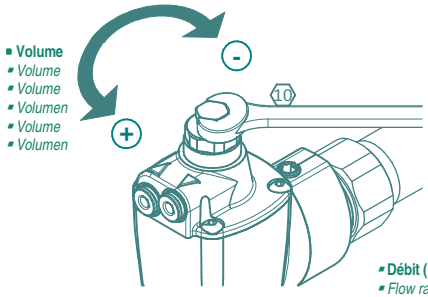

Courbe de débit / *Flow curve / Curva di portata / Durchflusskurve / Debietkromme / Curva de caudal*

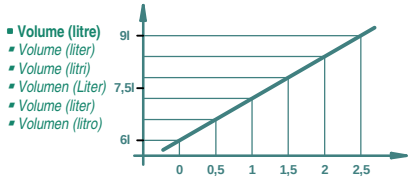

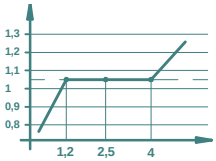

2 ▪ Volume 3 litres / *Volume 3 liter / Volume 3 litri / Volumen 3 Liter / Volume 3 liter / Volumen 3 litro*

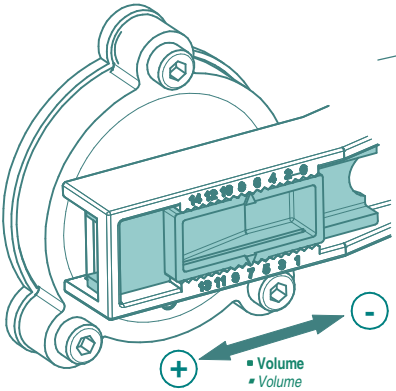

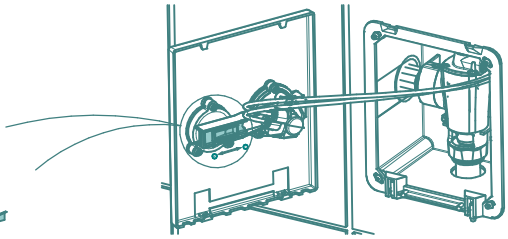

Réglage du volume de 2,5 à 5L
Flow rate adjustment of 2,5 and 5L
Regolazione della portata 2,5 e 5 l
Durchflussmengenbegrenzung von 2,5 und 5 L
Volumestroom instelling van 2,5 en 5 l
Regulación de caudal de 2,5 y 5 l

9 - Maintenance / *maintenance / manutenzione / wartung / onderhoud / mantenimiento*

- **En cas d'anomalie démonter la cartouche de temporisation et rincer à l'eau claire**
- *In the event of an anomaly, remove the timer cartridge and rinse in clean water*
- *In caso d'anomalia, smontare la cartuccia di temporizzazione e sciacquare con acqua pulita*
- *Im Fall einer Funktionsstörung die Selbstschlusskartusche herausnehmen und mit klarem Wasser spülen.*
- *Bij onregelmatigheden demonteert u de uitschakeltijdvertragingspatroon en spoelt deze af met schoon water*
- *En caso de desperfectos desmontar el cartucho de temporización y enjuagar con agua limpia*

9-1 Démontage du robinet / *Dismantling the valve / Smontaggio del rubinetto / Ausbau des Absperrventils / Demontage van de kraan / Desmontaje del grifo*

1

- **Fermeture du robinet d'arrêt**
- *Closure of the stop valve.*
- *Chiusura rubinetto d'arresto.*
- *Schließung vom Absperrventil.*
- *Sluiting van de stopkraan.*
- *Cierre de la llave de paso.*

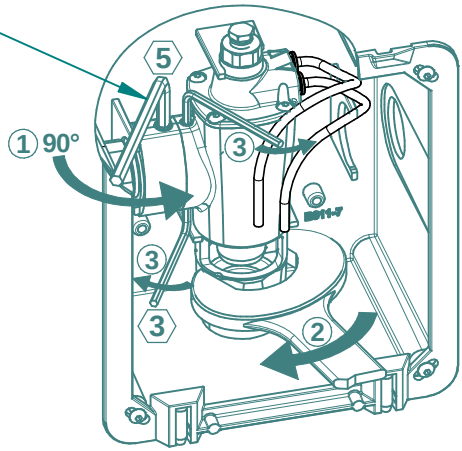

2

- **Casser la patte**
- *Break the tab*
- *Rompere l'aletta*
- *Die Halterung abbrechen*
- *Breek de lip af*
- *Romper la pata*

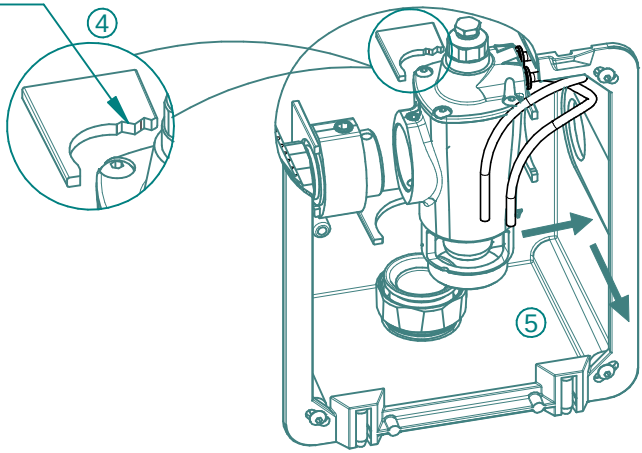

PRESTO

9-2 Remplacement de la décharge réf. 90930 / *Replacing of the trigger ref. 90930 / Ricambio dello scarico rif. 90930 / Austausch von dem Auslöser Art. Nr. 90930 / Vervanging van de ontlaster art.nr. 90930 / Recambio mecanismo pulsador ref. 90930*

3

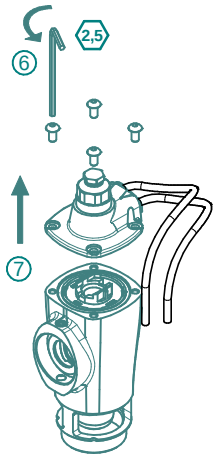

4

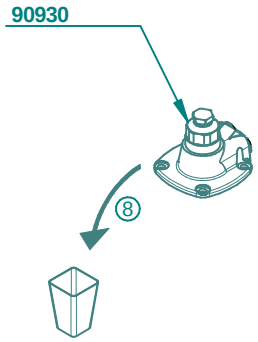

5

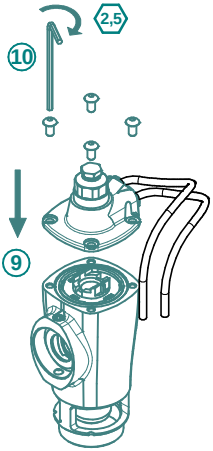

6

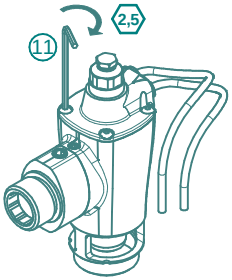

9-3 Remplacement de la cartouche réf. 01270 / *Replacing the cartridge Art. Num. 01270 / Sostituzione della cartuccia rif. 01270 / Auswechseln der Kartusche Art. Nr. 01270 / Vervanging van de patroon ref. 01270 / Recambio del cartucho Ref 01270*

3

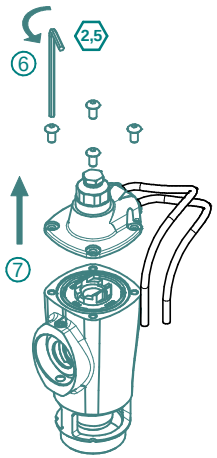

4

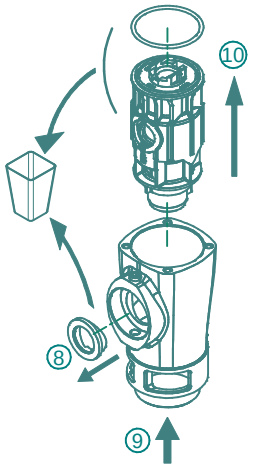

5

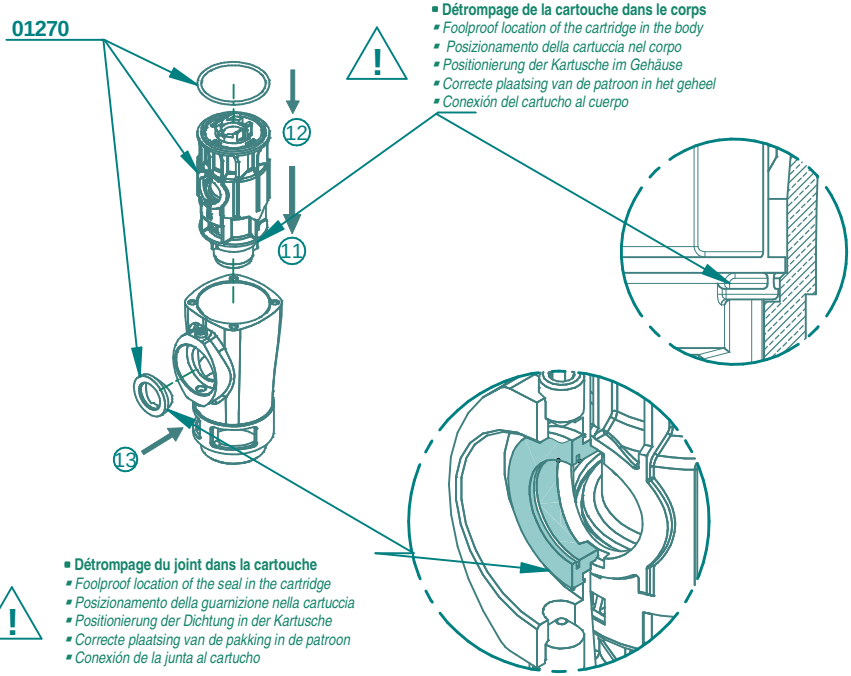

PRESTO

6

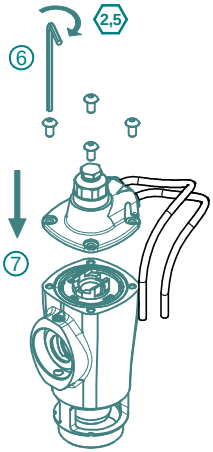

7

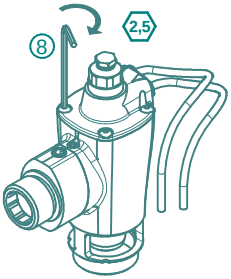

Edition 12-2013 Réf. : Q462-7-0

Ce document n'est pas contractuel; nous nous réservons le droit de modifier les caractéristiques de nos produits sans préavis.

This is not a contractual document. We reserve the right to change the characteristics of our products without prior notice.

Questo documento non è contrattuale; ci riserviamo il diritto di modificare le caratteristiche dei nostri prodotti, senza necessità di preavviso.

Dieses Dokument ist nicht vertraglich und wir behalten uns das Recht vor, die spezifischen Eigenschaften unserer Produkte ohne vorherige Ankündigung zu ändern.

Dit document vormt geen contract; wij behouden ons het recht voor de kenmerken van onze producten zonder voorafgaande kennisgeving te wijzigen.

Este documento no es contractual, nos reservamos el derecho de modificar las características de nuestros productos sin preaviso.