DOMESTIQUE RÉSIDENTIEL
& COLLECTIF TERTIAIRE

NEUF ET RÉNOVATION

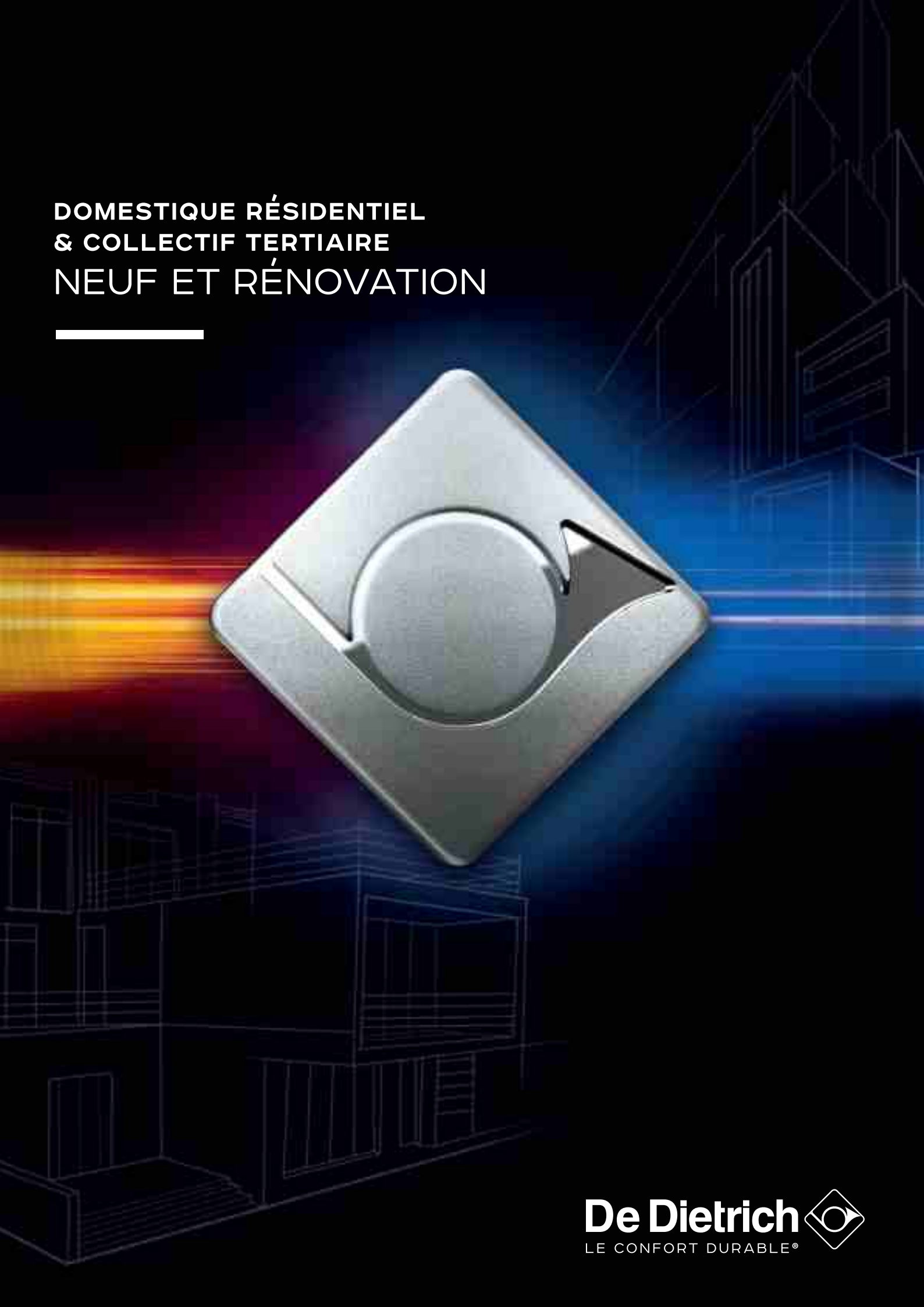

De Dietrich
LE CONFORT DURABLE®

GAZ

CHAUDIÈRE GAZ **AU SOL À CONDENSATION POUR CHAUFFAGE SEUL**

PROJECT

A

IX 145 - 50 et IX 145 - 70

de 5,4 à 70,2 kW

Le + produit

Modulation 1 à 9
Compacte
Corps de chauffe en acier inoxydable

Chaudière au sol, équipée pour fonctionner au gaz naturel

- Adaptable pour fonctionner au propane à l'aide d'un kit de transformation
- Faibles émissions polluantes
- Allumage électronique
- **Échangeur spiralé en inox austénitique (316 L)**
- Brûleur gaz inox à prémélange total, modulant
- Modulation électronique de 11 à 100%
- Détection de flamme par ionisation
- Contrôle et gestion de la température par 2 thermistances CTN sur le départ et le retour
- Vanne gaz modulante en continu (en mode chauffage et mode production ecs)
- Dispositif de post circulation, de contrôle de débit et de manque d'eau
- Tableau rétro-éclairé avec menu déroulant et texte clair. 3 modes de fonctionnement, accès facile aux paramètres chaudières, alertes de dysfonctionnement avec codes défaut, historique de panne et aide au diagnostic. Permet la gestion d'un circuit ecs et d'un circuit direct. Peut piloter jusqu'à 3 circuits (avec options régulation).
- Livraison avec sonde extérieure
- **Colisage :** 1 colis

n° CE 0085CP089

DIMENSIONS PRINCIPALES (mm et pouces)

① Départ chauffage G 1"
② Retour chauffage G 1"
③ Alimentation gaz G 3/4"
④ Évacuation des condensats, tuyau PVC Ø 18 mm ext.
⑤ Évacuation des produits de combustion et conduit d'amenée d'air Ø 80/125 mm

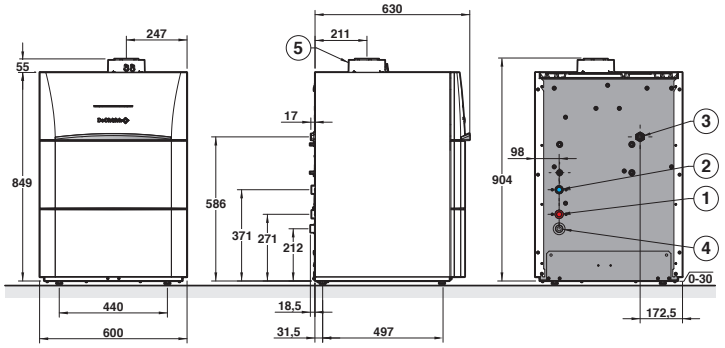

CARACTÉRISTIQUES TECHNIQUES

Condensation

Temp. moy. de fonctionnement :
T_{fonct_max} : 70 °C
T_{fonct_min} : 30 °C

Température maxi. de service : 80 °C
Pression maxi. de service : 4 bar
Thermostat de sécurité : 110 °C

Alimentation : 230 V/50 Hz
Indice de protection : IP X1B
Catégorie gaz : $II_{2ESI3B/P}$

Classe NOx : 6
Homologation : B_{23}, B_{23P}, B_{33}, C_{13x}, C_{33x}, C_{63x}, C_{53}, C_{43x}, C_{83x}

MODÈLE

	IX 145 - ..	50	70
Puissance utile - nominale déterminée à Qnom (Pn_gen)	kW	45	65
Puissance utile - intermédiaire à 30 % Qnom (Pint)	kW	15,0	21,7
Puissance utile à 50/30 °C Pn (mode chauffage)	kW	48,6	70,2
Rendement en % PCI à charge …% Pn_gen et temp. eau …°C - 100 % Pn à temp. moy. 70 °C (RPn)	%	97,4	97,2
Rendement en % PCI à charge …% Pn_gen et temp. eau …°C - 30 % Pn à temp. retour 30 °C (RPint)	%	108,4	108,1
Efficacité énergétique saisonnière : Etas produit (sans apport de régulation)	%	93	93
Efficacité énergétique saisonnière : Etas (avec sonde ext. livrée d'origine)	%	95	95
Puissance utile à 80/60 °C mini/maxi (mode chauffage)	kW	5 - 45	7,2 - 65
Débit d'eau à ΔT= 20 K (80/60 °C)	m³/h	1,94	2,8
Débit minimum d'irrigation	l/h	800	1500
Contenance en eau	L	2,8	4,9
Températures des fumées maxi.	°C	92	76
Perte à l'arrêt à ΔT = 30 K (Qpo_{30})	W	45	46
Puissance électrique des auxiliaires (hors circulateur) à Pn_gen (Qaux)	W	100	117
Puissance électrique des auxiliaires en veille (Qveille)	W	3	3
Niveau de puissance acoustique	dB[A]	61	64
Pression maximale disponible à la buse de fumées	Pa	270	270
Poids net	kg	60	70

	IX 145 - ..	50	70
	Colis	JL151	JL152
	Réf.	7693900	7694352

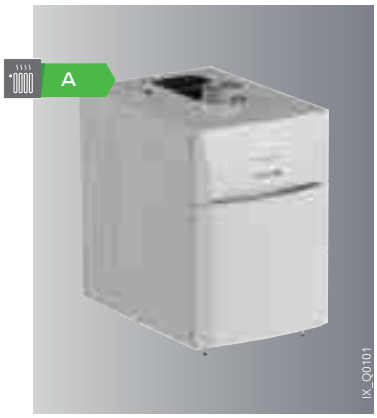

IX 145 SH - 50 et IX 145 SH - 70

de 5,4 à 70,2 kW

Le + produit
Versions compactes équipées
Facilité de raccordement
découplage hydraulique
Système de dégazage
Barreau magnétique
QUICK Installation KIT

VE

Chaudières IX 145 SH - 50 et 70 équipées d'un kit de découplage hydraulique pré-dimensionné composé de :
- Une pompe modulante pilotée en PWM
- Une bouteille de découplage isolée avec pot à boue à barreau magnétique et désaérateur
- des tubulures de liaison vers la chaudière avec un clapet anti retour et une soupape de sécurité. Tubulures coté secondaire ramenées vers le haut de la chaudière pour un raccordement facilité
- **Colisage :** 2 colis

① Départ femelle G1"1/2
② Retour femelle G1"1/2
③ Gaz femelle G3/4"
④ Évacuation des condensats Ø 18 mm ext.
⑤ Évacuation des produits de combustion et conduit d'amenée d'air Ø 80/125 mm

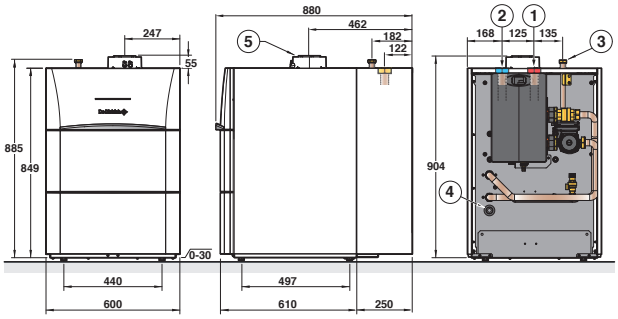

IX 145 SH - 50	Réf.	7713880
IX 145 SH - 70	Réf.	7713881

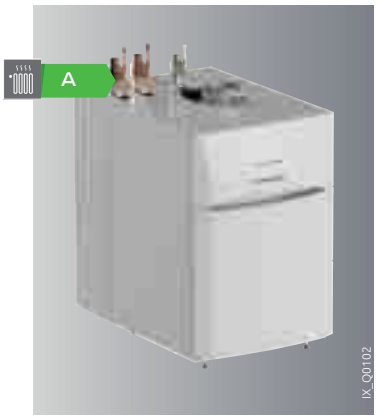

IX 145 EP - 50 et IX 145 EP - 70

de 5,4 à 70,2 kW

Le + produit
Version compacte équipée
Facilité de raccordement hydraulique
Rempart contre la boue
Pression service 16 bar
QUICK Installation KIT

VE

Chaudières IX 145 EP - 50 et 70 équipées d'un kit de découplage hydraulique pré-dimensionné composé de :
- Une pompe modulante pilotée en PWM, un clapet anti-retour
- Un dégazeur automatique (coté primaire)
- Un vase d'expansion
- Un échangeur à plaques de découplage isolé
- des tubulures de liaison vers la chaudière avec un clapet anti retour et une soupape de sécurité 4 bar (coté primaire). Tubulures coté secondaire avec vannes de sectionnement ramenées vers le haut pour faciliter le raccordement.
- **Colisage :** 2 colis

① Départ mâle G1"1/4
② Retour mâle G1"1/4
③ Gaz mâle G1"
④ Évacuation des condensats Ø 18 mm ext.
⑤ Évacuation des produits de combustion et conduit d'amenée d'air Ø 80/125 mm

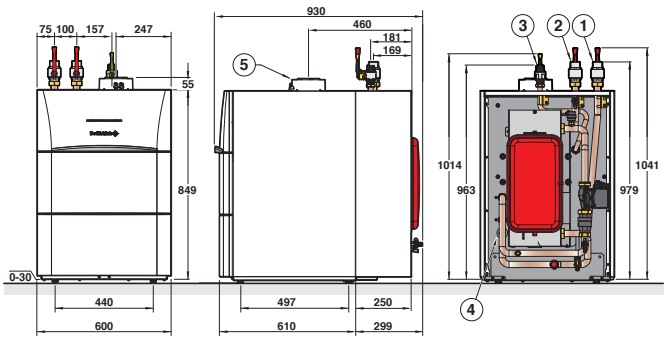

IX 145 EP - 50	Réf.	7713888
IX 145 EP - 70	Réf.	7713889