Fiche technique

An Orbia business.

Coude FF 22.5° PVC à coller
Wavin PVC+

DN/ OD	Réf. Article	a	Z1	Z2	H	L1	L2
40	3096403	22,5°	7,5	7,5	73,78	26,5	26,5
50	3096410	22,5°	9	9	88,21	31,5	31,5
100	3096417	22,5°	16,5	16,5	160,48	56,5	56,5



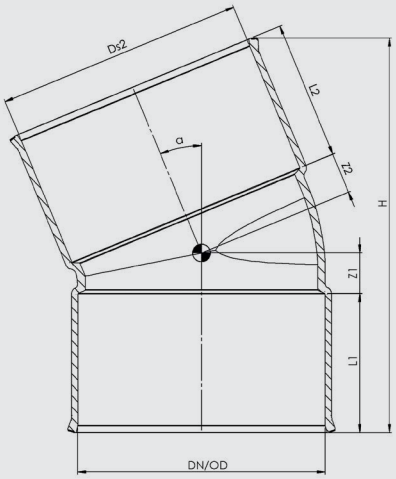

Désignation commerciale des produits
- Coude FF 22.5° Wavin PVC+

Description des produits
- Matière : PVC incluant 20% de PVCr (recyclé) dans chaque raccord
- Couleur : grise
- Assemblage : à coller
- Fabrication française

Domaine d'emploi
- Raccords en matière plastique destinés à l'évacuation des eaux vannes et eaux usées à l'intérieur des bâtiments.

Préconisations de pose
- Selon DTU 60.33

Certifications et normes
- Conforme NF-E et NF-Me (cf. certificats en vigueur)

.

orbia | Building & Infrastructure

Orbia est une entreprise animée par un objectif commun : faire progresser la vie dans le monde.

En créant des solutions durables et efficaces sur le plan énergétique, le département Building & Infrastructure d'Orbia, l'entreprise Wavin, s'efforce de garantir un approvisionnement en eau, un assainissement et une hygiène sûrs et efficaces, des villes résilientes face au climat et une meilleure performance des bâtiments.

Wavin France ZI La Feuillouse - BP5 | 03150 Varennes-sur-Allier
Tél. 04 70 48 48 48 | www.wavin.fr | france.wavin@wavin.com

© 2025 Wavin France Wavin Sociétés par Actions Simplifiée au capital de 973 260 euros. Siège Social : 03150 Varennes-sur-Allier
RCS Cusset B 837 150 424 - SIRET 837150 424 00039 - Code APE 2221Z

© Wavn France Service Communication - 112025