Pomme de douche arrosoir à fixation murale 220 mm - Noir mat

SERIES SPECIFIC

28 649 970 Version du produit de 13/03/2017



S'adapte aux gammes suivantes : TARA, LISSÉ, VAIA, META

- Ø de pomme de douche arrosoir 220 mm
- Matériau de la douche de pluie : métal
- PURE RAIN, débit max. 14 l/min (à 3 bar)
- Fonction à partir de: 7 l/min
- avec fonction anti-gouttes
- avec système anti-calcaire
- rosace Ø 60 mm

Données techniques :

- saillie 450 mm
- raccord 1/2"

Remarques :

Accessoires recommandés



Coude mural à encastrer - 35 085 970 90
- profondeur de montage max. 163 mm
- profondeur de montage mini. 90 mm

DORN BRACHT

Pomme de douche arrosoir à fixation murale 220 mm - Noir mat

SERIES SPECIFIC

28 649 970 Version du produit de 13/03/2017

mm [inches]

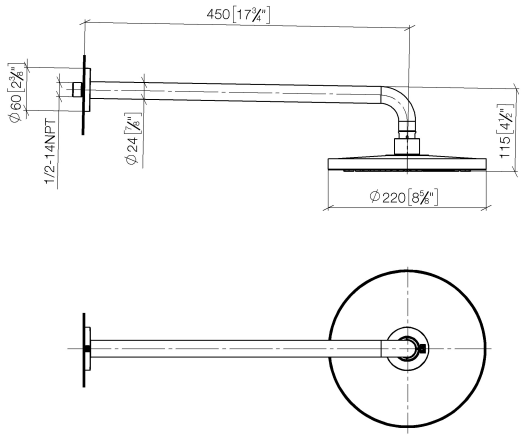

Diagramme de débit

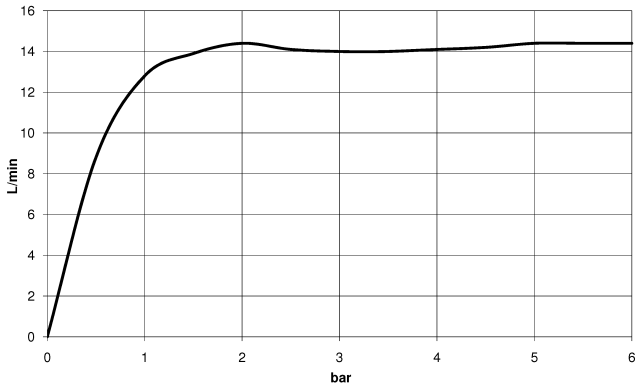

Codes & Standards

DIN 4109	EN 1112	ISO 3822	Scottish Water Byelaws
UK Water Supply Regulations	Ü-Zeichen		

Pomme de douche arrosoir à fixation murale 220 mm - Noir mat

SERIES SPECIFIC

28 649 970 Version du produit de 13/03/2017

Certificats et durabilité

WRAS_2212	DVGW_DW-6517DN0	LGA_38

DORN BRACHT

Pomme de douche arrosoir à fixation murale 220 mm - Noir mat

SERIES SPECIFIC

28 649 970 Version du produit de 13/03/2017

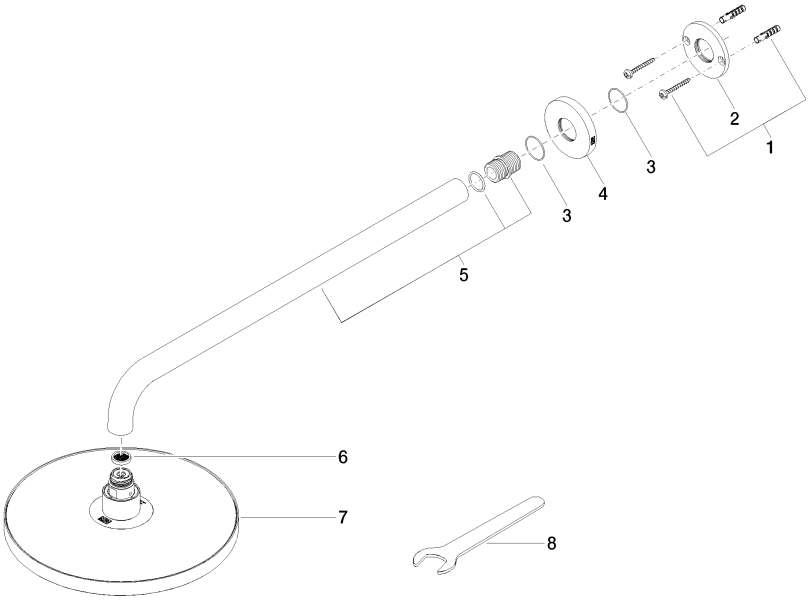

Liste des pièces de rechange

N°	Article Numéro	Désignation	Fréquence de montage	Délai de livraison
5	90 11 03 070 00-33	tuyau	1,00	54
3	09 14 10 150 90	joint	2,00	14
7	04 12 05 092 00-33	douche	1,00	54
1	04 30 31 032 00 90	set de fixation	1,00	14
6	09 23 01 075 90	élément insérable	1,00	14
4	09 27 97 015-33	rosace	1,00	54
2	09 17 20 120 90	patte de fixation	1,00	14
8	90 30 09 069 00 90	clé à écrou	1,00	14

Nous nous réservons le droit de modifier les modèles, la gamme de produits et les spécifications techniques sans préavis.
Pour de plus amples informations, rendez-vous sur : www.dornbracht.com +49 (0) 2371 8899 900 mail@dornbracht.com