FICHE TECHNIQUE

PRESTO

Gamme : Flexibles / vannes a bille
Réf : 70401 - Vanne a bille droite-mf 1/2

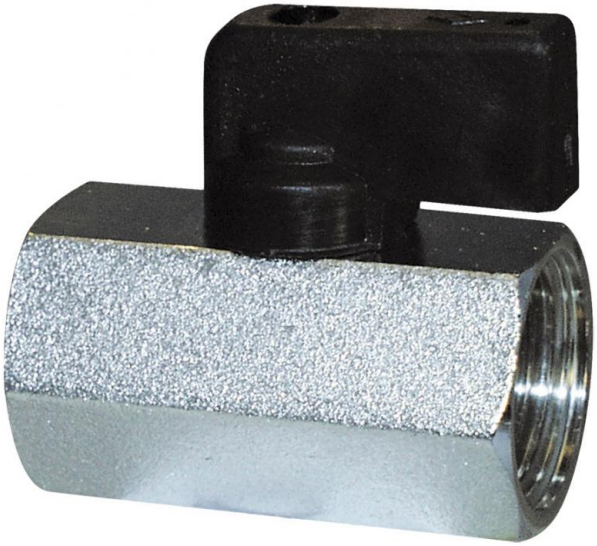

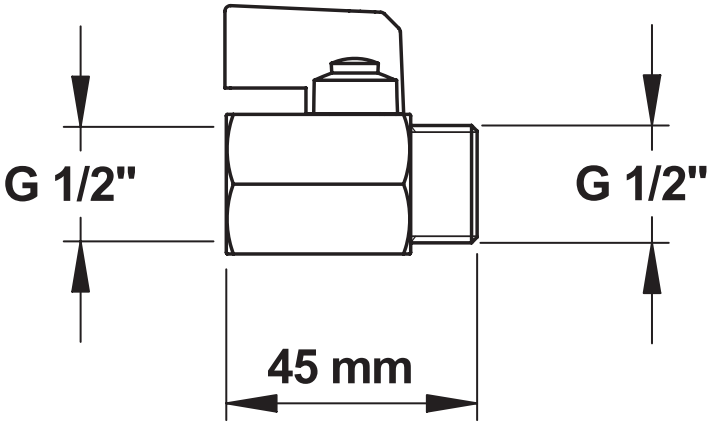

Ce document n'est pas contractuel ; nous nous réservons le droit de modifier les caractéristiques de nos produits sans préavis. Toutes nos marques et tous modèles sont déposés.