Nom Société:
Créé par:
Téléphone:

Date: 31/10/2026

Quantité	Description
1	**GT-U+ 100 PN16**



Note ! La photo produit peut différer du produit réel

Référence: 99082706

Les Grundfos GT-U+ sont des réservoirs à vessie sous pression d'une capacité allant de 100 à 3 000 litres.
Les réservoirs sont conçus pour une pression de service maximale comprise entre 10, 16 et 25 bars et une température maximale du liquide de 90 °C.
Les réservoirs sont homologués pour l'eau potable.

Les réservoirs sont équipés d'un diaphragme en butyle non toxique, divisant la chambre du réservoir en deux compartiments : le compartiment supérieur est préchargé en air sec tandis que le compartiment inférieur, la chambre à eau, contient le diaphragme lui-même qui est un diaphragme 100 % butyle résistant au chlore.

Un réservoir sous pression assure une pression contrôlée dans l'alimentation en eau et limite ainsi la fréquence de commutation de la pompe en cas de faible consommation d'eau ou de perte due à une fuite.
Cela garantit un confort accru dans votre installation en limitant la fréquence de démarrage/arrêt de votre pompe.
Il crée également un système plus stable en compensant les chutes de pression lors de l'ouverture d'un robinet, tout en réduisant les problèmes de coups de bélier dans les canalisations.

Les réservoirs à partir de 750 litres comprennent un manomètre.

Nom Société:
Créé par:
Téléphone:

Date: 31/10/2026

Description	Valeur
Information générale:	
Nom produit:	GT-U+ 100 PN16
Code article:	99082706
Numéro EAN::	5712606401680
Technique:	
Certifications:	CE
Certifications pour l'eau potable:	ACS
Type de membrane:	VESSIE
Valve de remplissage filetage gaz:	Vg 8
Contacteur manométrique (oui/non):	N
Matériaux:	
Réservoir:	Acier carbone
Membrane:	BUTYLE
	Caoutchouc
	BUTYLE
Installation:	
Pression maximale de service:	16 bar
Pression prégonflage:	1.9 bar
Type raccordement:	R
Taille du raccordement:	1 pouce
Orientation du réservoir:	Vertical
Liquide:	
Plage température liquide:	0 .. 90 °C
Réservoir:	
Volume du réservoir:	100 l
Autres:	
Poids net:	28 kg
Poids brut:	33.5 kg
Type d'application:	Standard
Pays d'origine:	CN
Code douanier:	73101000

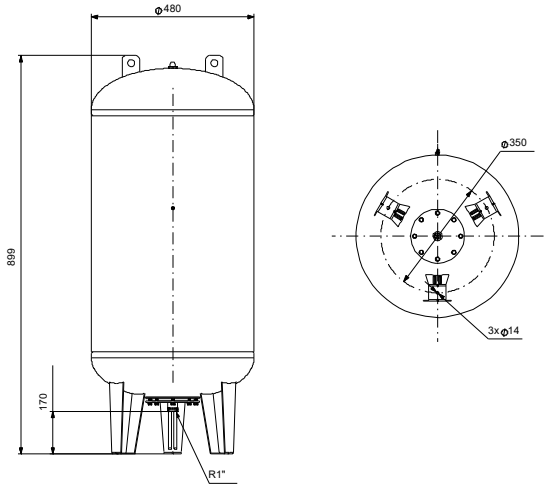

Nom Société:
Créé par:
Téléphone:

Date: 31/10/2026