GLOBUS PRÉ-ÉQUIPÉES

Gamme COLLECTIF
Volumes 10 000 à 60 000 L

Préserver
Valoriser — L'Eau — Gérer

Les cuves **GLOBUS PRÉ-ÉQUIPÉES** sont fabriquées en polyéthylène 100% recycable par procédé de rotomoulage ce qui garantit une épaisseur constante des parois et offre une solution robuste et durable avec **une garantie de 15 ans.** Elles sont destinées à la récupération d'eau de pluie issue des toitures, des enrobés ou toute autre surface de captage. Elles comportent des filtres auto-nettoyants efficaces permettant d'obtenir une eau prête à l'utilisation dans les **installations collectives** (immeubles, résidences, hôtels...) pour les W-C, les machines à laver, les systèmes d'arrosage ou de lavage véhicule.

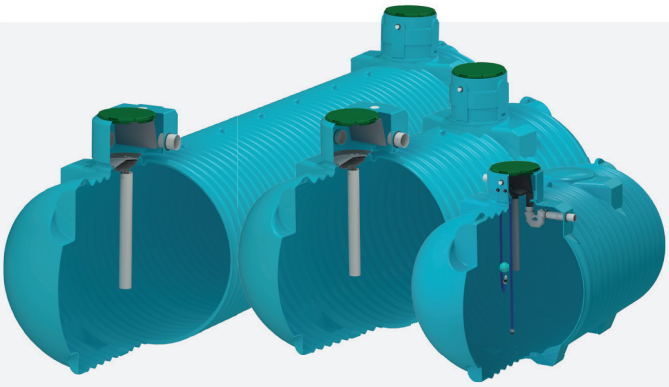

PORT EN SUS
NOUS CONSULTER

CONÇUES ET FABRIQUÉES EN FRANCE

+ Livrées avec kit d'aspiration
+ Filtre auto-nettoyant intégré
+ Tuyeau d'entrée anti-remous

CARACTÉRISTIQUES GÉNÉRALES

Cuves de 10 à 20 m³

- Cuves en polyéthylène rotomoulées 100% recyclables avec anneaux d'ancrage.
- Couvercle anti-dérapant, fermeture par 1/4 de tour, vis de sécurité.
- Manchons d'entrée et de sortie en PVC DN100 (ø110mm extérieur).
- Cuves 10 m³ munies de renforts tubes PVC.
- Cuves 14 et 20 m³ renfort de type armature métallique.
- 1 filtre DN100 pour cuves de 10 à 20 m³.
- 1 filtre inox section 1000µ amovible avec poignée de manutention à plan incliné autonettoyant.
- 1 compartiment filtre.
- 1 trop-plein pour évacuation des particules flottantes.

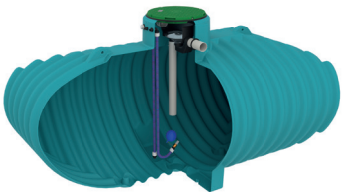

GLOBUS 10 m³

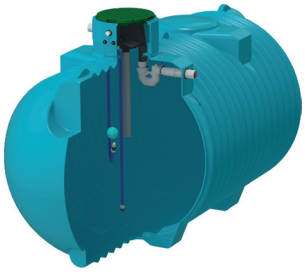

GLOBUS 14 m³

Équipées d'anneaux de levage

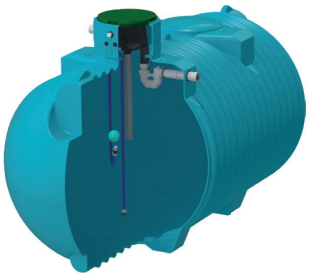

GLOBUS 20 m³

Prévoir élingues pour le déchargement

FILTRATION Dn100

Pour cuves 10 000 à 20 000 litres

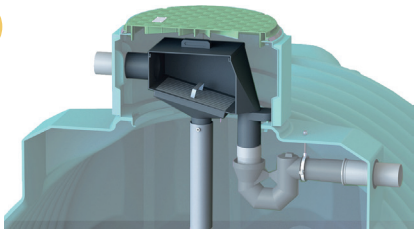

RECTANGULAIRE

- 1 filtre inox section 1000 microns amovible avec poignée de manutention, à plan incliné.
- 1 compartiment filtre.
- 1 trop-plein pour l'évacuation des particules flottantes.

Jetly SAS
28 rue de Provence - CS 60490 - Z.A.C. de Chesnes la Noirée
38297 SAINT-QUENTIN FALLAVIER
Tél : 04 74 94 18 24 - info@jetly.com - www.jetly.com

GLOBUS PRÉ-ÉQUIPÉES

Gamme COLLECTIF
Volumes 10 000 à 60 000 L

Préserver L'Eau Gérer Valoriser

ÉQUIPEMENTS DE SÉRIE

Cuves de 10 à 20 m³

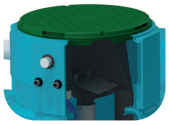

- **1 système de filtration comprenant :**
  - 1 filtre inox section 1 000 microns amovible avec poignée de manutention facilitant l'évacuation des macro-déchets vers le trop-plein.
  - 1 siphon anti-nuisibles.
  - 1 tube vertical anti-remous.

- **1 système d'aspiration Ø 1" comprenant :**
  - 1 crépine en plastique avec clapet anti-retour à ressort suspendue à 1 flotteur pour éviter l'aspiration des boues et des flottants.
  - 1 tuyau PVC souple.
  - 1 jeu de raccords.

- **1 tuyau de refoulement pour raccordement à une pompe immergée.**
- **2 raccords filtés 1" pour connexion de la pompe et du réseau eau de ville.**
- **1 manchon passe-câbles.**
- **1 chaîne fixée en partie haute de la cuve** pour manutention de la pompe (pompe en option).
- **2 autocollants en PVC rigide avec pictogramme «eau non potable».**
- **1 plaque d'identification.**

COTE ET ENCOMBREMENTS (mm)

Cuves de 10 à 20 m³

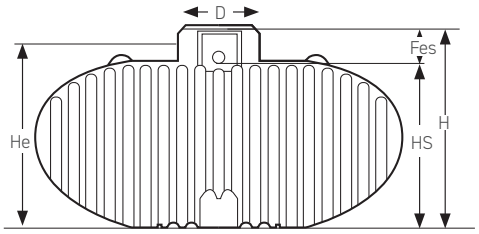

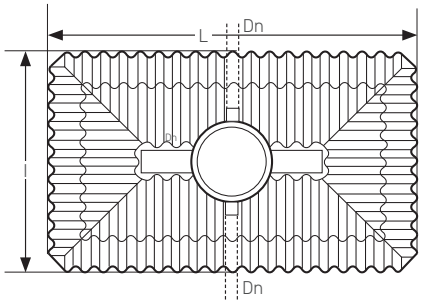

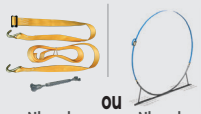

TYPE litres	Code	He	Hs	H*	Fes	Ø A1	L	I	A	B	Dn	Poids	Nbre de sangles d'ancrage Ref. 355235	Nbre de châssis d'ancrage Ref. 453171
GLOBUS 10 m³ PE - EQUIP	**360805**	1890	1770	2105	355	770	3906	2351	-	-	100	398	2	2

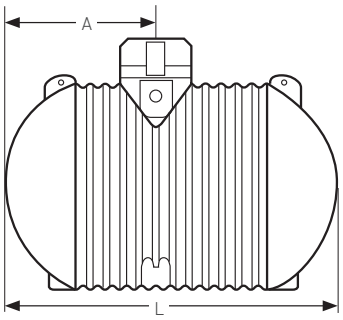

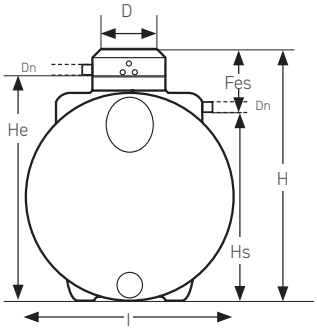

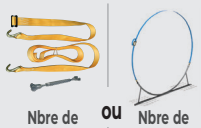

TYPE litres	Code	He	Hs	H*	Fes	D	L	I	A	B	Dn	Poids	Nbre de sangles d'ancrage Ref. 355235	Nbre de châssis d'ancrage Ref. 453171
GLOBUS 14 m³ PE - EQUIP	**361815**	2687	2237	3925	-	770	3889	2448	1750	-	100	496	3	3
GLOBUS 20 m³ PE - EQUIP	**361820**	2687	2237	3925	-	770	5204	2448	1750	-	100	678	4	4

** Hauteur de la cuve (couvercle de 40 mm non compris).*

Jetly SAS
28 rue de Provence - CS 60490 - Z.A.C. de Chesnes la Noirée
38297 SAINT-QUENTIN FALLAVIER
Tél : 04 74 94 18 24 - info@jetly.com - www.jetly.com

GLOBUS PRÉ-ÉQUIPÉES

Gamme COLLECTIF
Volumes 10 000 à 60 000 L

Préserver
Valoriser L'Eau Gérer

CARACTÉRISTIQUES GÉNÉRALES

Cuves de 25 à 60 m³

- Cuves en polyéthylène rotomoulées 100% recyclables avec anneaux d'ancrage.
- Couvercle anti-dérapant, diamètre de passage 676mm, fermeture par 1/4 de tour, vis de sécurité.
- Manchons d'entrée et de sortie en PVC DN200 (ø200mm extérieur).
- 1 filtre DN200 pour cuves de 25 à 60 m³.
- 1 filtre inox section 1000µ amovible avec poignée de manutention à plan incliné autonettoyant.
- 1 compartiment filtre.
- 1 trop-plein pour évacuation des particules flottantes.

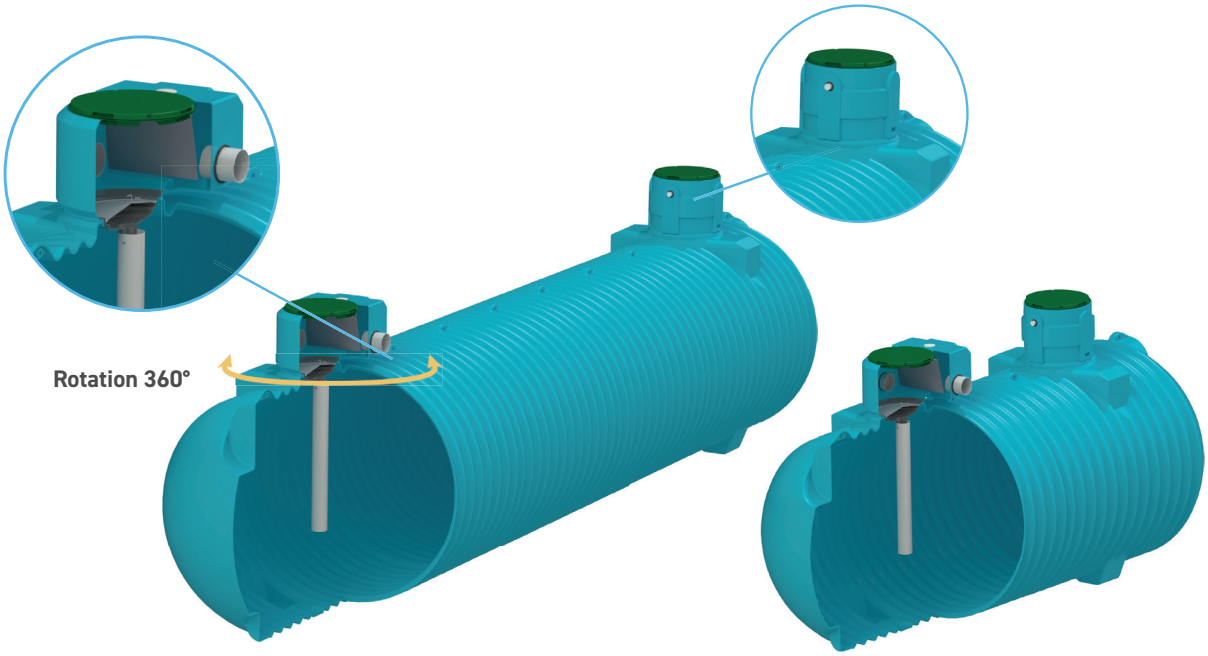

GLOBUS 50 m³ GLOBUS 20 m³

Prévoir élingues pour le déchargement

FILTRATION Dn200

Pour cuves 25 000 à 60 000 litres

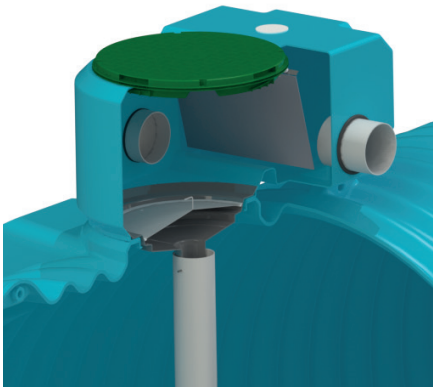

CONIQUE

- 1 filtre inox section 1000 microns amovible.
- 1 compartiment filtre avec claplet anti-rongeurs.
- 1 trop-plein pour l'évacuation des particules flottantes.
- Rehausse facilement positionnable : rotation sur 360°.

Jetly SAS
28 rue de Provence - CS 60490 - Z.A.C. de Chesnes la Noirée
38297 SAINT-QUENTIN FALLAVIER
Tél : 04 74 94 18 24 - info@jetly.com - www.jetly.com

GLOBUS PRÉ-ÉQUIPÉES

Gamme COLLECTIF
Volumes 10 000 à 60 000 L

Préserver
Valoriser L'Eau Gérer

ÉQUIPEMENTS DE SÉRIE

Cuves de 25 à 60 m³

- **1 système de filtration comprenant :**
  - 1 filtre inox section 1 000 microns amovible.
  - 1 trop plein.
  - 1 tube vertical anti-remous.
  - 1 rehausse facilement positionnable : **rotation sur 360°**.
  - 1 clapet anti-nuisibles.
- **2 autocollants en PVC rigide avec pictogramme «eau non potable».**
- **1 plaque d'identification.**

Les équipements sont sélectionnés en fonction du débit et des pompes souhaitées.
(Nous consulter)

ENCOMBREMENTS (mm)

Cuves de 25 à 60 m³

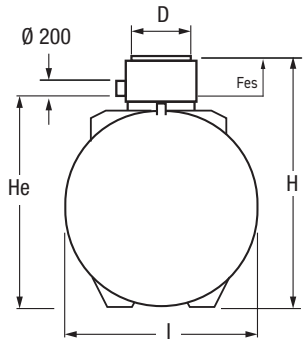

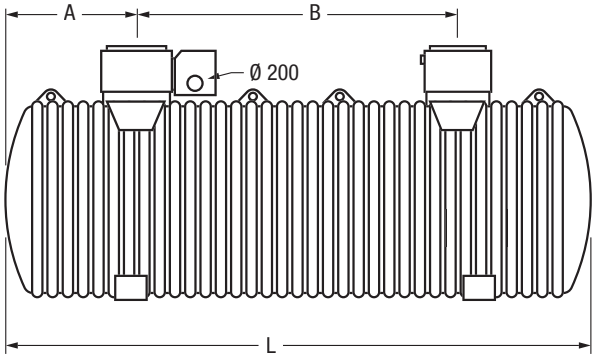

TYPE litres	Code	He	Hs	H*	Fes	D	L	I	A	B	Dn	Poids	À PRÉVOIR Nbre de sangles d'ancrage Ref. 355235	ou Nbre de châssis d'ancrage Ref. 453171
GLOBUS 25 m³ PE - FILTRE	**360826**	2630	2577	3115	538	770	6369	2448	1750	2868	200	828	4	4
GLOBUS 30 m³ PE - FILTRE	**360831**	2630	2577	3115	538	770	7534	2448	1750	4033	200	952	4	4
GLOBUS 35 m³ PE - FILTRE	**360836**	2630	2577	3115	538	770	8655	2448	1750	5153	200	1135	5	5
GLOBUS 40 m³ PE - FILTRE	**360841**	2630	2577	3115	538	770	9820	2448	1750	6318	200	1256	5	5
GLOBUS 45 m³ PE - FILTRE	**360846**	2630	2577	3115	538	770	10985	2448	1750	7483	200	1388	6	6
GLOBUS 50 m³ PE - FILTRE	**360851**	2630	2577	3115	538	770	12105	2448	1750	8604	200	1559	6	6
GLOBUS 55 m³ PE - FILTRE	**360856**	2630	2577	3115	538	770	13270	2448	1750	9769	200	1701	8	8
GLOBUS 60 m³ PE - FILTRE	**360861**	2630	2577	3115	538	770	14435	2448	1750	10934	200	1825	8	8

** Hauteur de la cuve (couvercle de 40 mm non compris).*

Jetly SAS
28 rue de Provence - CS 60490 - Z.A.C. de Chesnes la Noirée
38297 SAINT-QUENTIN FALLAVIER
Tél : 04 74 94 18 24 - info@jetly.com - www.jetly.com