GROHE PROFESSIONAL | ESSENCE
MITIGEUR MONOCOMMANDE LAVABO TAILLE S

Article No: **237972431**
EAN Code: **4067393081562**
Date: **Nov 20. 2026**



PRODUCT INFORMATION

- Monotrou sur plage
- Levier de commande métallique
- **GROHE SilkMove** Cartouche en céramique 28 mm
- Ouverture eau froide au centre
- Limiteur de température ajustable
- **AquaCalibrator**
- Débit maximum à 3 bars : 5.7 l/min
- **FastFixation Plus** installation ultra rapide
- **Corps lisse**
- **Bonde clic clac**
- Flexibles de raccordement souples

© GROHE AG

GROHE PROFESSIONAL | ESSENCE
MITIGEUR MONOCOMMANDE LAVABO TAILLE S

TECHNICAL DATA

Finition	**Mat**
Pression minimale recommandée (kn/m2)	**100**
Pression maximale recommandée (kn/m2)	**500**
Type de vidage	**Vidage clic clac**
Type d'installation	**Montage sur plage**
Position du levier	**Dessus**
Dimensions du robinet	**S**
Dimensions du système de vidage	**1 1/4"**
Dimensions de la cartouche (mm ou pouce)	**28**

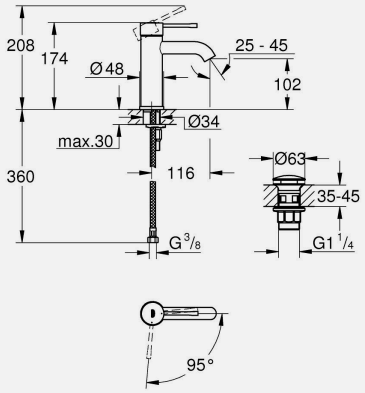

FLOW PROPERTIES

Débit à 3 bars (l)	**4.8**

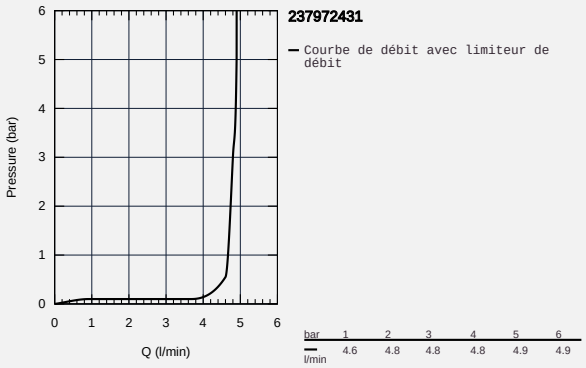

PART OF LIXIL