GROHE SPA | GRANDERA
MITIGEUR BAIN/DOUCHE 4 TROUS

Article No: **29418000**
EAN Code: **4005176757839**
Date: **Nov 20. 2026**



PRODUCT INFORMATION

- **GROHE SilkMove** Cartouche en céramique 46 mm
- **GROHE Finition Longue Durée**
- Composé de :
- Bec de remplissage bain pré-assemblé
- Mitigeur monocommande
- Bec bain avec mousseur et inverseur bain/douche
- hand shower Grandera
- **AquaCalibrator**
- Débit maximum : 6 l/min à 3 bars
- Flexible métallique 2000 mm
- Flexibles de raccordement souples
- Raccord sur gorge pour flexible douchette
- Protégé contre les retours d'eau
- Châssis optionnel (29 037 000)

© GROHE AG

GROHE SPA | GRANDERA
MITIGEUR BAIN/DOUCHE 4 TROUS

TECHNICAL DATA

Finition	**Brillant / Poli**
Type d'installation	**Montage sur plage**
Position du levier	**Dessus**
Forme du pommeau de douche	**Rond**
Longueur du flexible de douche (mm)	**2000**
Dimensions de la cartouche (mm ou pouce)	**46**

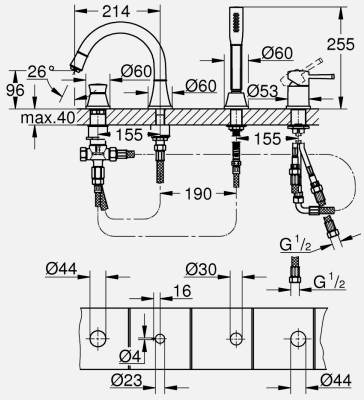

FLOW PROPERTIES

Débit à 3 bars (l)	**6.5**
Débit à 3 bars (l) - pommeau de douche	**6.5**

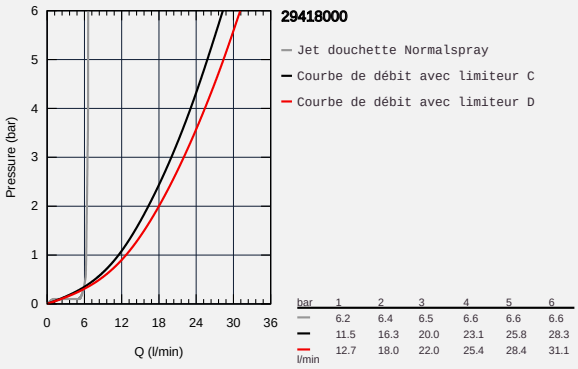

PART OF LIXIL

GROHE SPA | GRANDERA
MITIGEUR BAIN/DOUCHE 4 TROUS

SPARE PARTS

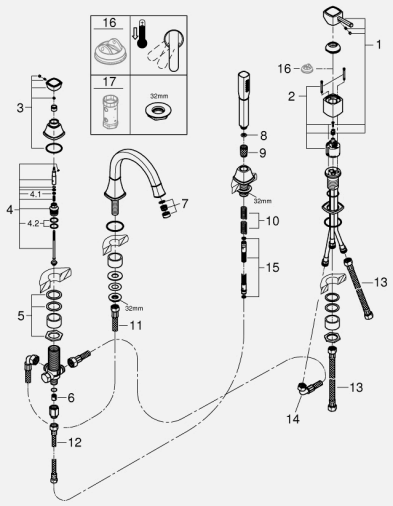

1	Levier (order no. 46833000)
2	Cartouche (order no. 46048000)
2.1	Nattes d'étanchéité (order no. 46209000)
3	Bouton d'inverseur (order no. 48216000)
4	Mécanisme d'inverseur (order no. 45443000)
4.1	Joint torique 6 × 2 (order no. 0128300M)
4.2	Joint torique 35 × 2 (order no. 0120500M)
5	raccord vissé de tige (order no. 45444000)
6	Clapet anti-retours (order no. 08565000)
7	Mousseur (order no. 13941000)
8	Filtre (order no. 0700200M)
9	Cône d'écrou (order no. 08864000)
10	Ressort de rappel (order no. 00869000)
11	Tube d'alimentation (order no. 48018000)
12	Tube d'alimentation (order no. 07300000)
13	Tube d'alimentation (order no. 07227000)
14	Tube d'alimentation (order no. 48017000)
15	Flexible de douche en métal (order no. 28146000)
16	Limiteur de température (order no. 46375000)
17	Clé (order no. 19332000)