ODÉON UP - Bidet au sol

E4738



Collection : ODÉON UP

Couleur* :

00 - Blanc

Principaux atouts :

Caractéristiques techniques

- DIMENSIONS : 57 x 36,50 cm
- MATÉRIAU : Céramique
- NORMES ET RÉGLEMENTATIONS : NF
- TYPE DE BRIDE : Ouverte (traditionnelle)
- GARANTIE DE LA CÉRAMIQUE : 10 ans
- Percé 1 trou de robinetterie
- POIDS : 22,6 kg
- TYPE D'INSTALLATION : Au sol
- HAUTEUR : Confort
- MÉCANISME SILENCIEUX : classe 1
- CONDITIONNEMENT : 1 colis

Bénéfices consommateurs

- ENTRETIEN FACILITÉ : La surface extérieure de la cuvette est entièrement lisse pour un nettoyage intégral et rapide
- ENTRETIEN FACILITÉ : L'ensemble du WC est intégralement adossé au mur, sans espace où se loge la poussière
- ESTHÉTIQUE : Élégance et discrétion avec les fixations cachées

Dessin technique

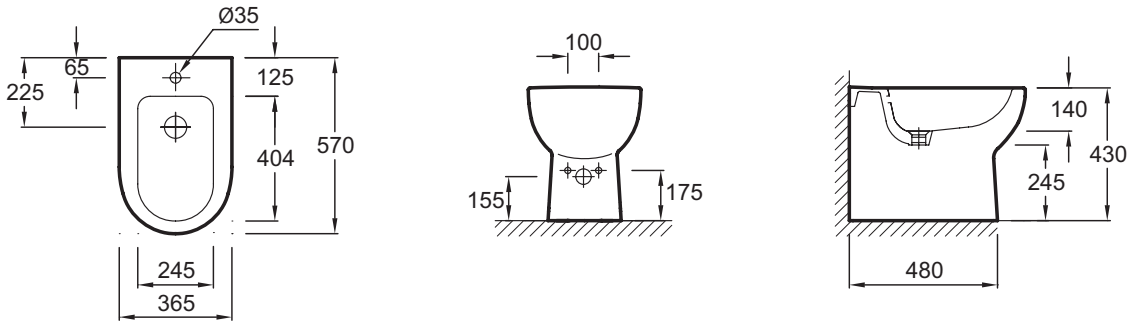

Descriptif CCTP : Bidet au sol. E4738. Collection : ODÉON UP. DIMENSIONS : 57 x 36,50 cm. POIDS : 22,6 kg. MATÉRIAU : Céramique. TYPE D'INSTALLATION : Au sol. NORMES ET RÉGLEMENTATIONS : NF. HAUTEUR : Confort. TYPE DE BRIDE : Ouverte (traditionnelle). MÉCANISME SILENCIEUX : classe 1. GARANTIE DE LA CÉRAMIQUE : 10 ans. CONDITIONNEMENT : 1 colis. Percé 1 trou de robinetterie.

*En raison des variations possibles dans le réglage de votre ordinateur et de votre imprimante, de facteurs techniques et des caractéristiques particulières de certaines de nos finitions, les couleurs ne sont pas représentatives de la réalité mais sont seulement une indication.

KOHLER France 330 339 144 RSC Bobigny– SAS au capital de 50 000 000 euros – Locataire-gérant de la société SANIJURA – Ce document n'est pas contractuel.