GROHE PROFESSIONAL | EUROSMART COSMOPOLITAN E
MITIGEUR LAVABO INFRAROUGE TAILLE L AVEC LIMITEUR DE TEMPÉRATURE AJUSTABLE

Article No: **36422001**
EAN Code: **4005176695636**
Date: **Nov 19. 2026**



PRODUCT INFORMATION

- Avec capteur infrarouge, communication bi-directionnelle pour la configuration et la maintenance
- **Pile lithium 6V, type CR-P2**
- Durée de vie des piles : environ 7 ans (150 activations par jour)
- **GROHE Finition Longue Durée**
- **AquaCalibrator**
- Débit maximum à 3 bars : 5l/min
- Flexibles de raccordement souples
- Clapets anti-retour
- Filtres intégrés
- Avec électrovanne intégrée
- Batterie externe
- Système d'installation rapide
- Voyant indicateur pile déchargée
- 7 programmes paramétrés:
- Rinçage automatique
- Désinfection thermique
- Mode nettoyage
- Fonctions additionnelles et paramétrages précis par la télécommande 36 407
- Marquage de conformité CE
- Indice de protection de la robinetterie : IP 59
- NF - Classement E00 Ch2 A2 U3

© GROHE AG

GROHE PROFESSIONAL | EUROSMART COSMOPOLITAN E
MITIGEUR LAVABO INFRAROUGE TAILLE L AVEC LIMITEUR DE TEMPÉRATURE AJUSTABLE

TECHNICAL DATA

Finition	**Brillant / Poli**
Type de vidage	**Corps lisse sans vidage**
Type d'installation	**Montage sur plage**
Dimensions du robinet	**L**

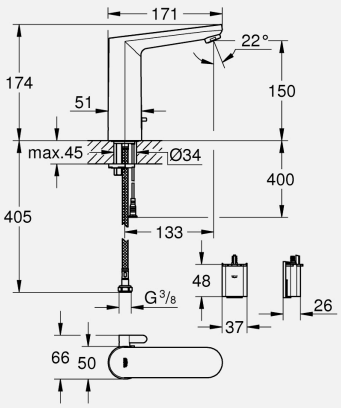

FLOW PROPERTIES

Débit à 3 bars (l)	**5**

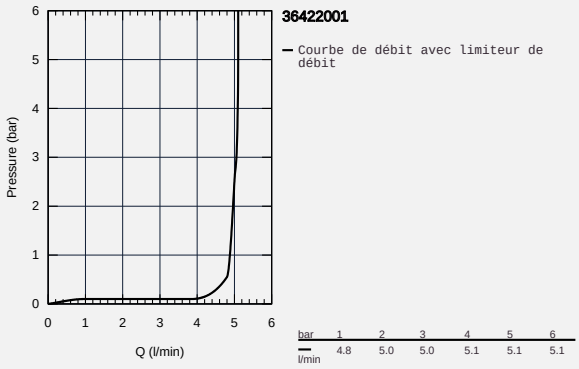

SPARE PARTS

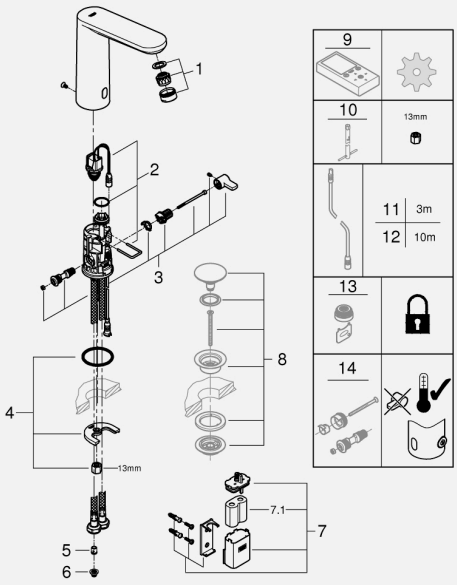

1 Mousseur (order no. 48159000)
2 Electrovanne (order no. 42479000)
3 mixer spindle + lever (order no. 42623000)
4 Fixation M26×1,5 (order no. 46249000)
5 Clapet anti-retours (order no. 4257200M)
6 Filtre (order no. 4241300M)
7 Boîtier pile (order no. 42393000)
7.1 Batterie (order no. 42886000)
8 Bonde clic clac (order no. 65807000)
8.1 nipple (order no. 45986000)
9 Télécommande (order no. 36407001)
10 Clé à tube SW 46 mm de 400 mm (order no. 19017000)
11 Extension du câble d'alimentation (order no. 36340000)
12 Extension du câble d'alimentation (order no. 36341000)
13 Mousseur (order no. 36133000)
14 cap (order no. 42624000)