EVO1EU – EVOT44 – EVOT54 – EVOT544
Culotte à coller eaux usées avec modules sanitaires, Ø100

FONCTION :

- Culotte en PVC destinée à l'évacuation silencieuse des eaux usées dans le système de chute unitaire CHUTUNIC® EVO à l'intérieur des bâtiments.
- Cette culotte permet d'optimiser les espaces de connexion et d'atteindre une performance acoustique ESA4 dans le système CHUTUNIC® EVO.

DESCRIPTION :

- Culotte acoustique PVC Femelle/Femelle à coller
- Culotte avec une attente à 87°30 pouvant recevoir un module de connexions sanitaires.
- L'attente sanitaire à coller est compatible uniquement avec un module de connexion complémentaires (**non fournis avec la culotte**) réf :

  - EVOT44 pour deux piquages EU Ø40 *
  - EVOT54 pour un piquage EU Ø40 et un piquage EU Ø50 *
  - EVOT544 pour deux piquages EU Ø40 et un piquage EU Ø50 *.



EVO1EU



EVOT44



EVOT54



EVOT544

RESISTANCE PHYSIQUE ET MECANIQUE :

Les raccords Nicoll sont réalisés en polychlorure de vinyle (PVC) compact intégrant 20% de matière recyclée externe.

CARACTERISTIQUES	SPECIFICATIONS OU VALEURS TYPIQUES	METHODES D'ESSAIS
Masse volumique à 23°C	Comprise entre 1370 et 1460 kg/m^3	NF EN ISO 1183-1 Méthode A
Température ramollissement VICAT	Pour l'évacuation ≥ 79°C	NF EN 727
Classement de réaction au feu	B-s1,d0	NF EN 13501-1
Module élasticité	Typiquement entre 2500 et 3000 MPa	ISO 527
Dilatation retrait	0,7 mm x mètre x 10 °C d'écart de température	ISO 11359-2

* Consulter les restrictions de montage notifiées dans l'ATec.

© Nicoll 2022. Nicoll est une marque du groupe Aliaxis. Tous droits réservés. Document non contractuel. – Crédits photos : Nicoll

01/2025

ISO 9001
ISO 14001
BUREAU VERITAS Certification

Nicoll by aliaxis

Siège social : 37, rue Pierre & Marie Curie
BP 10966 – 49309 Cholet Cedex
Téléphone : 02 41 63 73 25
Email : tech-com.nicoll@aliaxis.com

EVO1EU – EVOT44 – EVOT54 – EVOT544
Culotte à coller eaux usées avec modules sanitaires, Ø100

EVALUATIONS TECHNIQUES / CERTIFICATIONS:

- Aptitude à l'emploi
  - ATec CHUTUNIC N°14.1/25-2345
- Efficacité acoustique
  - Rapport d'essai CSTB – Classement ESA4
- Comportement au feu
  - Marque NF - Sécurité Feu – NF513
- FDES

Dimensions (mm):

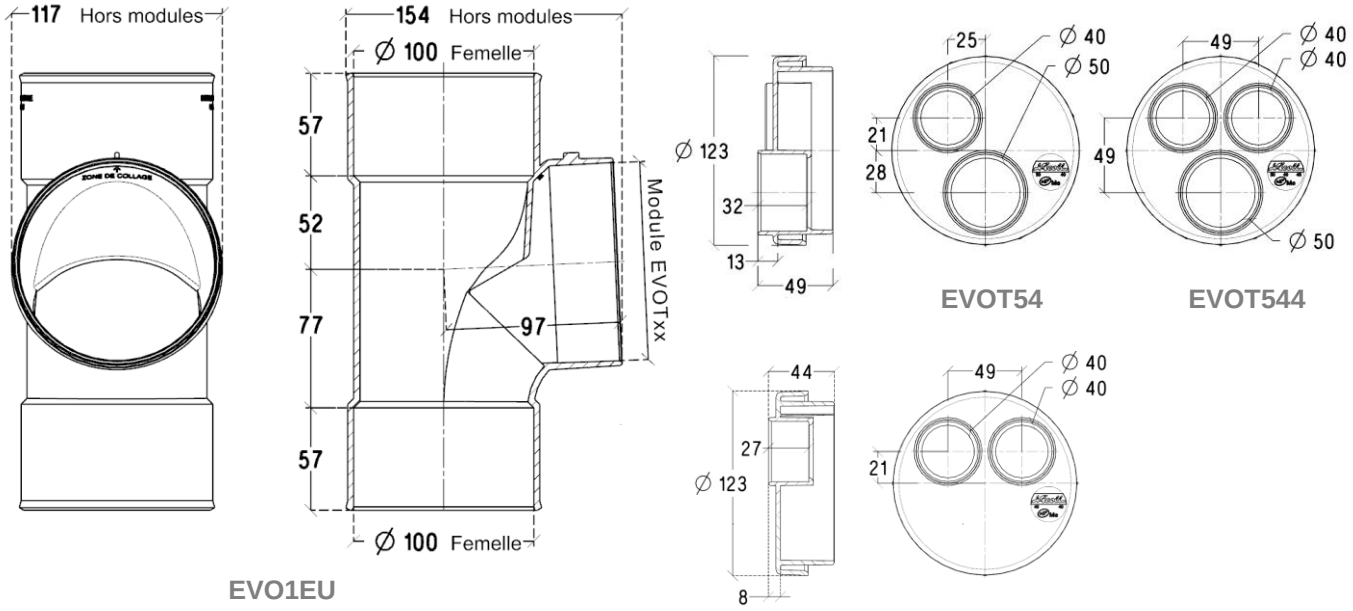

MISE EN ŒUVRE :

Les raccords évacuation Nicoll doivent être posés en respectant :

- Les règles de l'art,
- Les DTU 60.1 et 60.11 en vigueur,
- Les DTU de plomberie : 60.32 et 60.33, spécifiques aux canalisations PVC.
- Les spécifications de l'ATec CHUTUNIC N°14.1/25-2345
- Les spécifications de la notice de pose.

© Nicoll 2022. Nicoll est une marque du groupe Aliaxis. Tous droits réservés. Document non contractuel. – Crédits photos : Nicoll

ISO 9001
ISO 14001
BUREAU VERITAS Certification
Nicoll by aliaxis
Siège social : 37, rue Pierre & Marie Curie
BP 10966 – 49309 Cholet Cedex
Téléphone : 02 41 63 73 25
Email : tech-com.nicoll@aliaxis.com