hidrobox
by TECE

FACTSHEET – **ARQ**



Plato de ducha fabricado en Kromat, material compacto en base resina y cargas minerales. Grandes rangos de medidas con formatos hasta 140 cm de ancho y 200 de largo. Amplia gama de colores Standard en acabado mate.

- Marcado CE
- Libre de Sílice
- Validado CTE
- Suministro a medida
- Material reparable
- Antideslizante

MATERIAL, TEXTURA, COLOR Y REJILLAS

Kromat
Advanced Composite

Compuesto compacto en base a resina y cargas minerales de calidad

Textura Cemento

Tapa Material

KROMAT STANDARD BASICS

- Bianco
- Pietra
- Beige
- Cement
- Iron
- Graphite

FORMATOS Y MEDIDAS

3h

Rectangular

Ancho	70 → 110	120 → 140
Largo	100 → 200	130 → 190

INSTALACIÓN Y VÁLVULAS

Instalación sobre pavimento

Instalación sobre pies

Instalación encastrada

Apto PMR

Válvula salida horizontal Viega 50 Domoplex (incluida)

Válvula salida vertical Viega 50 Domoplex (opcional)

MATERIAL SUMINISTRADO

- Plato de ducha Arq
- Válvula horizontal Viega 50 Domoplex
- Tapa del mismo material y textura
- Resistencia al deslizamiento: Kromat (Cemento) C (DIN 51097) | PN24 (XP P05-011)
- Manual de instalación y mantenimiento

CERTIFICACIONES

- Plato: *EN 14527:2016+A1 2019 Platos de ducha para uso doméstico | CLASE 1*
- Válvula de desagüe: *EN 274:2002. Accesorios de desagüe para aparatos sanitarios*

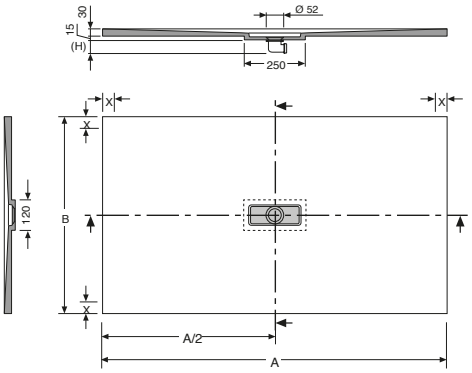

RECTANGULAR

700

A	B	V	P
1000	700	0,063	38
1010-1100	700	0,069	43
1110-1200	700	0,075	47
1210-1300	700	0,081	51
1310-1400	700	0,087	55
1410-1500	700	0,093	58
1510-1600	700	0,100	63
1610-1700	700	0,106	66
1710-1800	700	0,112	71
1810-1900	700	0,118	74
1910-2000	700	0,124	78

750

A	B	V	P
1000	750	0,063	41
1010-1100	750	0,069	46
1110-1200	750	0,075	51
1210-1300	750	0,081	55
1310-1400	750	0,087	60
1410-1500	750	0,093	63
1510-1600	750	0,100	68
1610-1700	750	0,106	71
1710-1800	750	0,112	76
1810-1900	750	0,118	80
1910-2000	750	0,124	85

800

A	B	V	P
1000	800	0,063	45
1010-1100	800	0,069	50
1110-1200	800	0,075	55
1210-1300	800	0,081	59
1310-1400	800	0,087	64
1410-1500	800	0,093	68
1510-1600	800	0,100	73
1610-1700	800	0,106	77
1710-1800	800	0,112	82
1810-1900	800	0,118	86
1910-2000	800	0,124	91

900

A	B	V	P
1000	900	0,070	50
1010-1100	900	0,077	56
1110-1200	900	0,084	61
1210-1300	900	0,091	66
1310-1400	900	0,098	71
1410-1500	900	0,105	76
1510-1600	900	0,112	81
1610-1700	900	0,119	86
1710-1800	900	0,126	91
1810-1900	900	0,132	96
1910-2000	900	0,139	102

1000

A	B	V	P
1000	1000	0,078	55
1010-1100	1000	0,086	61
1110-1200	1000	0,093	68
1210-1300	1000	0,101	72
1310-1400	1000	0,109	79
1410-1500	1000	0,116	84
1510-1600	1000	0,124	90
1610-1700	1000	0,132	95
1710-1800	1000	0,139	101
1810-1900	1000	0,147	106
1910-2000	1000	0,155	112

1100

A	B	V	P
1000	1100	0,094	60
1010-1100	1100	0,094	67
1110-1200	1100	0,102	74
1210-1300	1100	0,111	80
1310-1400	1100	0,119	86
1410-1500	1100	0,128	91
1510-1600	1100	0,136	99
1610-1700	1100	0,144	104
1710-1800	1100	0,153	111
1810-1900	1100	0,161	116
1910-2000	1100	0,170	123

1300

A	B	V	P
1300	1300	0,170	95
1310-1400	1300	0,170	103
1410-1500	1300	0,182	112
1510-1600	1300	0,193	121
1610-1700	1300	0,204	126
1710-1800	1300	0,216	134
1810-1900	1300	0,227	143

1400

A	B	V	P
1300	1400	0,182	104
1310-1400	1400	0,182	112
1410-1500	1400	0,195	122
1510-1600	1400	0,207	131
1610-1700	1400	0,219	137
1710-1800	1400	0,231	146
1810-1900	1400	0,243	155

Unidades: mm / V: m3 / P: Kg

(H) Medida en función del desagüe suministrado.

X Zona emplazamiento mampara.
El espacio mínimo reservado para la mampara es de 30mm.

TIPOS DE INSTALACIÓN

(Adhesivos proporcionados por la marca)



Adhesivo bicomponente R2PU para llana dentada
MAPEI Ultrabond ECO PU 2K
Bote de 5KG o 10KG Blanco



Adhesivo PU por cordones
MAPEI Ultrabond MS Rapid
Cartucho de 300 ml



Sellador de silicona monocomponente
MAPEI Mapesil AC
Cartucho de 310 ml



Instalación sobre pies
Platos de ducha Kromat hasta 100x200 cm
Pack de 4 piezas

VIDÉO D'INSTALLATION

GUÍA DE CORTE

ZONA DE CORTE

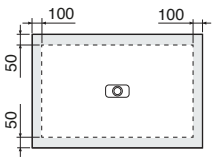

CORTE A MEDIDA



Disco diamantado +
Broca punta de flecha

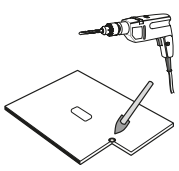

 ABSARA INDUSTRIAL S.L.U. se reserva el derecho de aportar todas las variaciones que considere oportunas sin obligación de preaviso o sustitución Partida Saloni s/n. 12130 San Juan de Moró. Castellón (SPAIN) **www.hidrobox.com**